ASINADO POR: APROBADO POR XUNTA DE GOBERNO LOCAL - AYTO. DE VIGO - P3605700H 2017-04-21T14:14:21+02:00 -

Documento asinado

PROYECTO CONSTRUCTIVO "HUMANIZACIÓN DA RÚA CANCELEIRO, ENTRE ROSALÍA DE CASTRO E GARCÍA BARBÓN"

OCTUBRE 2016

DOCUMENTO Nº2. PLANOS

Copia auténtica do orixinal - Concello de Vigo	Data impresión: 26/07/2017 09:38	Páxina 1 de 41
Aprobado en Xunta de Goberno do 20/04/2017	Código de verificación: 28E54-44C2A-5EDC5-ADEB8	
Pode validar e/ou obter copia electrónica do documento utilizando o código QR da esquerda ou o código de verificación na dirección da sede electrónica http://www.vigo.org/csv		

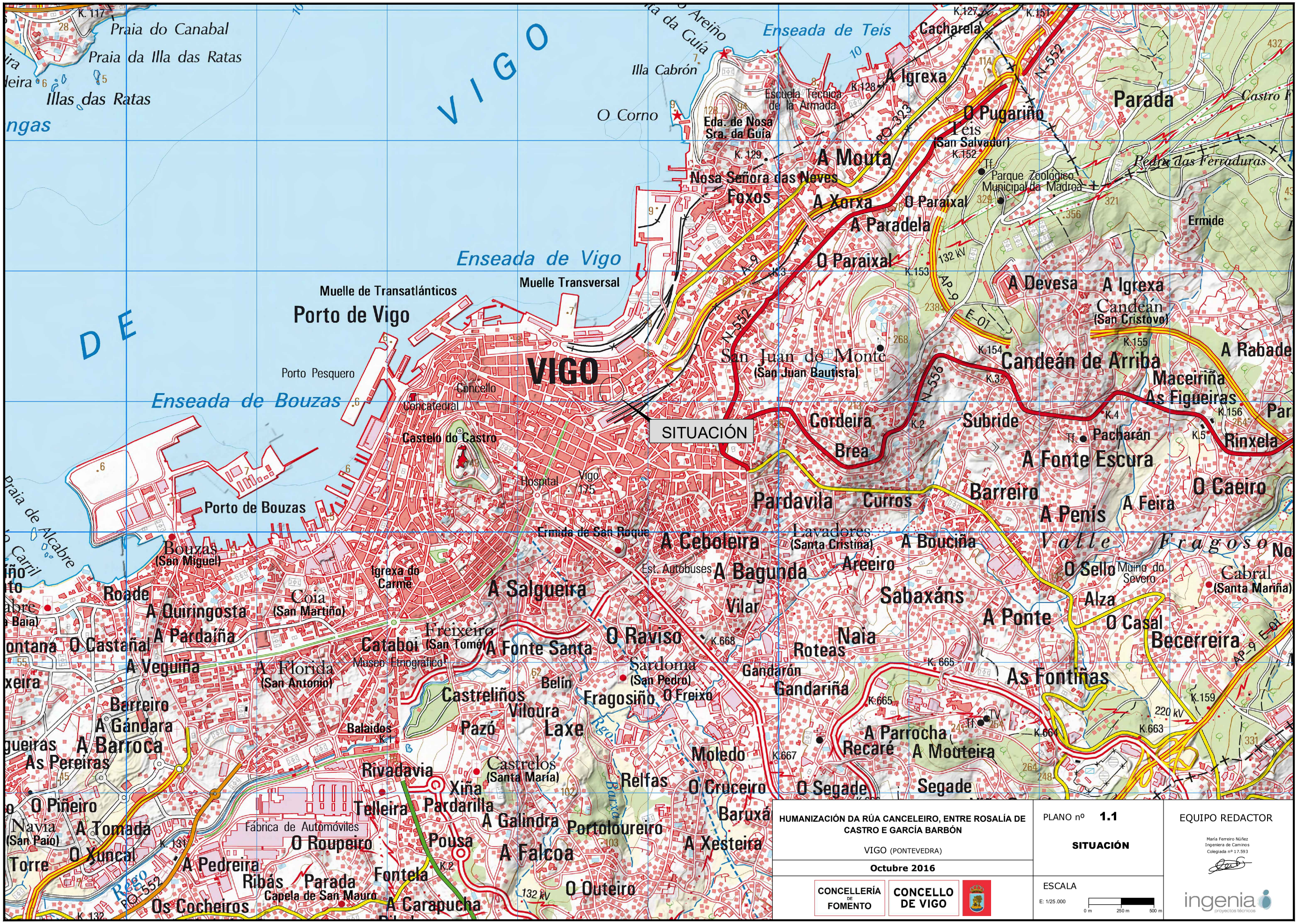

HUMANIZACIÓN DA RÚA CANCELEIRO, ENTRE ROSALÍA DE CASTRO E GARCÍA BARBÓN

VIGO (PONTEVEDRA)

Octubre 2016

CONCELLERÍA DE FOMENTO

CONCELLO DE VIGO

PLANO nº **1.1**

SITUACIÓN

ESCALA

E: 1/25.000

0 m 250 m 500 m

EQUIPO REDACTOR

María Ferreiro Núñez
Ingeniera de Caminos
Colegiada nº 17.593

ingenia proyectos técnicos

Copia auténtica do orixinal - Concello de Vigo
Data impresión: 26/07/2017 09:38
Páxina 2 de 41
Aprobado en Xunta de Goberno do 20/04/2017
Código de verificación: 28E54-44C2A-5EDC5-ADEB8
Pode validar e/ou obter copia electrónica do documento utilizando o código QR da esquerda ou o código de verificación na dirección da sede electrónica http://www.vigo.org/csv

Documento asinado

ASINADO POR: APROBADO POR XUNTA DE GOBERNO LOCAL - AYTO. DE VIGO - P3605700H 2017-04-21T14:14:21+02:00 -

Documento asinado

ASINADO POR: APROBADO POR XUNTA DE GOBERNO LOCAL - AYTO. DE VIGO - P3605700H 2017-04-21T14:14:21+02:00 -

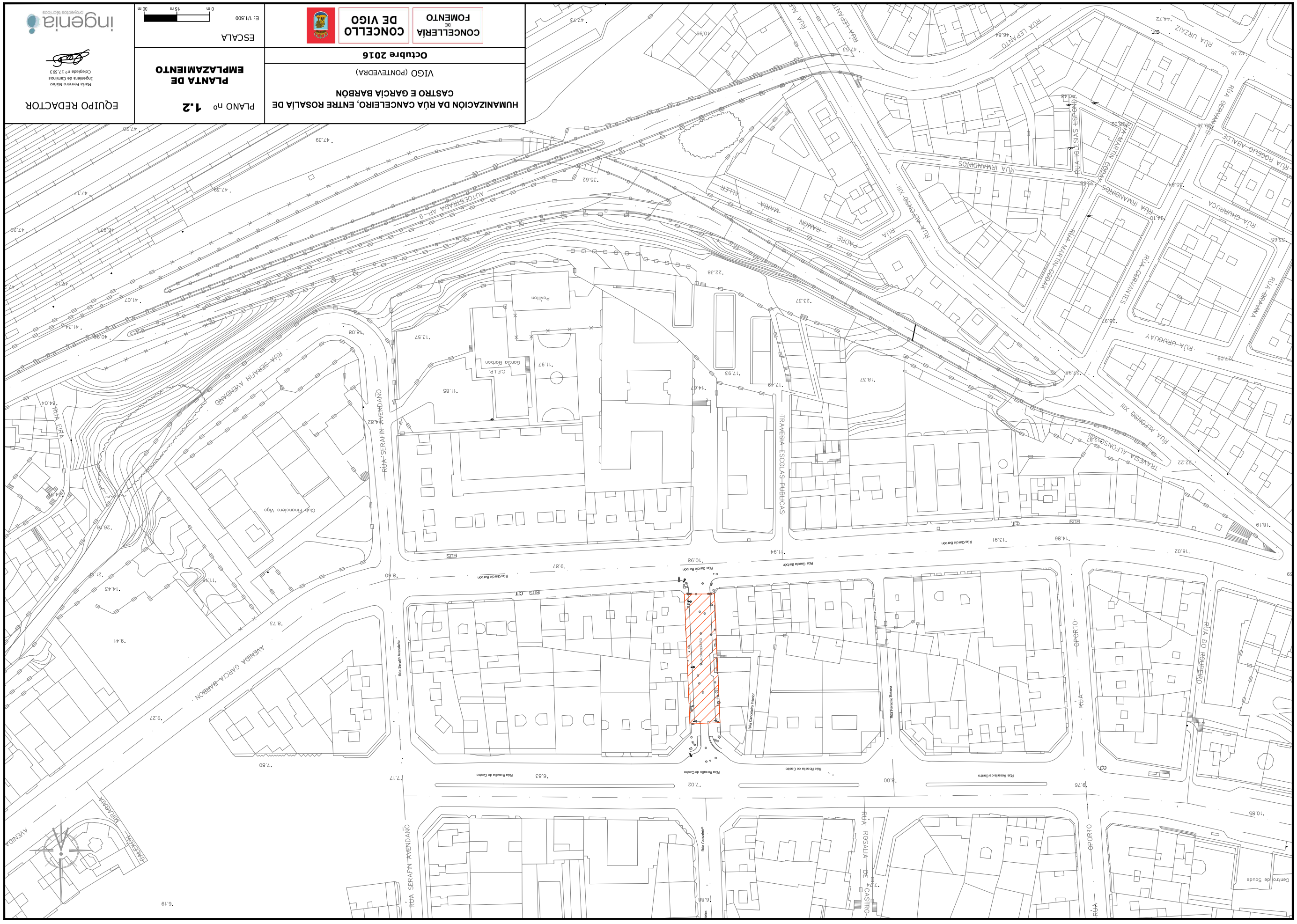

Copia auténtica do oriximal - Concello de Vigo
Aprobado en Xunta de Goberno do 20/04/2017
Pode validar e/ou obter copia electrónica do documento utilizando o código QR da esquerda ou o código de verificación na dirección da sede electrónica http://www.vigo.org/csv
Data impresión: 26/07/2017 09:38
Código de verificación: 28E54-44C2A-5EDC5-ADEB8

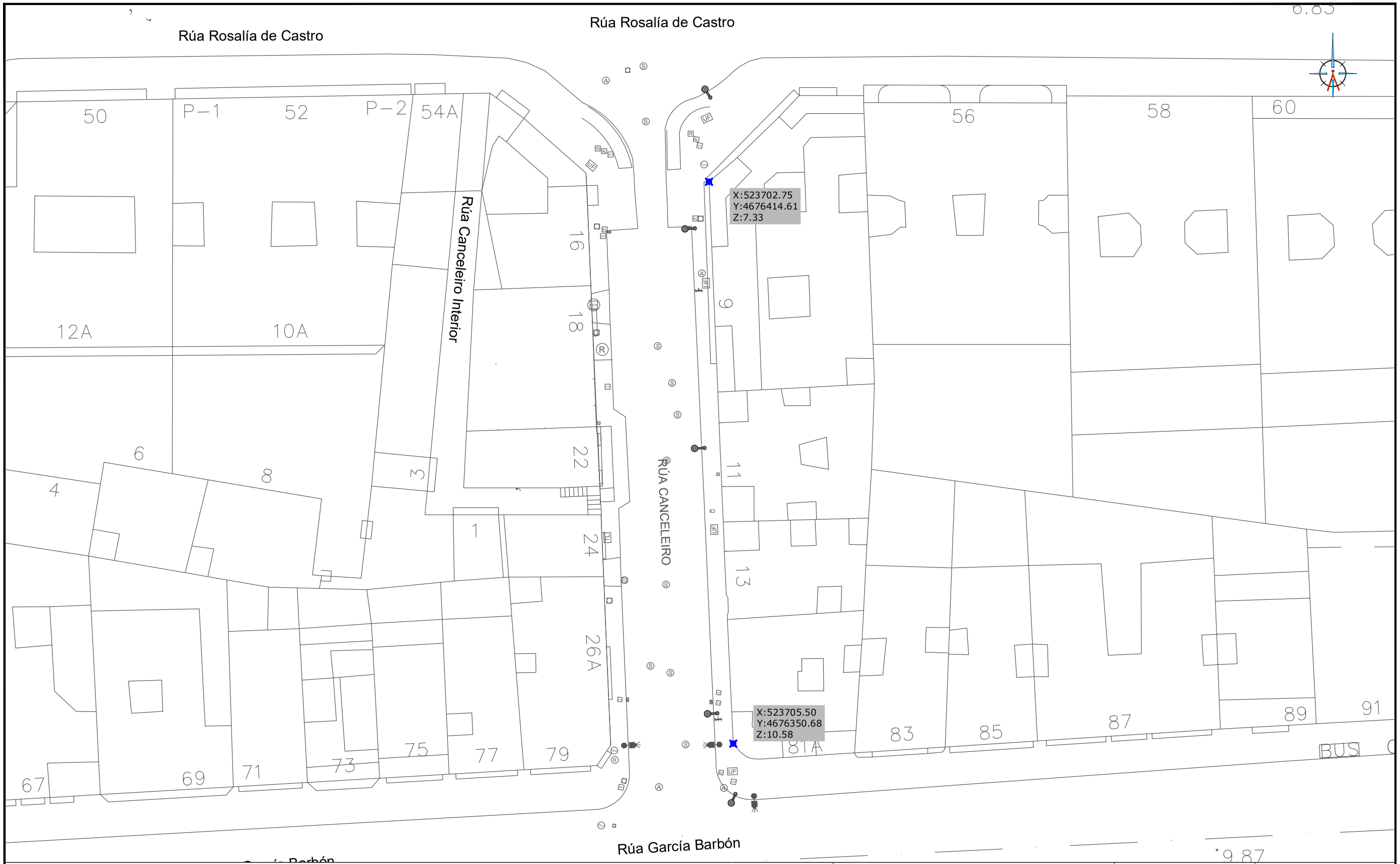

LEYENDA

- ARQUETA POZO DE ABASTECIMIENTO
- ARQUETA POZO DE SANEAMIENTO
- ARQUETA DE ALUMBRADO
- ARQUETA DE TELEFÓNICA
- ARQUETA DE ABASTECIMIENTO
- SUMIDERO
- ARQUETA DE SANEAMIENTO
- ARQUETA DE JAZZTEL
- ARQUETA DE R
- ARQUETA DE FENOSA
- ARQUETA DE GAS
- ARQUETA DE ACOMETIDA
- ENTRADA
- BOCA DE RIEGO
- FAROLA

HUMANIZACIÓN DA RÚA CANCELEIRO, ENTRE ROSALÍA DE CASTRO E GARCÍA BARBÓN

VIGO (PONTEVEDRA)

Octubre 2016

CONCELLERÍA DE FOMENTO

CONCELLO DE VIGO

PLANO nº **2.1**

PLANTA DE ESTADO ACTUAL

ESCALA

E: 1/400

0 m 4 m 8 m

EQUIPO REDACTOR

María Ferreiro Núñez
Ingeniera de Caminos
Colegiada nº 17.593

ingenia proyectos técnicos

Copia auténtica do orixinal - Concello de Vigo
Aprobado en Xunta de Goberno do 20/04/2017
Data impresión: 26/07/2017 09:38
Páxina 4 de 41
Código de verificación: 28E54-44C2A-5EDC5-ADEB8
Pode validar e/ou obter copia electrónica do documento utilizando o código QR da esquerda ou o código de verificación na dirección da sede electrónica http://www.vigo.org/csv

Documento asinado
ASINADO POR: APROBADO POR XUNTA DE GOBERNO LOCAL - AYTO. DE VIGO - P3605700H 2017-04-21T14:21:14+02:00 -

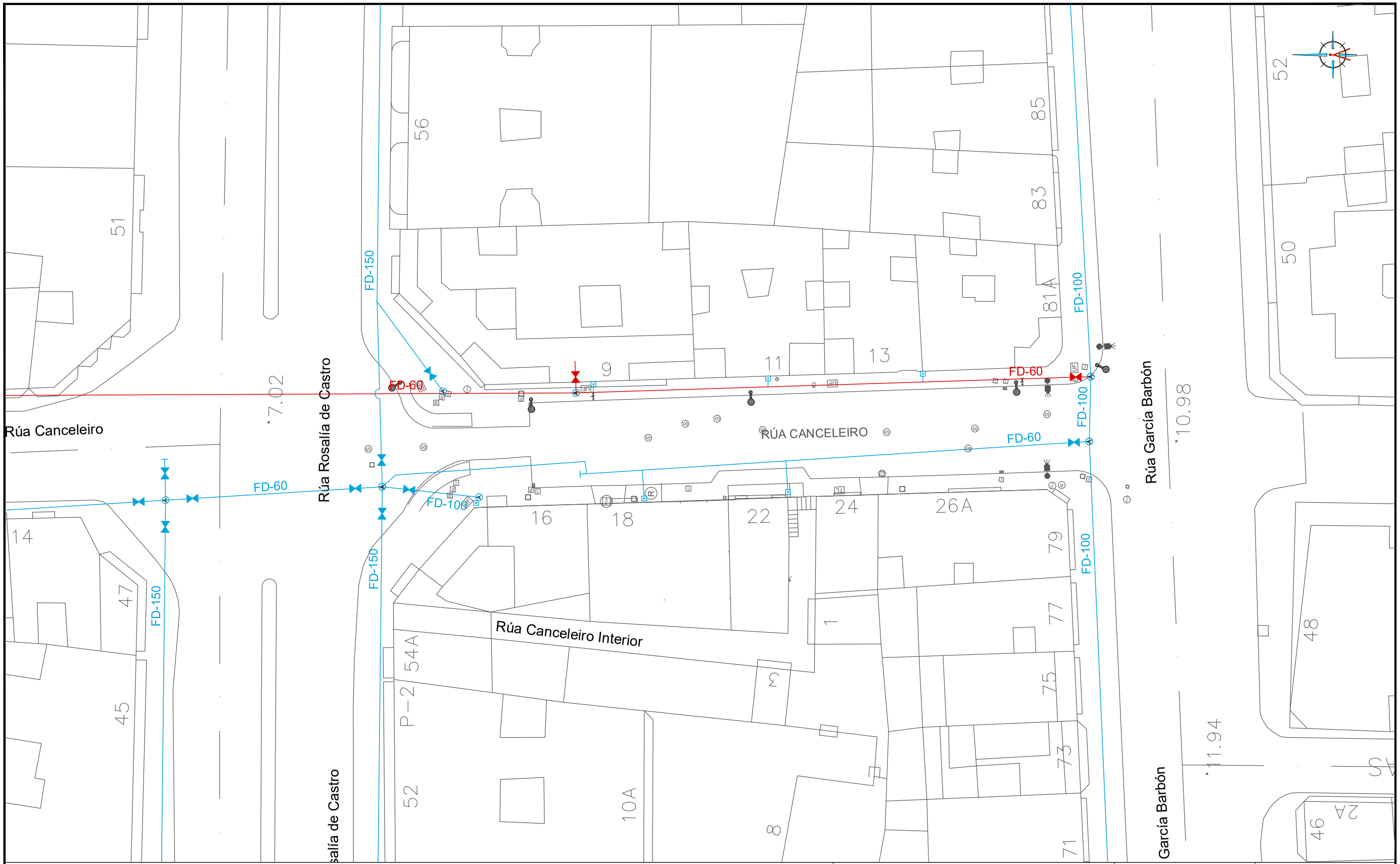

LEYENDA

- TUBERÍA DE FUNDICIÓN EXISTENTE
- POZO DE REGISTRO EXISTENTE
- VÁLVULA DE COMPUERTA EXISTENTE
- ACOMETIDA A VIVIENDA

HUMANIZACIÓN DA RÚA CANCELEIRO, ENTRE ROSALÍA DE CASTRO E GARCÍA BARBÓN

VIGO (PONTEVEDRA)

Octubre 2016

CONCELLERÍA DE FOMENTO | CONCELLO DE VIGO

PLANO nº **2.2**

RED DE ABASTECIMIENTO EXISTENTE

ESCALA

E: 1/400

0 m 4 m 8 m

EQUIPO REDACTOR

María Ferreiro Núñez
Ingeniera de Caminos
Colegiada nº 17.593

ingenia proyectos técnicos

Copia auténtica do orixinal - Concello de Vigo
Aprobado en Xunta de Goberno do 20/04/2017
Data impresión: 26/07/2017 09:38
Código de verificación: 28E54-44C2A-5EDC5-ADEB8
Pode validar e/ou obter copia electrónica do documento utilizando o código QR da esquerda ou o código de verificación na dirección da sede electrónica http://www.vigo.org/csv

Documento asinado
ASINADO POR: APROBADO POR XUNTA DE GOBERNO LOCAL - AYTO. DE VIGO - P3605700H 2017-04-21T14:21:14+02:00 -

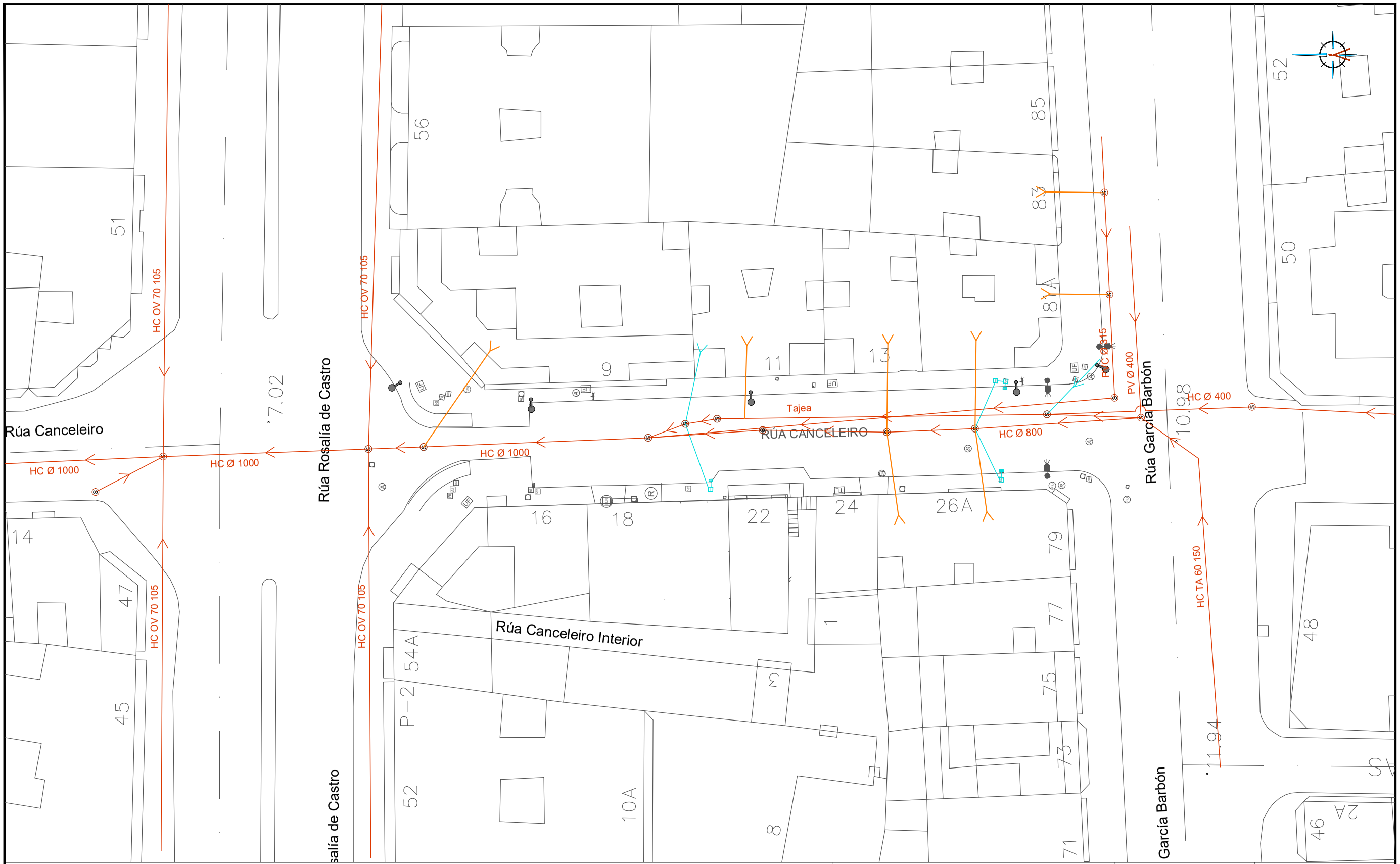

CANALIZACIÓN DE RESIDUALES EXISTENTE
POZO DE REGISTRO DE RESIDUALES EXISTENTE
ACOMETIDA DE RESIDUALES EXISTENTE
CANALIZACIÓN DE PLUVIALES EXISTENTE
ARQUETA DE PLUVIALES EXISTENTE
SUMIDERO EXISTENTE

HUMANIZACIÓN DA RÚA CANCELEIRO, ENTRE ROSALÍA DE CASTRO E GARCÍA BARBÓN

VIGO (PONTEVEDRA)

Octubre 2016

CONCELLERÍA DE FOMENTO

CONCELLO DE VIGO

PLANO nº **2.3**

RED DE SANEAMIENTO EXISTENTE

ESCALA

E: 1/400

0 m 4 m 8 m

EQUIPO REDACTOR

María Ferreiro Núñez
Ingeniera de Caminos
Colegiada nº 17.593

ingenia proyectos técnicos

Copia auténtica do orixinal - Concello de Vigo
Aprobado en Xunta de Goberno do 20/04/2017
Data impresión: 26/07/2017 09:38
Código de verificación: 28E54-44C2A-5EDC5-ADEB8
Pode validar e/ou obter copia electrónica do documento utilizando o código QR da esquerda ou o código de verificación na dirección da sede electrónica http://www.vigo.org/csv

Documento asinado
ASINADO POR: APROBADO POR XUNTA DE GOBERNO LOCAL - AYTO. DE VIGO - P3605700H 2017-04-21T14:21:14+02:00 -

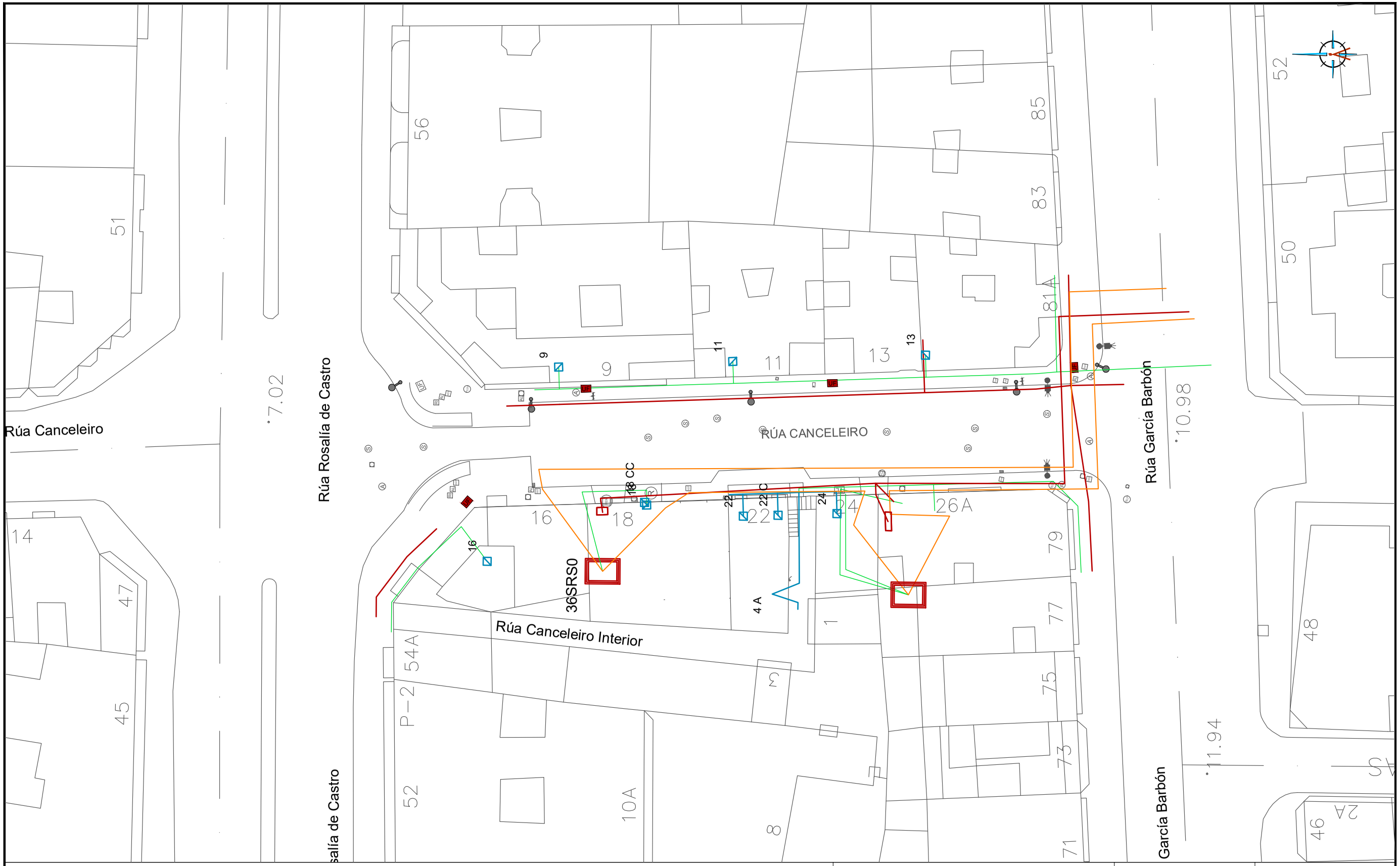

LEYENDA

- RED DE BAJA TENSIÓN SUBTERRÁNEA
- RED DE MEDIA TENSIÓN SUBTERRÁNEA
- RED DE BAJA TENSIÓN AÉREA
- CANALIZACIONES
- UF ARQUETA EXISTENTE
- C.T.

HUMANIZACIÓN DA RÚA CANCELEIRO, ENTRE ROSALÍA DE CASTRO E GARCÍA BARBÓN

VIGO (PONTEVEDRA)

Octubre 2016

CONCELLERÍA DE FOMENTO

CONCELLO DE VIGO

PLANO nº **2.4**

RED ELÉCTRICA EXISTENTE

ESCALA

E: 1/400

0 m 4 m 8 m

EQUIPO REDACTOR

María Ferreiro Núñez
Ingeniera de Caminos
Colegiada nº 17.593

ingenia proyectos técnicos

Copia auténtica do orixinal - Concello de Vigo
Aprobado en Xunta de Goberno do 20/04/2017
Pode validar e/ou obter copia electrónica do documento utilizando o código QR da esquerda ou o código de verificación na dirección da sede electrónica http://www.vigo.org/csv
Data impresión: 26/07/2017 09:38
Código de verificación: 28E54-44C2A-5EDC5-ADEB8

Documento asinado
ASINADO POR: APROBADO POR XUNTA DE GOBERNO LOCAL - AYTO. DE VIGO - P3605700H 2017-04-21T14:14:21+02:00 -

LEYENDA

- ARQUETA EXISTENTE
- CANALIZACIÓN EXISTENTE MOVISTAR
- LÍNEA MOVISTAR POR FACHADA

HUMANIZACIÓN DA RÚA CANCELEIRO, ENTRE ROSALÍA DE CASTRO E GARCÍA BARBÓN

VIGO (PONTEVEDRA)

Octubre 2016

CONCELLERÍA DE FOMENTO

CONCELLO DE VIGO

PLANO nº **2.5.1**

RED TELECOMUNICACIONES "TELEFÓNICA" EXISTENTE

ESCALA

E: 1/400

0 m 4 m 8 m

EQUIPO REDACTOR

María Ferreiro Núñez
Ingeniera de Caminos
Colegiada nº 17.593

ingenia proyectos técnicos

Copia auténtica do orixinal - Concello de Vigo
Aprobado en Xunta de Goberno do 20/04/2017
Data impresión: 26/07/2017 09:38
Páxina 8 de 41
Código de verificación: 28E54-44C2A-5EDC5-ADEB8
Pode validar e/ou obter copia electrónica do documento utilizando o código QR da esquerda ou o código de verificación na dirección da sede electrónica http://www.vigo.org/csv

Documento asinado

ASINADO POR: APROBADO POR XUNTA DE GOBERNO LOCAL - AYTO. DE VIGO - P3605700H 2017-04-21T14:21:14+02:00 -

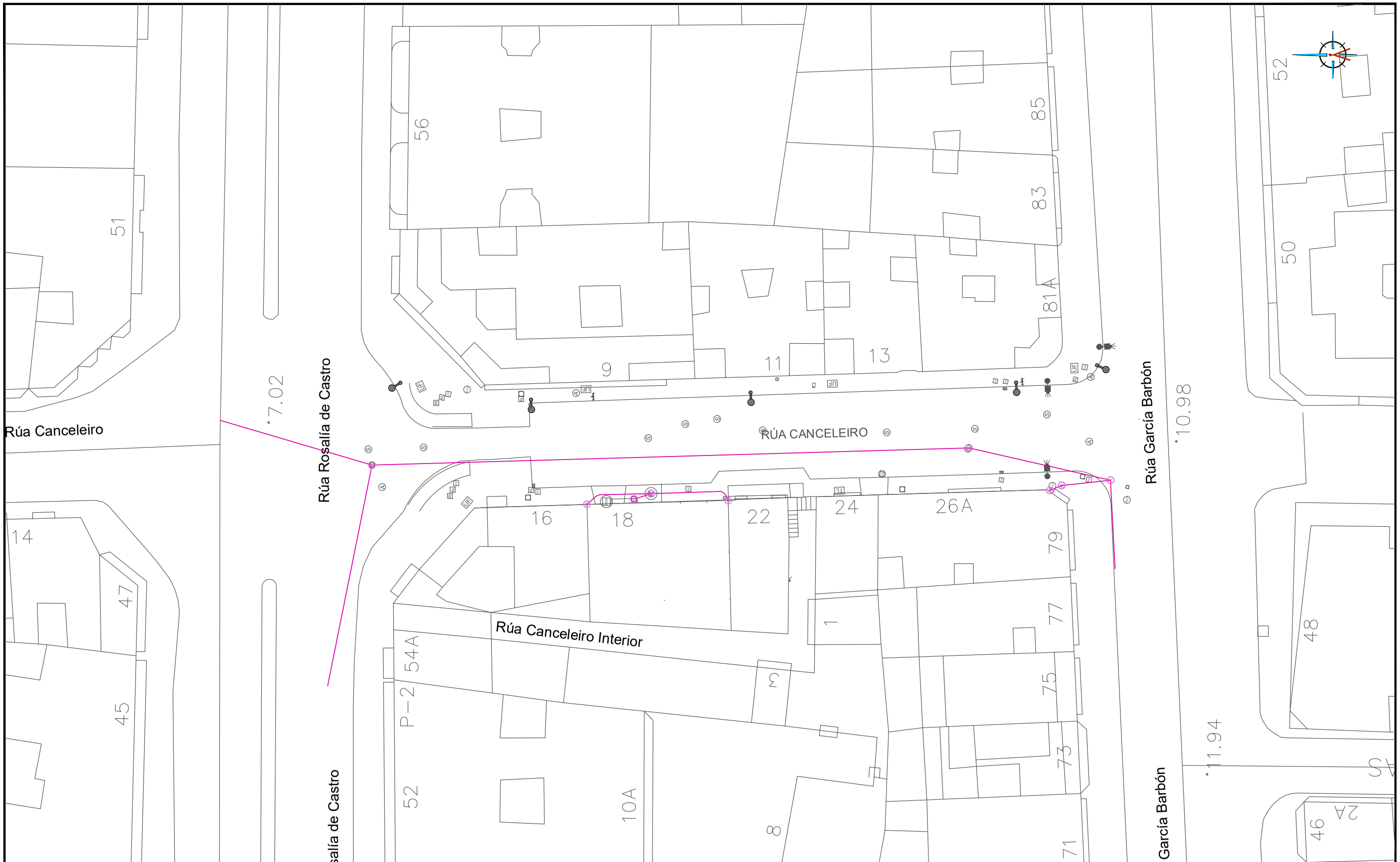

LEYENDA

- CANALIZACIÓN EXISTENTE
- ARQUETA
- ARMARIO
- ACOMETIDA

HUMANIZACIÓN DA RÚA CANCELEIRO, ENTRE ROSALÍA DE CASTRO E GARCÍA BARBÓN

VIGO (PONTEVEDRA)

Octubre 2016

CONCELLERÍA DE FOMENTO

CONCELLO DE VIGO

PLANO nº **2.5.2**

RED TELECOMUNICACIONES 'R' EXISTENTE

ESCALA

E: 1/400

0 m 4 m 8 m

EQUIPO REDACTOR

María Ferreiro Núñez
Ingeniera de Caminos
Colegiada nº 17.593

ingenia proyectos técnicos

Copia auténtica do orixinal - Concello de Vigo
Aprobado en Xunta de Goberno do 20/04/2017
Data impresión: 26/07/2017 09:38
Código de verificación: 28E54-44C2A-5EDC5-ADEB8
Pode validar e/ou obter copia electrónica do documento utilizando o código QR da esquerda ou o código de verificación na dirección da sede electrónica http://www.vigo.org/csv

Documento asinado
ASINADO POR: APROBADO POR XUNTA DE GOBERNO LOCAL - AYTO. DE VIGO - P3605700H 2017-04-21T14:21:14+02:00 -

ACOMETIDA EXISTENTE

RED DE GAS DE BAJA PRESIÓN EXISTENTE

G ARQUETAS DE GAS EXISTENTE

HUMANIZACIÓN DA RÚA CANCELEIRO, ENTRE ROSALÍA DE CASTRO E GARCÍA BARBÓN

VIGO (PONTEVEDRA)

Octubre 2016

CONCELLERÍA DE FOMENTO

CONCELLO DE VIGO

PLANO nº **2.6**

RED DE GAS EXISTENTE

ESCALA

E: 1/400

0 m 4 m 8 m

EQUIPO REDACTOR

María Ferreiro Núñez
Ingeniera de Caminos
Colegiada nº 17.593

ingenia proyectos técnicos

Copia auténtica do orixinal - Concello de Vigo
Aprobado en Xunta de Goberno do 20/04/2017
Data impresión: 26/07/2017 09:38
Páxina 10 de 41
Código de verificación: 28E54-44C2A-5EDC5-ADEB8
Pode validar e/ou obter copia electrónica do documento utilizando o código QR da esquerda ou o código de verificación na dirección da sede electrónica http://www.vigo.org/csv

Documento asinado

ASINADO POR: APROBADO POR XUNTA DE GOBERNO LOCAL - AYTO. DE VIGO - P3605700H 2017-04-21T14:21:14+02:00 -

LEYENDA

- LOSA GRANITO GRIS ALBA 60x40x6CM
- LOSA GRANITO ROSA PORRIÑO 80x40X6CM
- PAVIMENTO DE HORMIGÓN PULIDO HF-4,5
- PAVIMENTO BITUMINOSO
- LOSA GRANITO ROJO ALTAMIRA 30X30CM
- ALCORQUE 80x80CM

HUMANIZACIÓN DA RÚA CANCELEIRO, ENTRE ROSALÍA DE CASTRO E GARCÍA BARBÓN

VIGO (PONTEVEDRA)

Octubre 2016

CONCELLERÍA DE FOMENTO

CONCELLO DE VIGO

PLANO nº **3.1**

PLANTA FIRMES Y PAVIMENTOS

ESCALA

E: 1/250

0 m 2,5 m 5 m

EQUIPO REDACTOR

María Ferreiro Núñez
Ingeniera de Caminos
Colegiada nº 17.593

ingenia proyectos técnicos

Copia auténtica do orixinal - Concello de Vigo
Aprobado en Xunta de Goberno do 20/04/2017
Data impresión: 26/07/2017 09:38
Páxina 11 de 41
Código de verificación: 28E54-44C2A-5EDC5-ADEB8
Pode validar e/ou obter copia electrónica do documento utilizando o código QR da esquerda ou o código de verificación na dirección da sede electrónica http://www.vigo.org/csv

Documento asinado

ASINADO POR: APROBADO POR XUNTA DE GOBERNO LOCAL - AYTO. DE VIGO - P3605700H 2017-04-21T14:21:14+02:00 -

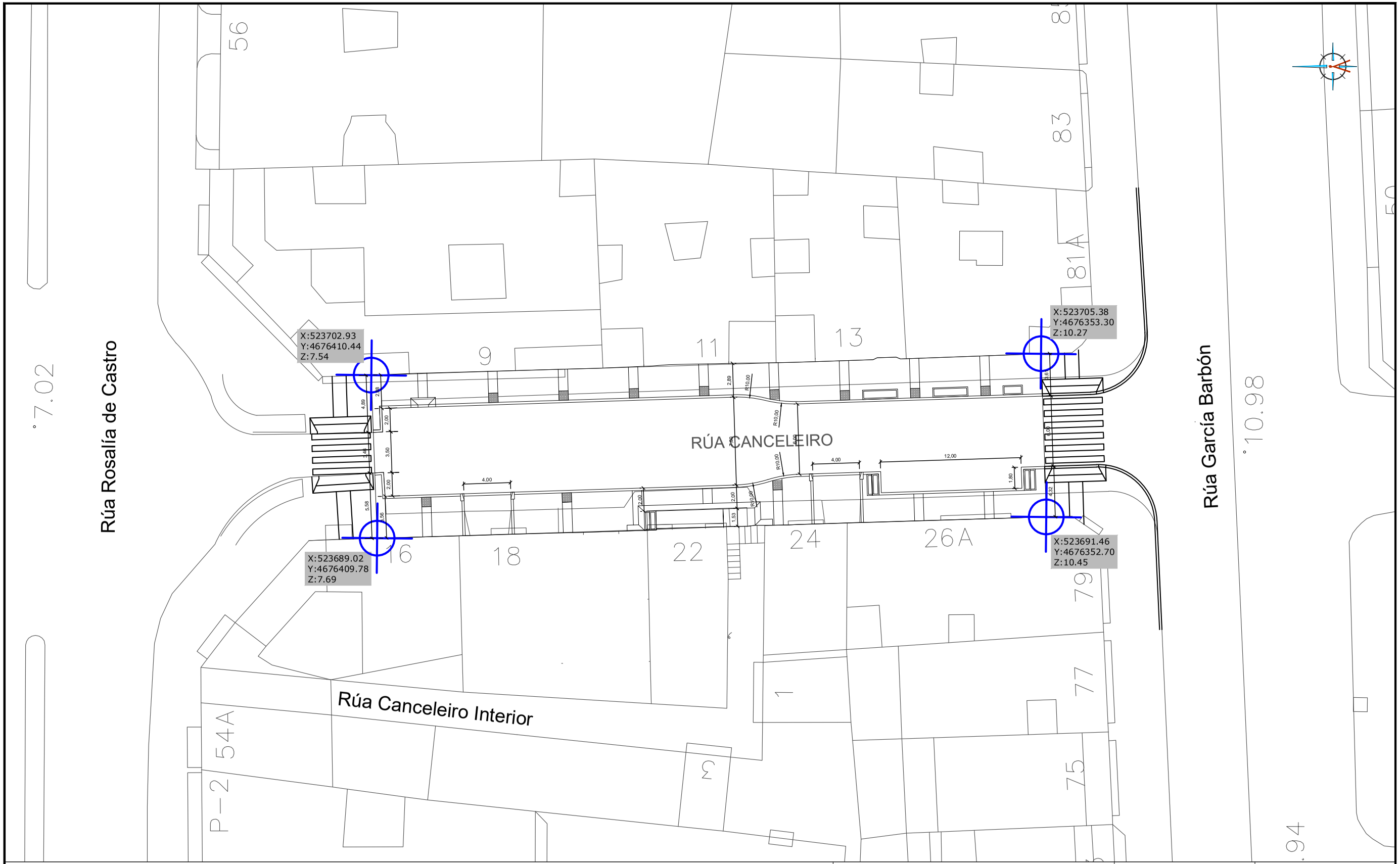

HUMANIZACIÓN DA RÚA CANCELEIRO, ENTRE ROSALÍA DE CASTRO E GARCÍA BARBÓN

VIGO (PONTEVEDRA)

Octubre 2016

CONCELLERÍA DE FOMENTO

CONCELLO DE VIGO

PLANO nº **3.2**

PLANTA DEFINICIÓN GEOMÉTRICA

ESCALA

E: 1/300

0 m 3 m 6 m

EQUIPO REDACTOR

María Ferreiro Núñez
Ingeniera de Caminos
Colegiada nº 17.593

ingenia proyectos técnicos

Copia auténtica do orixinal - Concello de Vigo
Aprobado en Xunta de Goberno do 20/04/2017
Data impresión: 26/07/2017 09:38
Páxina 12 de 41
Código de verificación: 28E54-44C2A-5EDC5-ADEB8
Pode validar e/ou obter copia electrónica do documento utilizando o código QR da esquerda ou o código de verificación na dirección da sede electrónica http://www.vigo.org/csv

Documento asinado

ASINADO POR: APROBADO POR XUNTA DE GOBERNO LOCAL - AYTO. DE VIGO - P3605700H 2017-04-21T14:14:21+02:00 -

S.T.1. SECCIÓN TIPO EN ACERA - APARCAMIENTO - CALZADA - VADO

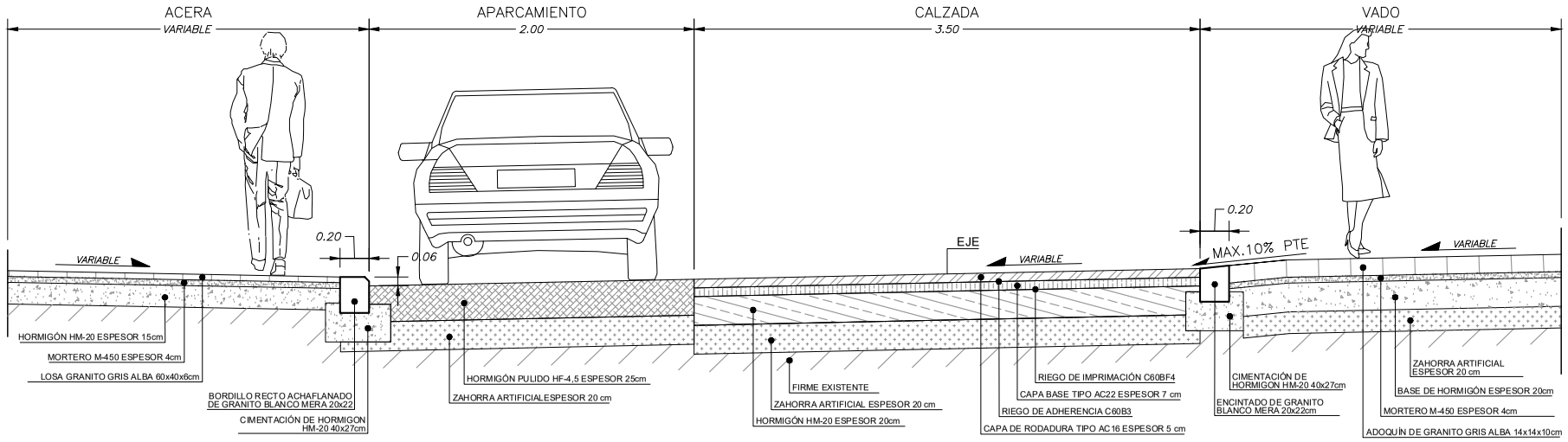

S.T.2. SECCIÓN TIPO EN ACERA - APARCAMIENTO - CALZADA - ACERA CON ALCORQUE

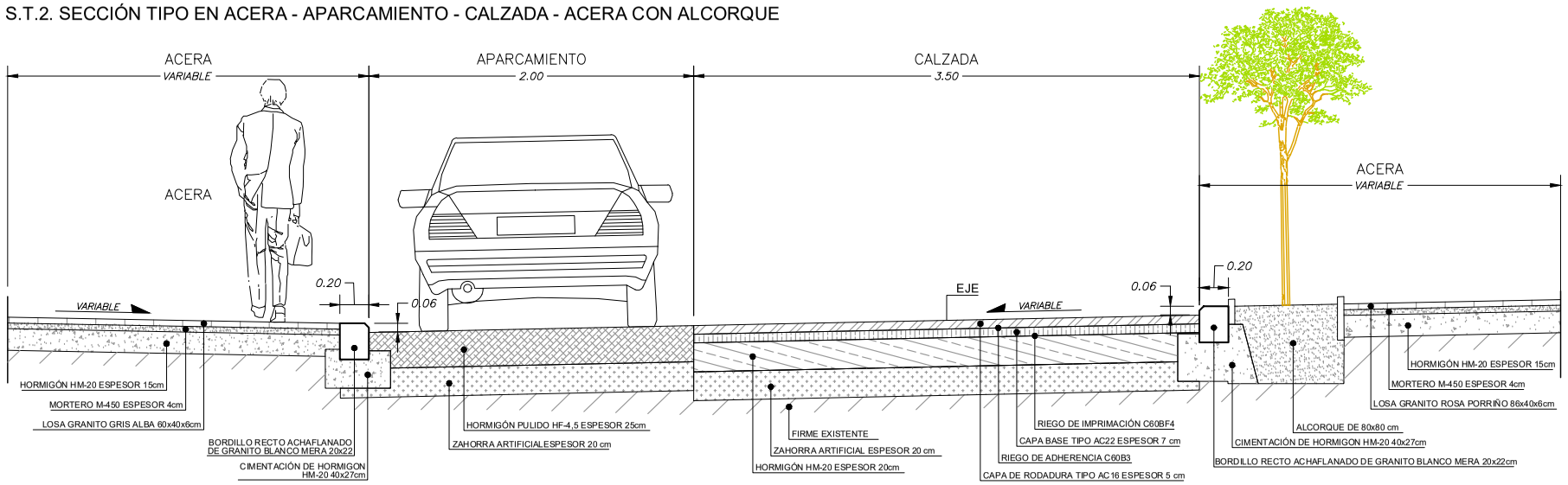

S.T.3. SECCIÓN TIPO EN VADO PEATONAL - CALZADA - VADO PEATONAL

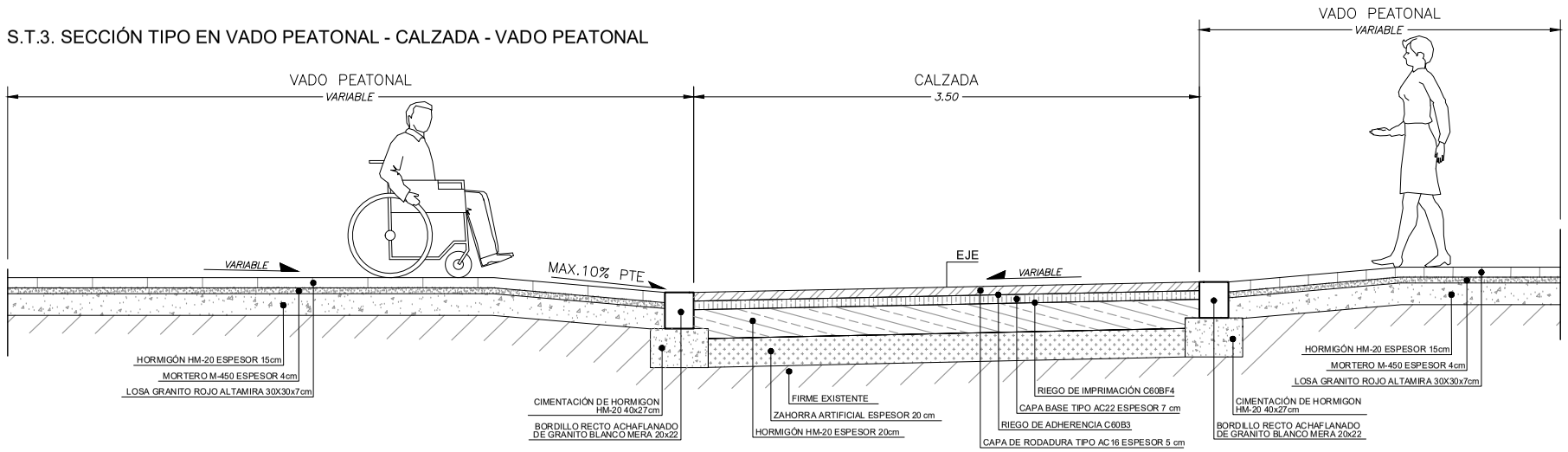

HUMANIZACIÓN DA RÚA CANCELEIRO, ENTRE ROSALÍA DE CASTRO E GARCÍA BARBÓN VIGO (PONTEVEDRA)	PLANO nº **3.3** **Hoja 1 de 2** **SECCIONES TIPO DE VIALES Y DETALLES DE PAVIMENTACIÓN**	EQUIPO REDACTOR María Ferreiro Núñez Ingeniera de Caminos Colegiada nº 17.593
Octubre 2016		
CONCELLERÍA DE FOMENTO · CONCELLO DE VIGO	ESCALA E: 1/40 0 m · 0.4 m · 0.8 m	ingenia proyectos técnicos

Copia auténtica do orixinal - Concello de Vigo
Aprobado en Xunta de Goberno do 20/04/2017
Data impresión: 26/07/2017 09:38
Páxina 13 de 41
Código de verificación: 28E54-44C2A-5EDC5-ADEB8
Pode validar e/ou obter copia electrónica do documento utilizando o código QR da esquerda ou o código de verificación na dirección da sede electrónica http://www.vigo.org/csv

Documento asinado
ASINADO POR: APROBADO POR XUNTA DE GOBERNO LOCAL - AYTO. DE VIGO - P3605700H 2017-04-21T14:14:21+02:00 -

PIEZA LATERAL PARA FORMACIÓN DE VADO EN PASO DE VEHÍCULOS

E 1/10

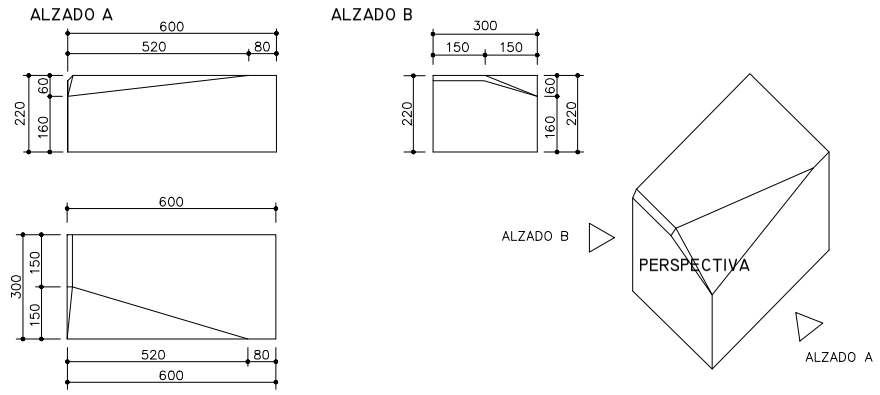

LOSA DE PAVIMENTO TACTIL DIRECCIONAL

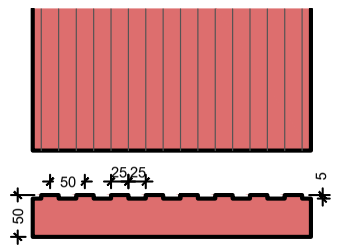

E 1/10

LOSA ROJA PAVIMENTO TACTIL DE BOTONES

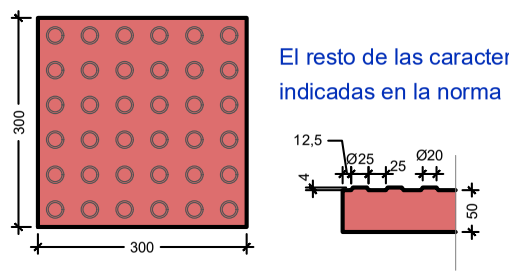

El resto de las características serán las indicadas en la norma UNE 127029.

E 1/10

VADO PEATONAL DE 3 PENDIENTES X< 10%

E 1/40

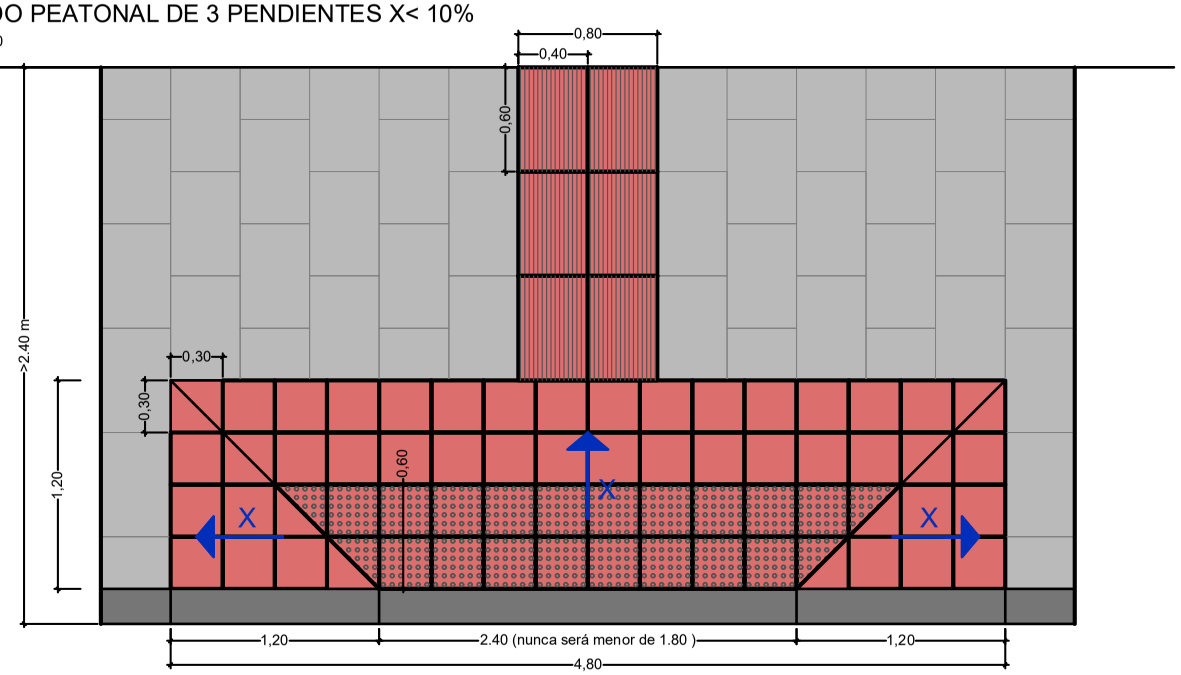

VADO PEATONAL DE 3 PENDIENTES X< 10%

E 1/40

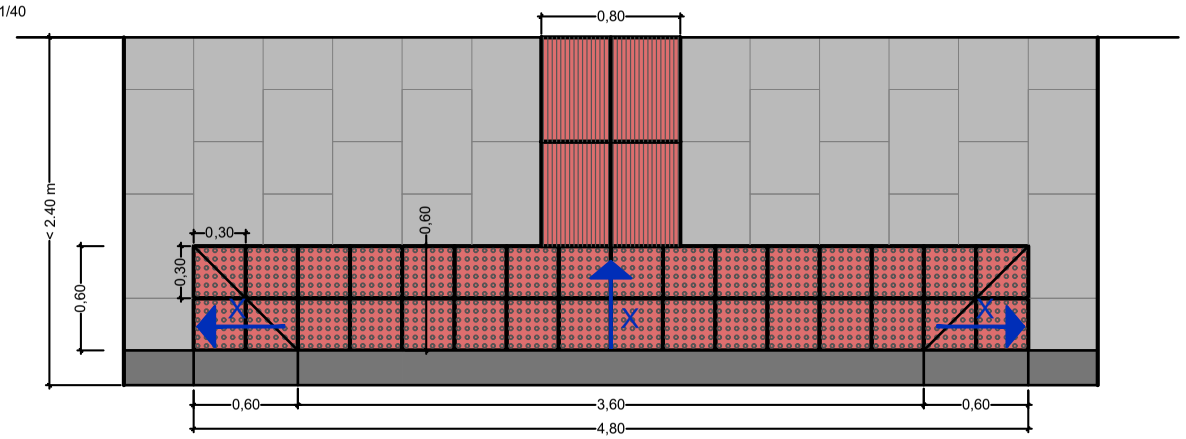

ACCESO MUNUSVALIDOS DE 3 PENDIENTES X< 10%

E 1/40

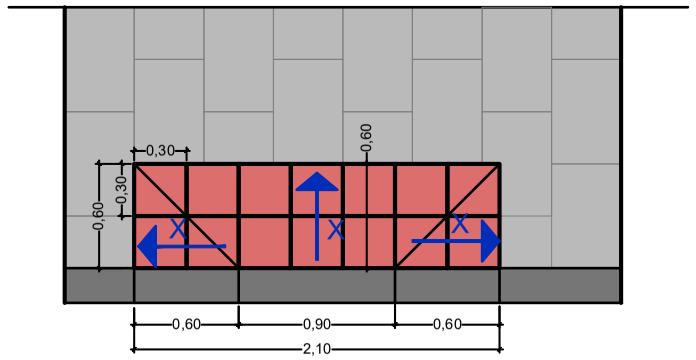

HUMANIZACIÓN DA RÚA CANCELEIRO, ENTRE ROSALÍA DE CASTRO E GARCÍA BARBÓN VIGO (PONTEVEDRA)	PLANO nº **3.3** **Hoja 2 de 2** **SECCIONES TIPO DE VIALES Y DETALLES DE PAVIMENTACIÓN**	EQUIPO REDACTOR María Ferreiro Núñez Ingeniera de Caminos Colegiada nº 17.593 ingenia proyectos técnicos
Octubre 2016		
CONCELLERÍA DE FOMENTO — CONCELLO DE VIGO	ESCALA VARIAS	

Copia auténtica do orixinal - Concello de Vigo
Aprobado en Xunta de Goberno do 20/04/2017
Data impresión: 26/07/2017 09:38
Páxina 14 de 41
Código de verificación: 28E54-44C2A-5EDC5-ADEB8
Pode validar e/ou obter copia electrónica do documento utilizando o código QR da esquerda ou o código de verificación na dirección da sede electrónica http://www.vigo.org/csv

Documento asinado
ASINADO POR: APROBADO POR XUNTA DE GOBERNO LOCAL - AYTO. DE VIGO - P3605700H 2017-04-21T14:14:21+02:00 -

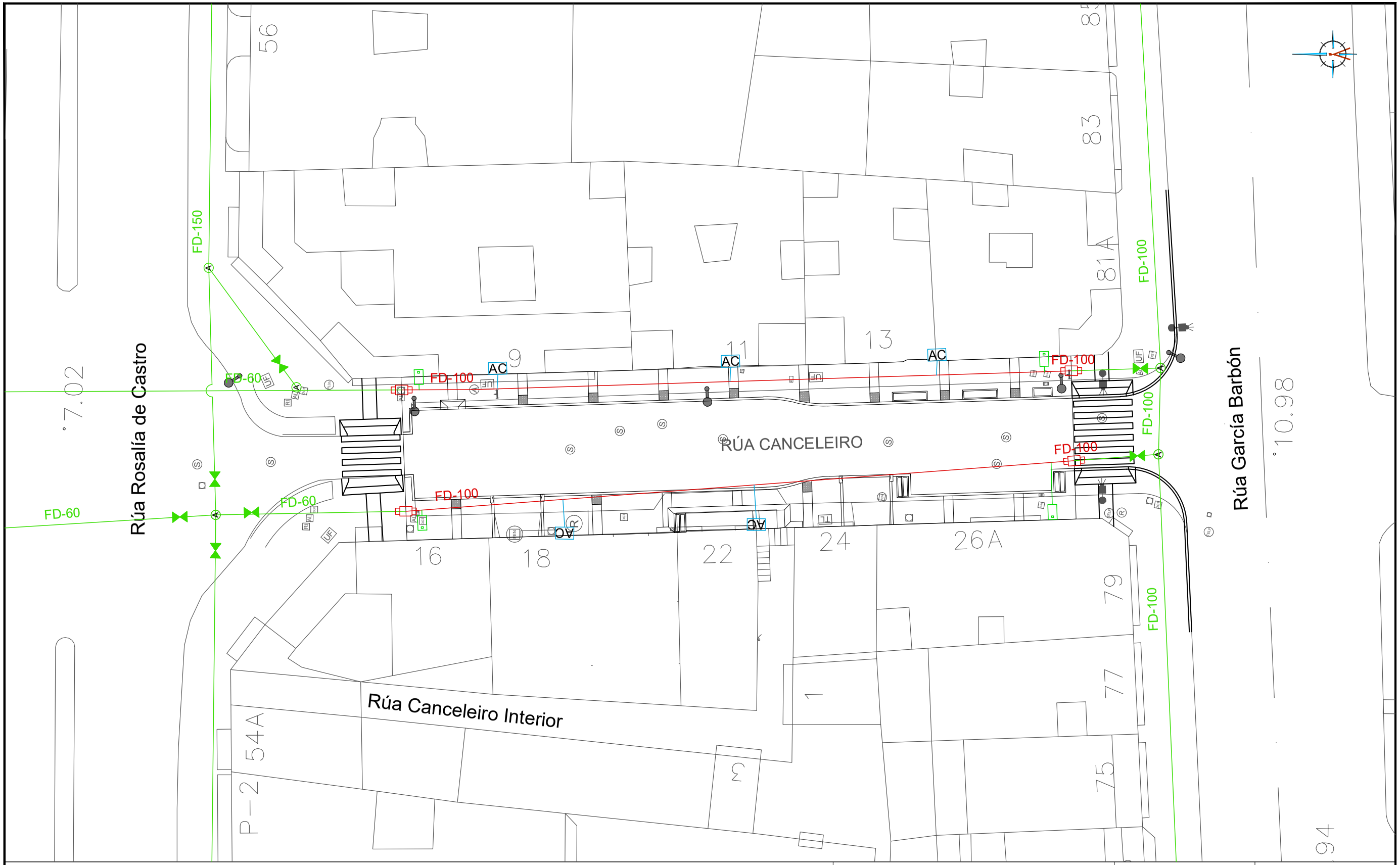

LEYENDA

- CANALIZACIÓN EXISTENTE A MANTENER
- CANALIZACIÓN PROYECTADA DE FDØ100 PN10
- (A) ARQUETA DE ABASTECIMIENTO A REPONER
- (A) ARQUETA DE ABASTECIMIENTO A MANTENER
- BOCA DE RIEGO PROYECTADA
- VÁLVULA DE COMPUERTA A MANTENER
- VÁLVULA DE COMPUERTA A RENOVAR
- CONEXIÓN CON RED EXISTENTE
- AC ARQUETA + TRAMO DE ACOMETIDA A REPONER

HUMANIZACIÓN DA RÚA CANCELEIRO, ENTRE ROSALÍA DE CASTRO E GARCÍA BARBÓN

VIGO (PONTEVEDRA)

Octubre 2016

CONCELLERÍA DE FOMENTO | CONCELLO DE VIGO

PLANO nº **4.1**

RED DE ABASTECIMIENTO

ESCALA

E: 1/300

0 m 3 m 6 m

EQUIPO REDACTOR

María Ferreiro Núñez
Ingeniera de Caminos
Colegiada nº 17.593

ingenia proyectos técnicos

Copia auténtica do orixinal - Concello de Vigo
Aprobado en Xunta de Goberno do 20/04/2017
Data impresión: 26/07/2017 09:38 | Páxina 15 de 41
Código de verificación: 28E54-44C2A-5EDC5-ADEB8
Pode validar e/ou obter copia electrónica do documento utilizando o código QR da esquerda ou o código de verificación na dirección da sede electrónica http://www.vigo.org/csv

Documento asinado

ASINADO POR: APROBADO POR XUNTA DE GOBERNO LOCAL - AYTO. DE VIGO - P3605700H 2017-04-21T14:14:21+02:00 -

HIDRANTE SUBTERRANEO PARA INCENDIOS

ESCALA: 1/20

ESQUEMA DE LA INSTALACIÓN

ESCALA: 1/40

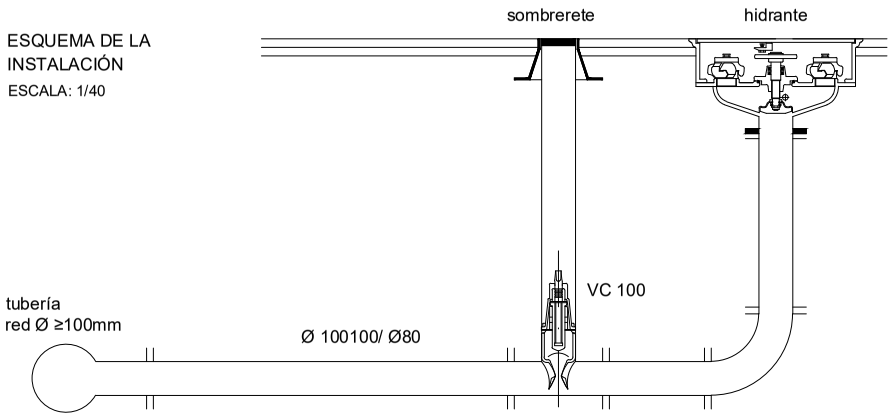

HIDRANTE

ESCALA: 1/10

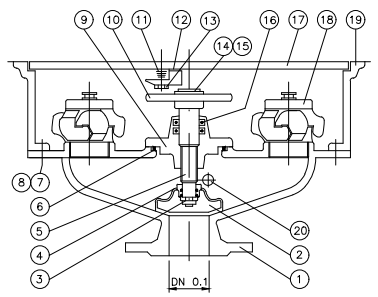

acometida 100mm.

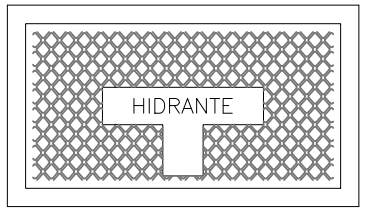

MARCA	Nº PIEZAS	DENOMINACIÓN
1	1	CUERPO
2	1	CIERRE
3	1	ARANDELA SECCIONADA
4	1	TORNILLO SUJETA CIERRE
5	1	EJE
6	1	JUNTA TÓRICA
7	1	TUERCA
8	1	TORNILLO
9	1	TAPA CUERPO
10	1	VOLANTE
11	1	RESORTE
12	1	GATILLO - CERRADURA
13	1	TORNILLO PARA CERRADURA
14	1	ARANDELA
15	1	TORNILLO
16	1	JUNTA TÓRICA
17	1	TAPA REGISTRO
18	1	RACOR + TAPÓN DE 70
19	1	REGISTRO
20	1	VÁLVULA DE VACIADO

ARQUETA DE REGISTRO PARA HIDRANTE DE INCENDIOS.

ESCALA: 1/20

SECCIÓN

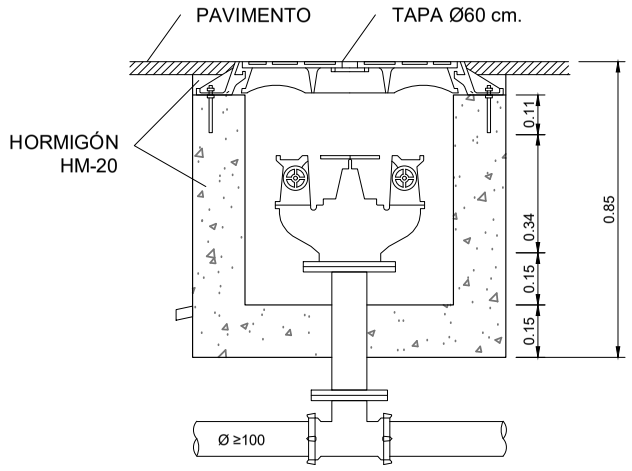

PLANTA

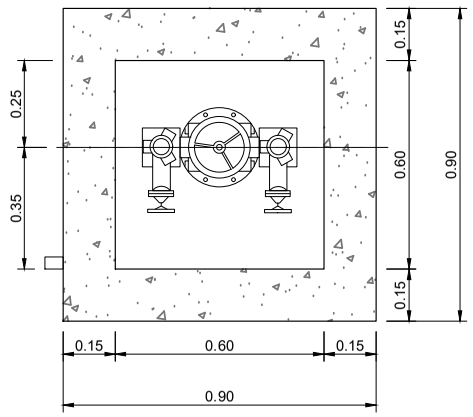

ACOMETIDA A VIVIENDAS

ESCALA: 1/20

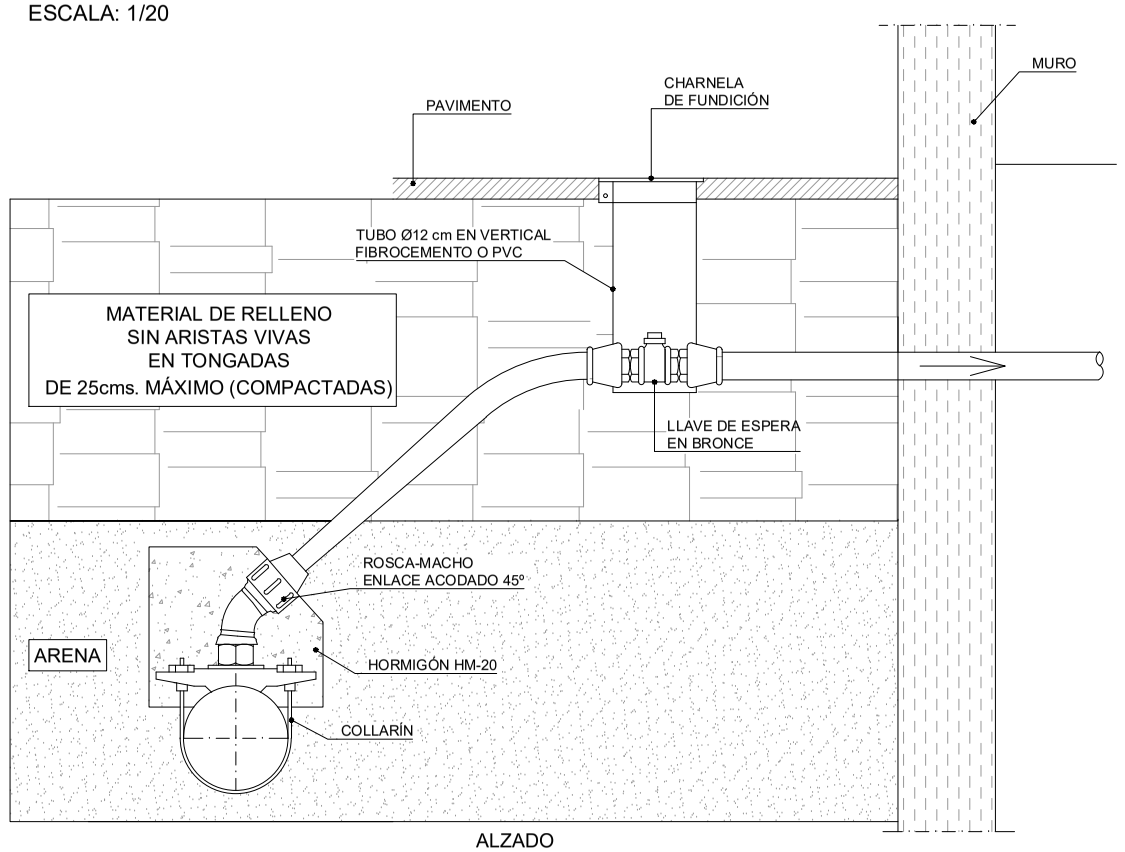

ALZADO

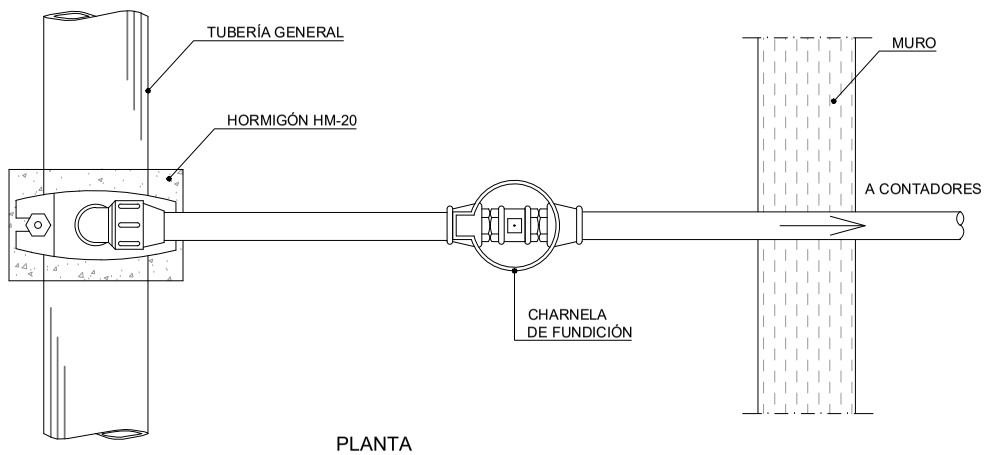

PLANTA

ZANJA TIPO DE ABASTECIMIENTO

ESCALA: 1/20

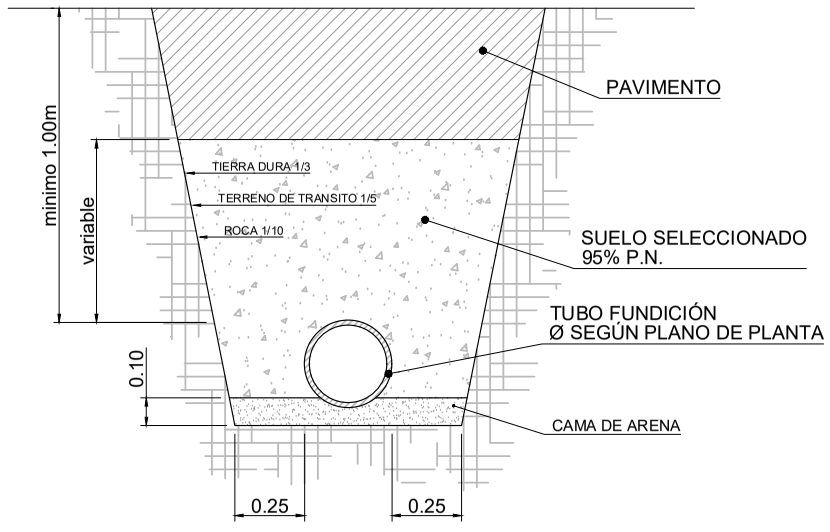

HUMANIZACIÓN DA RÚA CANCELEIRO, ENTRE ROSALÍA DE CASTRO E GARCÍA BARBÓN VIGO (PONTEVEDRA)	PLANO nº **4.2** **Hoja 1 de 3** **DETALLES ABASTECIMIENTO**	EQUIPO REDACTOR María Ferreiro Núñez Ingeniera de Caminos Colegiada nº 17.593 ingenia proyectos técnicos
Octubre 2016		
CONCELLERÍA DE FOMENTO / CONCELLO DE VIGO	ESCALA VARIAS	

Copia auténtica do orixinal - Concello de Vigo
Data impresión: 26/07/2017 09:38
Páxina 16 de 41
Aprobado en Xunta de Goberno do 20/04/2017
Código de verificación: 28E54-44C2A-5EDC5-ADEB8
Pode validar e/ou obter copia electrónica do documento utilizando o código QR da esquerda ou o código de verificación na dirección da sede electrónica http://www.vigo.org/csv

Documento asinado
ASINADO POR: APROBADO POR XUNTA DE GOBERNO LOCAL - AYTO. DE VIGO - P3605700H 2017-04-21T14:14:21+02:00 -

MACIZO DE ANCLAJE PARA VALVULAS

ESCALA: 1/20

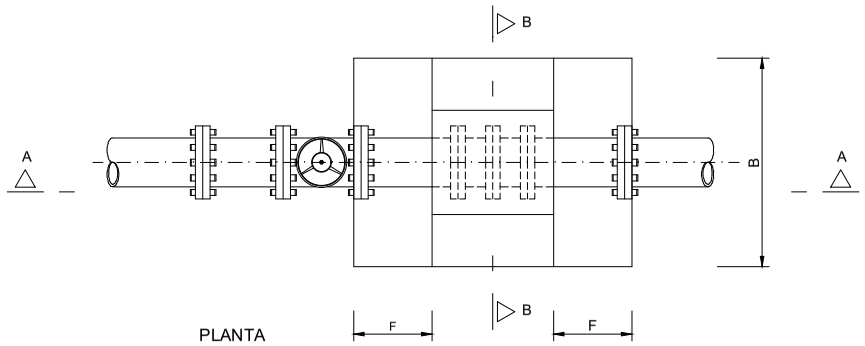

PLANTA

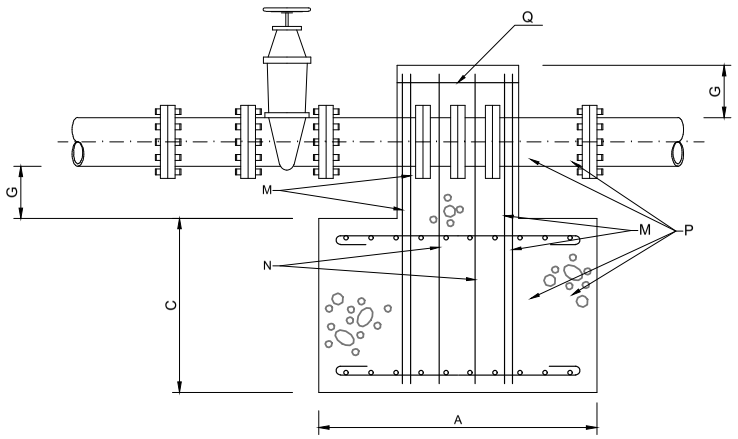

SECCION A-A

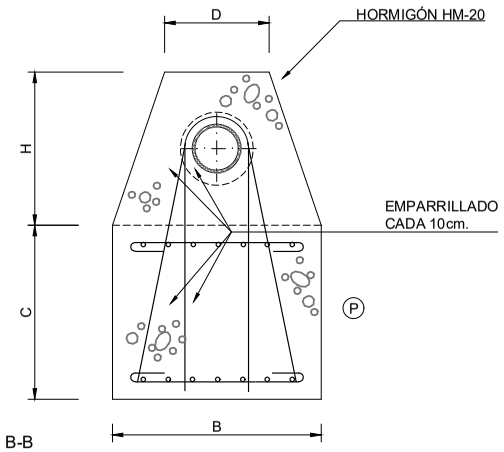

SECCION B-B

M.A.	D.N. mm.	DIMENSIONES							ARMADURAS			
		A	B	C	D	E	F	G	M	N	P	Q
1.1	100	0.80	0.60	0.50	0.30	0.35	0.225	0.15	4Ø12	1Ø12	Ø 0	5Ø10
1.2	200	1.30	1.00	0.70	0.40	0.40	0.45	0.15	4Ø14	1Ø14	Ø 0	5Ø10
1.3	300	1.80	1.30	1.00	0.60	0.60	0.50	0.15	4Ø14	2Ø14	Ø 0	5Ø10

MACIZO DE ANCLAJE PARA PIEZA EN "T"

ESCALA: 1/15

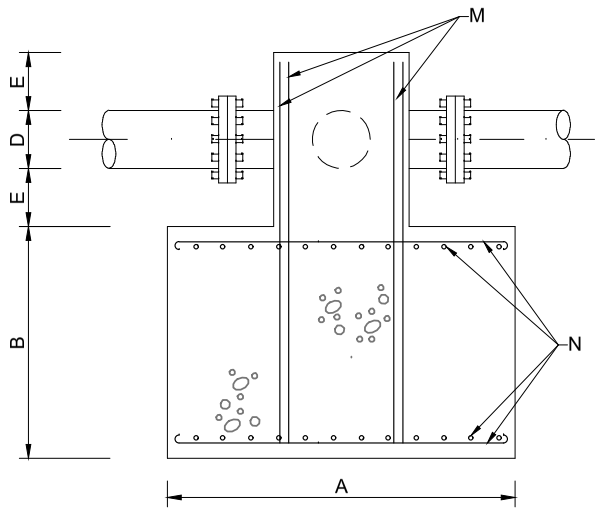

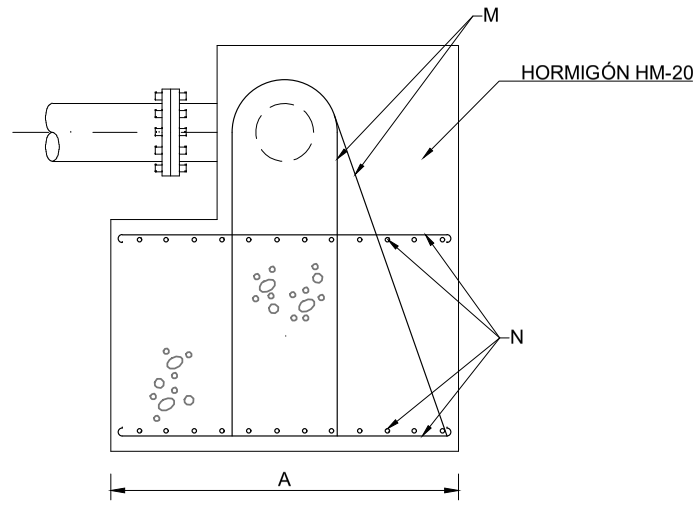

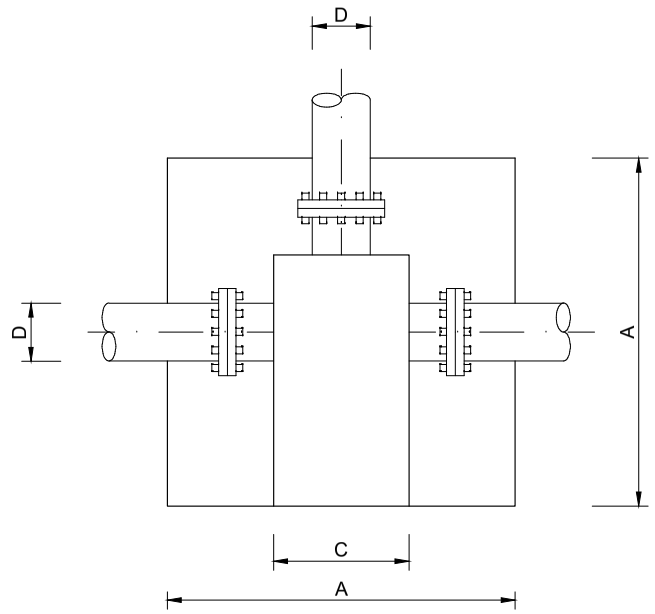

NOTA.- TODOS LOS M.A. LLEVARÁN UNA CAMA DE HORMIGÓN DE LIMPIEZA DE 10 cm. DE ESPESOR

M.A.	D.N. mm.	DIMENSIONES					ARMADURAS	
		A	B	C	D	E	M	N
3.2	≤ 100	0.75	0.45	0.30	≤ 0.10	0.15	4Ø10	Ø 10
3.3	≤ 200	1.10	0.65	0.40	≤ 0.20	0.15	4Ø12	Ø 12
3.4	≤ 300	1.50	0.80	0.45	≤ 0.30	0.15	8Ø12	Ø 12
3.5	≤ 400	1.70	0.95	0.55	≤0.40	0.25	10Ø12	Ø 12

VÁLVULAS DE COMPUERTA

ESCALA: 1/10

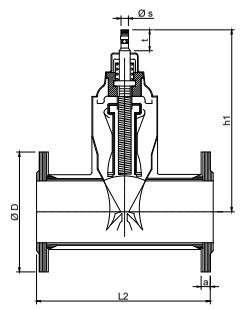

Ø Tipos 23 DN	Número de vueltas para el cierre	L2 mm	h1 mm	D mm	a mm
50	12.5	250	222	165	19
80	17	280	289	200	19
100	21	300	336	225	19
-	25	-	376	-	-
150	30	350	421	285	19

Campo de aplicaciones: ≤ D 150 mm.

Especificaciones:

- **Cuerpo:** Fundición nodular GGG40 Ø GGG50 revestida por empolvado epoxy.
- **Tapa:** Funfición nodular, revestida por empolvado epoxy, poliamida espesor no inferior a 200µ.
- **Compuerta:** Fundición nodular, recubierta de Nitrilo o Etileno Propileno EPDM.
- **Eje:** Acero inoxidable, forjado en foso.
- **Fijación tapa-cuerpo:** Sin tornillería, efecto autoclave o con tornillería de acero Bicromatado.
- **Tuerca unión compuerta/eje:** Aleación de cobre.
- **Estanquidad al paso de eje:** 2 juntas tóricas de Nitrilo.
- **Cuerpo:** De fondo liso, sin entalladura de anclaje.
- **Compuerta:** con guiado independiente.
- **Presión de trabajo:** 16 atmósferas (PN-16).
- **Longitud:** según DIN 3202 Fs.
- **Tornillos:** Bicromatados.
- **Taladro de bridas:** s/DIN 2533, PN-16.

HUMANIZACIÓN DA RÚA CANCELEIRO, ENTRE ROSALÍA DE CASTRO E GARCÍA BARBÓN

VIGO (PONTEVEDRA)

Octubre 2016

CONCELLERÍA DE FOMENTO

CONCELLO DE VIGO

PLANO nº **4.2**
Hoja 2 de 3

DETALLES ABASTECIMIENTO

ESCALA

VARIAS

EQUIPO REDACTOR

María Ferreiro Núñez
Ingeniera de Caminos
Colegiada nº 17.593

ingenia proyectos técnicos

Copia auténtica do orixinal - Concello de Vigo
Aprobado en Xunta de Goberno do 20/04/2017
Data impresión: 26/07/2017 09:38
Código de verificación: 28E54-44C2A-5EDC5-ADEB8
Pode validar e/ou obter copia electrónica do documento utilizando o código QR da esquerda ou o código de verificación na dirección da sede electrónica http://www.vigo.org/csv

Documento asinado
ASINADO POR: APROBADO POR XUNTA DE GOBERNO LOCAL - AYTO. DE VIGO - P3605700H 2017-04-21T14:21:14+02:00 -

EJECUCION DE LOS ANCLAJES VERTICALES

ESCALA: 1/15

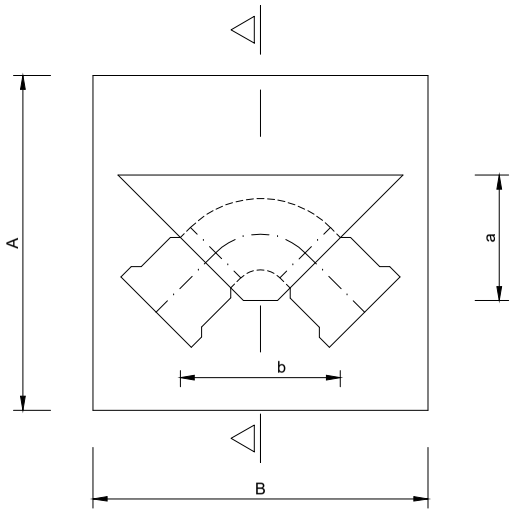

PLANTA

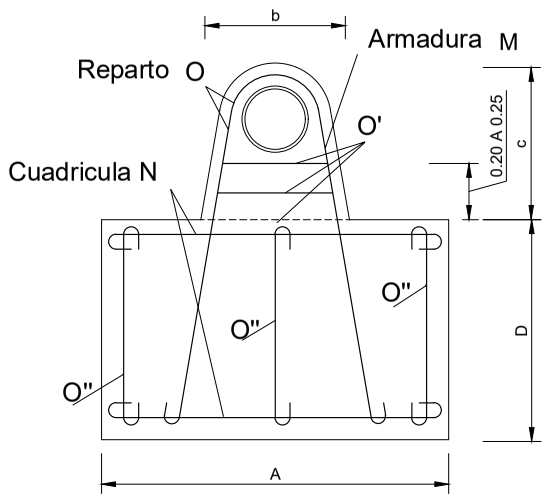

SECCION A-A

Codos de 45° y 22°

Presión 15 Atmósferas

0 (mm.)		80	100	125	150	200	250	300	350	400	450	500	600
DIMENSIONES EN mm.	a	0.18	0.20	0.23	0.28	0.30	0.35	0.40	0.45	0.50	0.49	0.60	0.70
	b	0.15	0.18	0.20	0.22	0.25	0.29	0.34	0.39	0.44	0.49	0.54	0.64
	c	0.34	0.37	0.40	0.43	0.47	0.53	0.59	0.66	0.73	0.78	0.84	0.94
	A	0.40	0.50	0.60	0.70	0.80	0.90	1.05	1.20	1.30	1.40	1.50	1.70
	B	0.60	0.70	0.75	0.85	1.10	1.30	1.50	1.65	1.80	1.95	2.10	2.50
	D	0.52	0.57	0.70	0.80	0.95	1.10	1.15	1.25	1.40	1.50	1.60	1.75
ARMADURAS Ø EN mm.	M	2010	2010	2010	2010	3012	3014	4014	4016	4018	4020	5020	5022
	N	#08 a 0.15	#08 a 0.15	#08 a 0.15	#08 a 0.20	#10 a 0.20	#12 a 0.20	#12 a 0.20	#14 a 0.20	#14 a 0.20	#16 a 0.20	#16 a 0.20	#16 a 0.20
	O	208	308	308	4010	5010	6010	7012	8014	8016	9016	10018	10018
	O'	208	208	208	2010	2010	2010	3012	3014	3016	3016	6018	6018
	O''	808	808	808	10010	12010	13010	17012	18014	20016	21016	23018	26018
EXCAVACIÓN (m^3)		0.125	0.200	0.315	0.476	0.836	1.287	1.862	2.743	4.085	5.260	6.681	9.918
HORMIGÓN (m^3)		0.135	0.213	0.333	0.501	0.871	1.341	1.811	2.591	3.437	4.305	5.312	7.860
HIERRO (Kg.)		8.8	10.7	12.2	22.6	33.0	58.8	60.4	129.3	178.3	227.4	320.7	404.6

Codos de 90° y TES, poniendo el anclaje definido por el Ø de la derivación

Presión 15 Atmósferas

0 (mm.)		80	100	125	150	200	250	300	350	400	450	500	600
DIMENSIONES EN mm.	a	0.18	0.20	0.23	0.26	0.30	0.35	0.40	0.45	0.50	0.55	0.60	0.70
	b	0.15	0.18	0.20	0.22	0.25	0.29	0.34	0.39	0.44	0.49	0.54	0.64
	c	0.34	0.37	0.40	0.43	0.47	0.53	0.59	0.66	0.73	0.78	0.84	0.94
	A	0.65	0.70	0.80	0.90	1.05	1.15	1.30	1.45	1.60	1.75	1.90	2.10
	B	0.75	0.80	0.90	1.05	1.45	1.65	1.85	2.05	2.25	2.45	2.65	3.10
	D	0.60	0.69	0.75	0.87	0.98	1.26	1.37	1.57	1.68	1.80	1.92	2.15
ARMADURAS Ø EN mm.	M	2010	2012	2014	2016	4014	4016	4018	6018	6020	6022	8022	8025
	N	#08 a 0.15	#10 a 0.20	#10 a 0.20	#12 a 0.20	#12 a 0.20	#14 a 0.20	#14 a 0.20	#16 a 0.20	#16 a 0.20	#18 a 0.20	#18 a 0.20	#20 a 0.20
	O	208	3010	3010	4012	5012	6014	7014	8016	8016	9018	10018	10020
	O'	208	2010	2010	2012	2012	2014	3014	3016	3016	3018	6018	6020
	O''	808	10010	10010	12012	16012	17014	19014	22016	24016	25018	29018	32020
EXCAVACIÓN (m^3)		0.282	0.386	0.526	0.822	1.764	2.938	4.290	6.007	7.915	10.146	12.730	17.822
HORMIGÓN (m^3)		0.292	0.399	0.554	0.847	1.496	2.445	3.375	4.784	6.209	7.928	9.939	14.419
HIERRO (Kg.)		10.9	19.2	23.8	41.6	64.5	114.6	147.6	240.6	292.0	404.5	529.7	821.2

CUADRO DE CARACTERISTICAS SEGUN EHE

	LOCALIZACION	TIPIFICACION (art 39.2) (T)	(R)	(C)	(TM)	(A)	(R) CALCULO	RELACION A/C	MINIMO CONTENIDO CEMENTO	RECUBRIMIENTO NOMINAL (rnom)	NIVEL DE CONTROL CALIDAD	NIVEL DE CONTROL DE MATERIALES γc
HORMIGONES	EN MASA	HM	20	B	25	I	13.3	0.65	250		Estadistico	1.50
	CIMENTAC. Y MUROS	HA	25	B	25	IIa	16.6	0.65	250	30mm	Estadistico	1.50
	SOPORTES	HA	25	B	25	I	16.6	0.65	250	30mm	Estadistico	1.50
	VIGAS	HA	25	B	25	I	16.6	0.65	250	30mm	Estadistico	1.50
	LOSAS Y FORJADOS	HA	25	B	25	I	16.6	0.65	250	30mm	Estadistico	1.50

		DESIGNACION	LIMITE ELASTICO (f_y k) N/mm²	RESISTENCIA DE CALCULO N/mm²	PRODUCTO CERTIFICADO	NIVEL DE CONTROL CALIDAD	NIVEL DE CONTROL DE MATERIALES γs
BARRAS CORRUGADAS	IGUAL TODA LA OBRA	B-500-S	500	434	AENOR	Normal	1.15
	CIMENTAC. Y MUROS						
	SOPORTES						
	VIGAS						
	LOSAS Y FORJADOS						

		TIPOLOGIA	LIMITE ELASTICO (f_y k) N/mm²	RESISTENCIA DE CALCULO N/mm²	PRODUCTO CERTIFICADO	NIVEL DE CONTROL CALIDAD	NIVEL DE CONTROL DE MATERIALES γs
ALAMBRES CORRUGADOS	IGUAL TODA LA OBRA	B-500-T	500	434	AENOR	Normal	1.15
	CIMENTAC. Y MUROS						
	SOPORTES						
	VIGAS						
	LOSAS Y FORJADOS						

		NIVEL DE CONTROL EJECUCION	NIVEL DE CONTROL DE EJECUCION γg	γg'	γq
CONTROL DE EJECUCION	IGUAL TODA LA OBRA	Normal	1.50	1.60	1.60
	CIMENTAC. Y MUROS				
	SOPORTES				
	VIGAS				
	LOSAS Y FORJADOS				

OBSERVACIONES :

MACIZOS DE ANCLAJE PARA CODOS DE 90º

ESCALA: 1/20

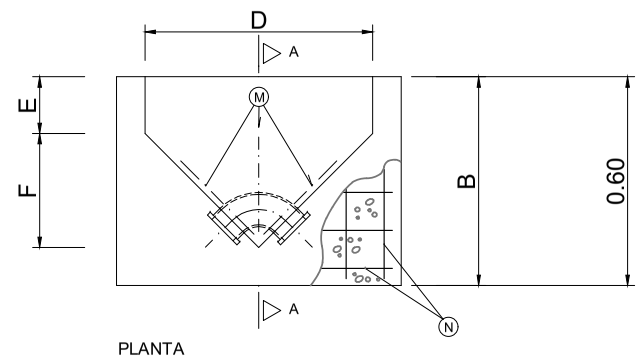

PLANTA

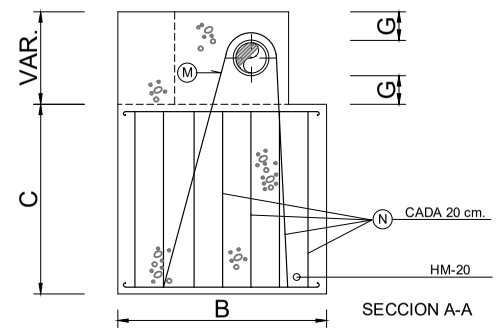

SECCION A-A

M.A.	D.N. mm.	DIMENSIONES A	B	C	D	E	F	G	ARMADURAS M	N
3.2	≤ 100	0.80	0.60	0.60	0.80	0.20	0.40	0.15	2 Ø10	Ø 10
3.3	≤ 200	1.50	1.10	1.00	1.20	0.30	0.60	0.15	3 Ø14	Ø 10
3.4	≤ 300	2.00	1.80	0.80	2.00	0.40	1.00	0.25	4 Ø14	Ø 12

MACIZOS DE ANCLAJE PARA CODOS DE 45º

ESCALA: 1/20

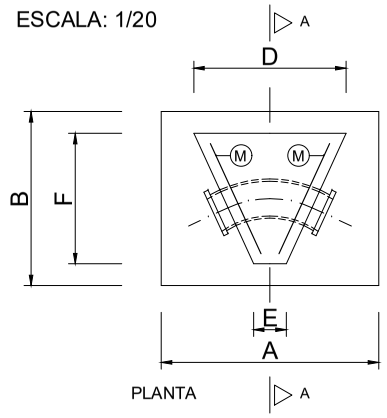

PLANTA

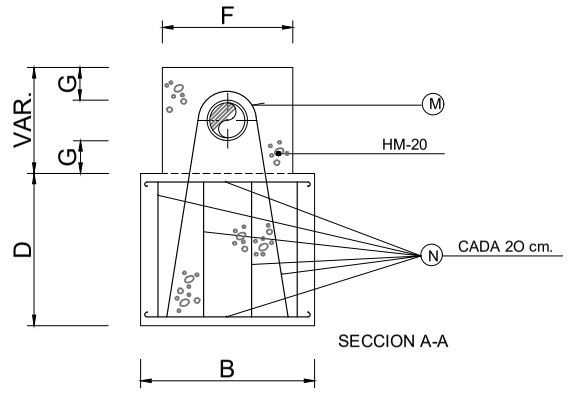

SECCION A-A

M.A.	D.N. mm.	DIMENSIONES A	B	C	D	E	F	G	ARMADURAS M	N
2.2	≤ 100	0.80	0.50	0.40	0.50	0.15	0.40	0.15	2 Ø16	Ø 10
2.3	≤ 200	1.00	0.80	0.80	0.70	0.50	0.60	0.15	3 Ø12	Ø 10
2.4	≤ 300	1.50	1.40	1.00	1.10	0.30	1.00	0.15	4 Ø16	Ø 12

NOTA.- TODOS LOS M. A. LLEVARAN UNA CAMA DE HORMIGON DE LIMPIEZA, DE 10 cm. DE ESPESOR.

ARMADURAS

ESCALA: 1/10

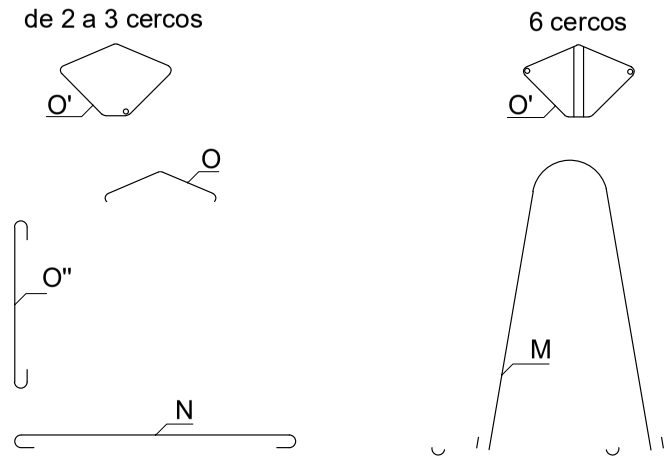

HUMANIZACIÓN DA RÚA CANCELEIRO, ENTRE ROSALÍA DE CASTRO E GARCÍA BARBÓN VIGO (PONTEVEDRA) **Octubre 2016**	PLANO nº **4.2** **Hoja 3 de 3** **DETALLES ABASTECIMIENTO**	EQUIPO REDACTOR María Ferreiro Núñez Ingeniera de Caminos Colegiada nº 17.593
CONCELLERÍA DE FOMENTO · CONCELLO DE VIGO	ESCALA VARIAS	ingenia proyectos técnicos

Copia auténtica do orixinal - Concello de Vigo
Aprobado en Xunta de Goberno do 20/04/2017
Data impresión: 26/07/2017 09:38
Código de verificación: 28E54-44C2A-5EDC5-ADEB8
Pode validar e/ou obter copia electrónica do documento utilizando o código QR da esquerda ou o código de verificación na dirección da sede electrónica http://www.vigo.org/csv

Documento asinado
ASINADO POR: APROBADO POR XUNTA DE GOBERNO LOCAL - AYTO. DE VIGO - P3605700H 2017-04-21T14:14:21+02:00 -

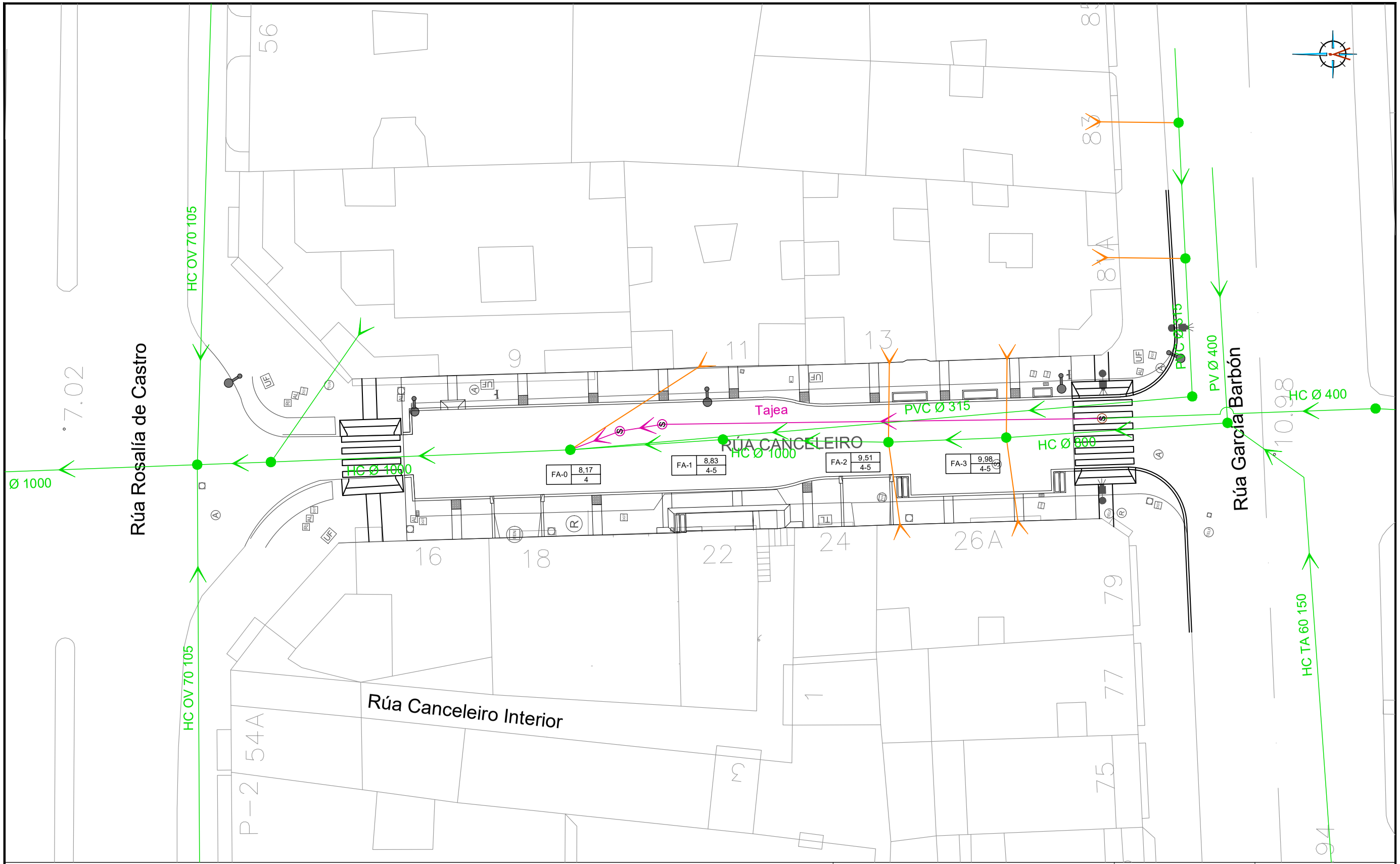

LEYENDA

- RED DE FECALES A MANTENER
- ACOMETIDA DE Ø250 A RENOVAR
- POZO DE REGISTRO EXISTENTE A REPONER
- POZO DE REGISTRO PROYECTADO
- TAJEA DE RED UNITARIA A RETIRAR

PR-01 | 26,26 / 1,42

- COTA SUPERIOR DEL POZO (A REAJUSTAR CON LA RASANTE DEL PAVIMENTO)
- PROFUNDIDAD DEL POZO
- N. DEL POZO

HUMANIZACIÓN DA RÚA CANCELEIRO, ENTRE ROSALÍA DE CASTRO E GARCÍA BARBÓN

VIGO (PONTEVEDRA)

Octubre 2016

CONCELLERÍA DE FOMENTO

CONCELLO DE VIGO

PLANO nº **5.1**

PLANTA DE SANEAMIENTO DE AGUAS FECALES

ESCALA

E: 1/300

0 m 3 m 6 m

EQUIPO REDACTOR

María Ferreiro Núñez
Ingeniera de Caminos
Colegiada nº 17,593

ingenia proyectos técnicos

Copia auténtica do orixinal - Concello de Vigo
Aprobado en Xunta de Goberno do 20/04/2017
Data impresión: 26/07/2017 09:38
Páxina 19 de 41
Código de verificación: 28E54-44C2A-5EDC5-ADEB8
Pode validar e/ou obter copia electrónica do documento utilizando o código QR da esquerda ou o código de verificación na dirección da sede electrónica http://www.vigo.org/csv

Documento asinado
ASINADO POR: APROBADO POR XUNTA DE GOBERNO LOCAL - AYTO. DE VIGO - P3605700H 2017-04-21T14:21:14+02:00 -

POZO DE REGISTRO

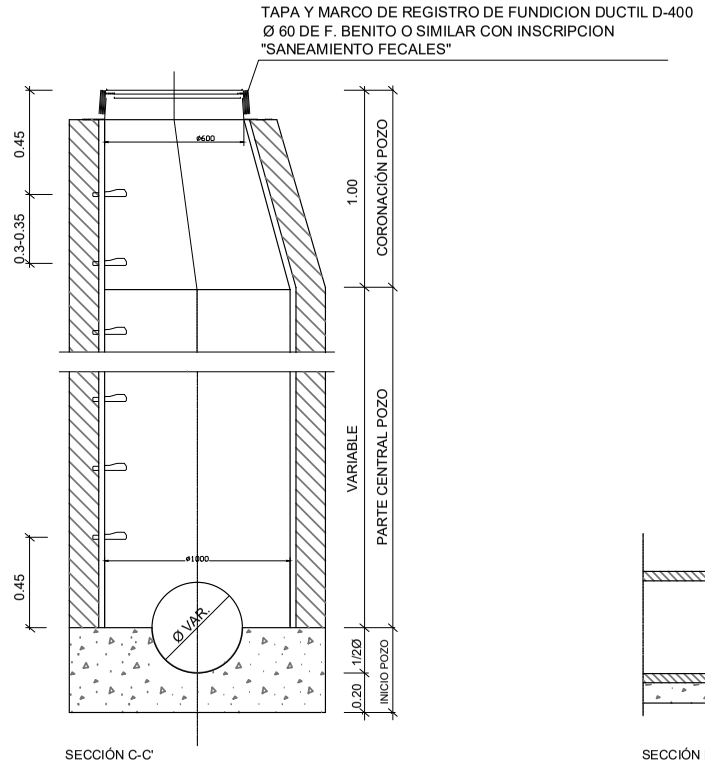

SECCIÓN C-C'

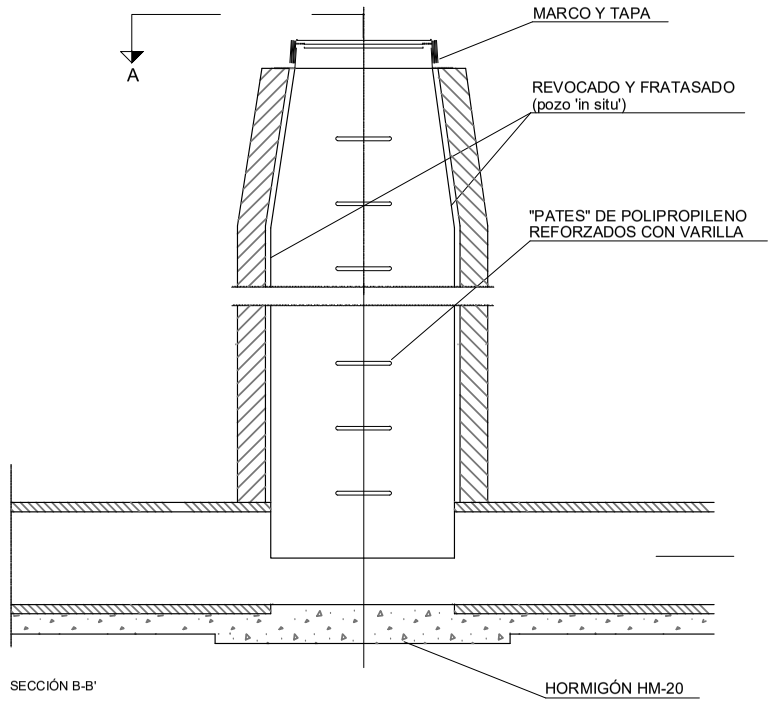

SECCIÓN B-B'

TAMBIEN PUEDEN SER CONSTRUIDOS 'IN SITU'	
	HORMIGÓN MASA HM-20
GROSOR PARED	0.15

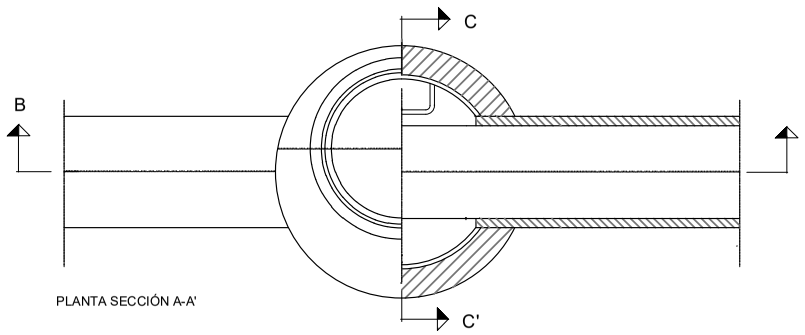

PLANTA SECCIÓN A-A'

TAPA DE REGISTRO Y MARCO

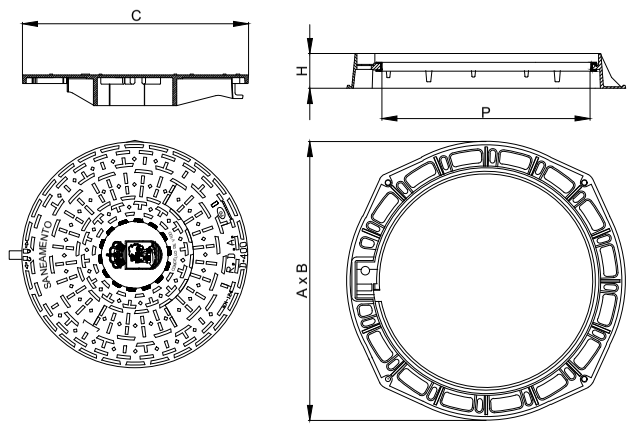

Realizada en fundición dúctil, cumple con las prescripciones de la Norma Europea EN-124.

Clase D-400. Uso en calles y calzadas de tráfico I.

Superficie metálica antideslizante.

Marco provisto de junta de insonorización de polietileno.

Cierre: mediante encaje de las 3 pestañas situadas en la superficie inferior de la tapa en sus correspondientes guías del marco.

Accesorios: dispositivo antirrobo en acero inoxidable Llave de maniobra.

Marcaje : SANEAMIENTO FECALES

Zona de instalación: calzadas, calles peatonales, áreas de estacionamiento, para tráfico ligero de vehículos

	A x B Long. ext. marco	H Altura	C Long. tapa	P Paso libre
Marco redondo	Ø850	100	Ø650	Ø600

ZANJA TIPO DE SANEAMIENTO

E 1/30

SECCIÓN 1A

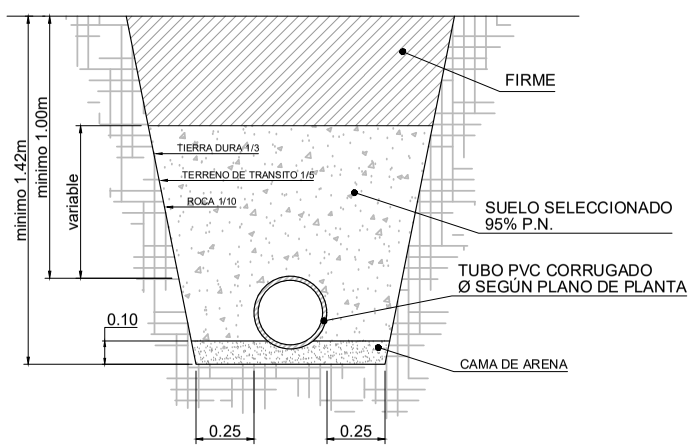

ZANJA TIPO DE SANEAMIENTO CON REFUERZO DE HORMIGÓN

E 1/30

SECCIÓN 1B

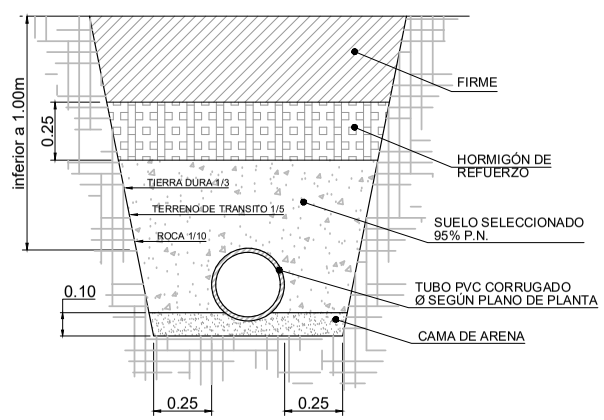

HUMANIZACIÓN DA RÚA CANCELEIRO, ENTRE ROSALÍA DE CASTRO E GARCÍA BARBÓN VIGO (PONTEVEDRA)	PLANO nº **5.2** **DETALLES DE SANEAMIENTO DE FECALES**	EQUIPO REDACTOR María Ferreiro Núñez Ingeniera de Caminos Colegiada nº 17.593 ingenia proyectos técnicos
Octubre 2016		
CONCELLERÍA DE FOMENTO · CONCELLO DE VIGO	ESCALA E: 1/20 0 m · 0.2 m · 0.4 m	

Copia auténtica do orixinal - Concello de Vigo
Data impresión: 26/07/2017 09:38
Páxina 20 de 41
Aprobado en Xunta de Goberno do 20/04/2017
Código de verificación: 28E54-44C2A-5EDC5-ADEB8
Pode validar e/ou obter copia electrónica do documento utilizando o código QR da esquerda ou o código de verificación na dirección da sede electrónica http://www.vigo.org/csv

Documento asinado
ASINADO POR: APROBADO POR XUNTA DE GOBERNO LOCAL - AYTO. DE VIGO - P3605700H 2017-04-21T14:21:14+02:00 -

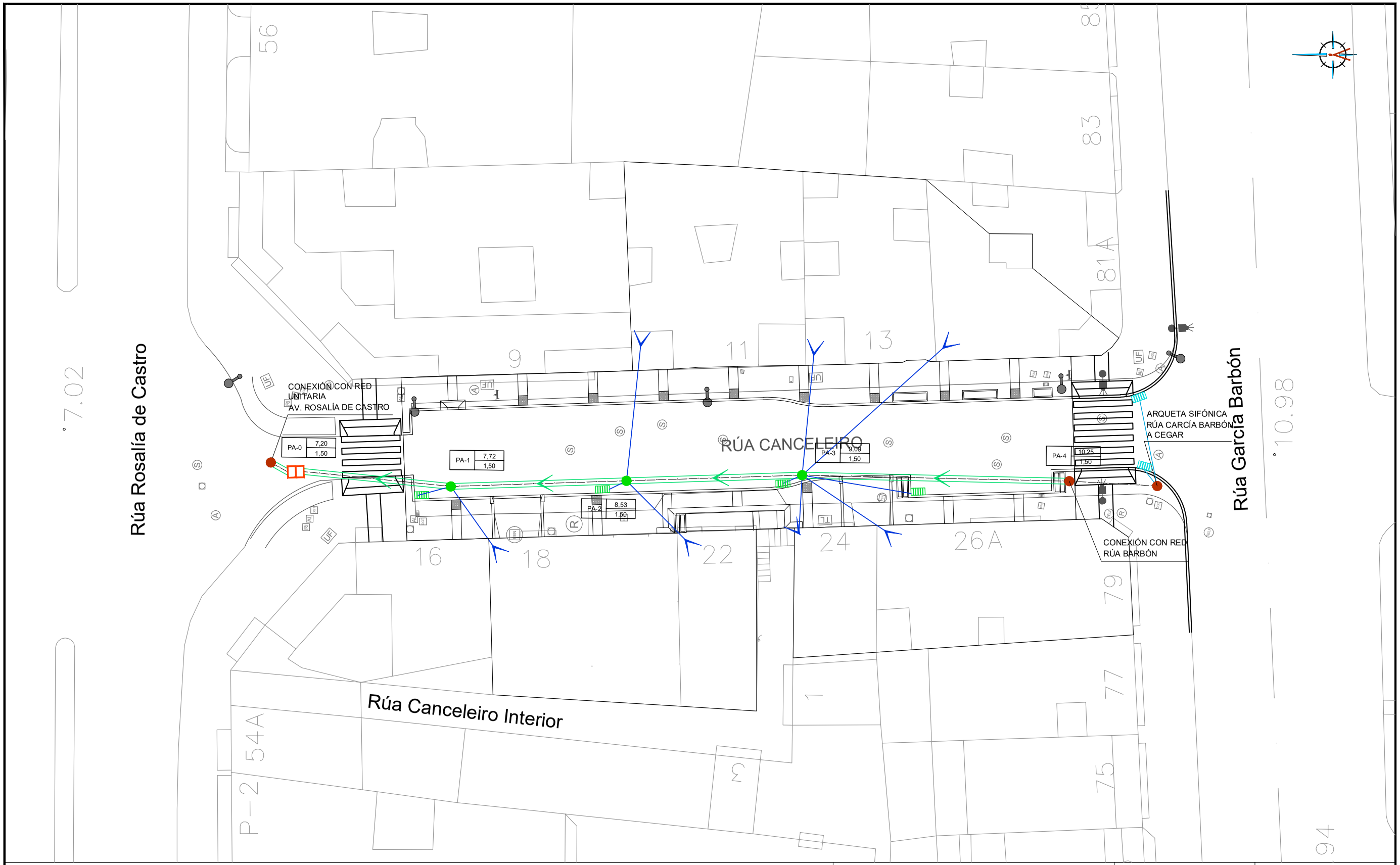

LEYENDA

- RED DE PLUVIALES DE PVC Ø500 PROYECTADA
- ACOMETIDA DE Ø250 PROYECTADA
- RED EXISTENTE A MANTENER
- ARQUETA SIFÓNICA PROYECTADA
- POZO DE REGISTRO PROYECTADO
- POZO DE REGISTRO EXISTENTE A MANTENER
- SUMIDERO PROYECTADO
- SUMIDERO EXISTENTE A MANTENER

HUMANIZACIÓN DA RÚA CANCELEIRO, ENTRE ROSALÍA DE CASTRO E GARCÍA BARBÓN

VIGO (PONTEVEDRA)

Octubre 2016

CONCELLERÍA DE FOMENTO | CONCELLO DE VIGO

PLANO nº **6.1**

PLANTA DE SANEAMIENTO DE AGUAS PLUVIALES

ESCALA

E: 1/300

0 m 3 m 6 m

EQUIPO REDACTOR

María Ferreiro Núñez
Ingeniera de Caminos
Colegiada nº 17.593

ingenia proyectos técnicos

Copia auténtica do orixinal - Concello de Vigo
Aprobado en Xunta de Goberno do 20/04/2017
Data impresión: 26/07/2017 09:38
Código de verificación: 28E54-44C2A-5EDC5-ADEB8
Pode validar e/ou obter copia electrónica do documento utilizando o código QR da esquerda ou o código de verificación na dirección da sede electrónica http://www.vigo.org/csv

Documento asinado
ASINADO POR: APROBADO POR XUNTA DE GOBERNO LOCAL - AYTO. DE VIGO - P3605700H 2017-04-21T14:14:21+02:00 -

Documento asinado

ASINADO POR: APROBADO POR XUNTA DE GOBERNO LOCAL - AYTO. DE VIGO - P3605700H 2017-04-21T14:14:21+02:00 -

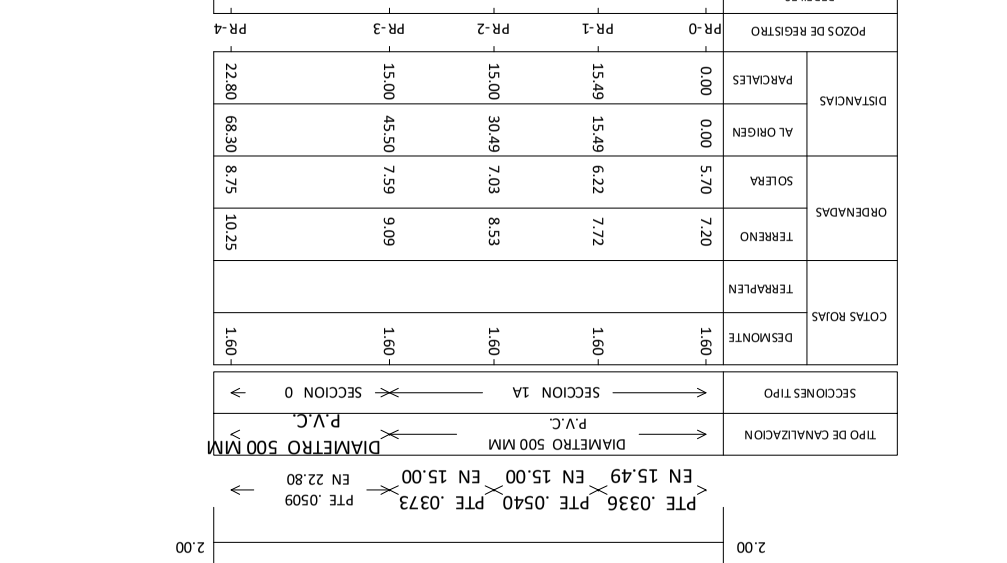

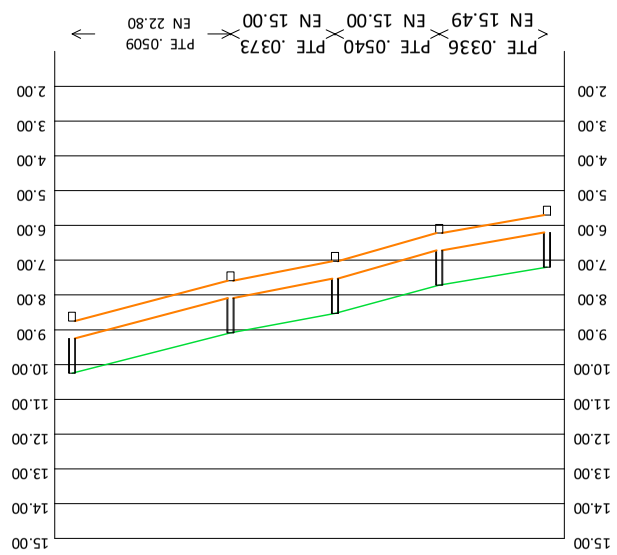

TIPO DE CANALIZACION	DIAMETRO 500 MM P.V.C.		DIAMETRO 500 MM P.V.C.
SECCIONES TIPO	SECCION 1A		SECCION 0
COTAS ROJAS: DESMONTE	1.60	1.60	1.60	1.60	1.60
COTAS ROJAS: TERRAPLEN			
ORDENADAS: TERRENO	7.20	7.72	8.53	9.09
ORDENADAS: SOLERA	5.70	6.22	7.03	7.59	8.75
DISTANCIAS: AL ORIGEN	0.00	15.49	30.49	45.50	68.30
DISTANCIAS: PARCIALES	0.00	15.49	15.00	15.00	22.80
POZOS DE REGISTRO	PR-0	PR-1	PR-2	PR-3	PR-4
PERFILES					

HUMANIZACIÓN DA RÚA CANCELEIRO, ENTRE ROSALÍA DE CASTRO E GARCÍA BARBÓN

VIGO (PONTEVEDRA)

Octubre 2016

CONCELLERÍA DE FOMENTO

CONCELLO DE VIGO

PLANO nº 6.2

PERFILES DE SANEAMIENTO DE AGUAS PLUVIALES

ESCALA
E.H.: 1/1.000
E.V.: 1/200
0 m 10 m 20 m
0 m 2 m 4 m

EQUIPO REDACTOR

María Ferreiro Núñez
Ingeniera de Caminos
Colegiada nº 17.593

ingenia proyectos técnicos

Copia auténtica do oriximal - Concello de Vigo
Aprobado en Xunta de Goberno do 20/04/2017
Pode validar e/ou obter copia electrónica do documento utilizando o código QR da esquerda ou o código de verificación na dirección da sede electrónica http://www.vigo.org/csv
Data impresión: 26/07/2017 09:38
Código de verificación: 28E54-44C2A-5EDC5-ADEB8

POZO DE REGISTRO
E 1/30

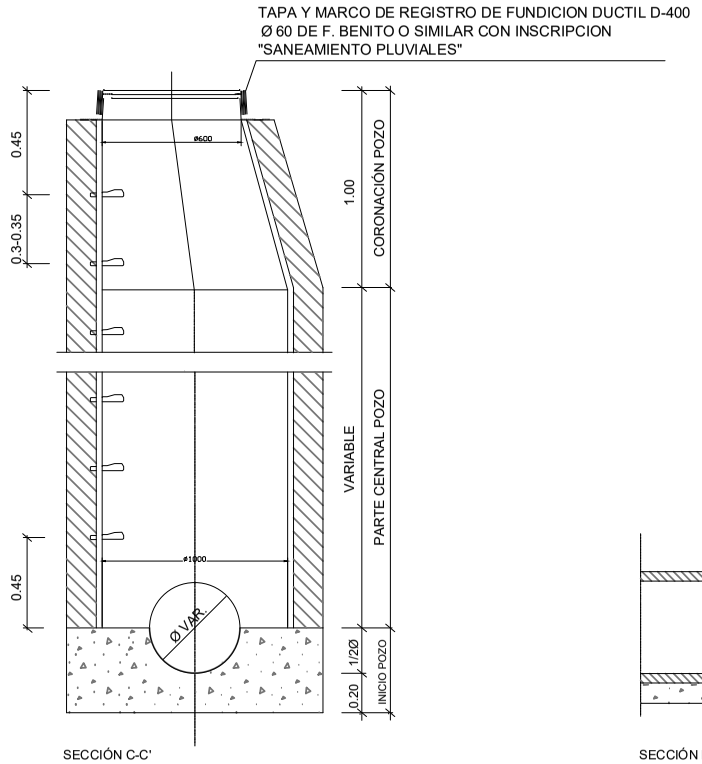

SECCIÓN C-C'

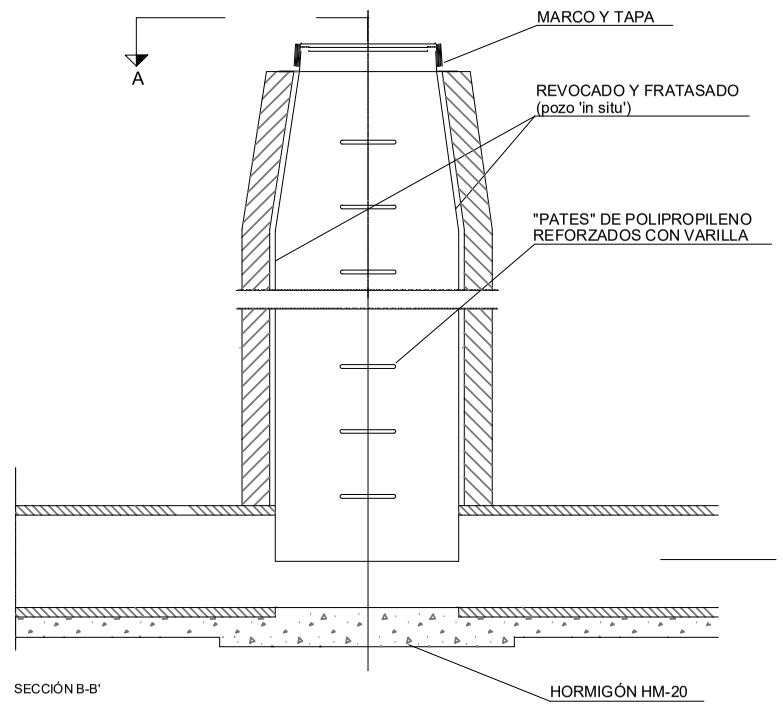

SECCIÓN B-B'

TAMBIEN PUEDEN SER CONSTRUIDOS 'IN SITU'	
	HORMIGÓN MASA HM-20
GROSOR PARED	0.15

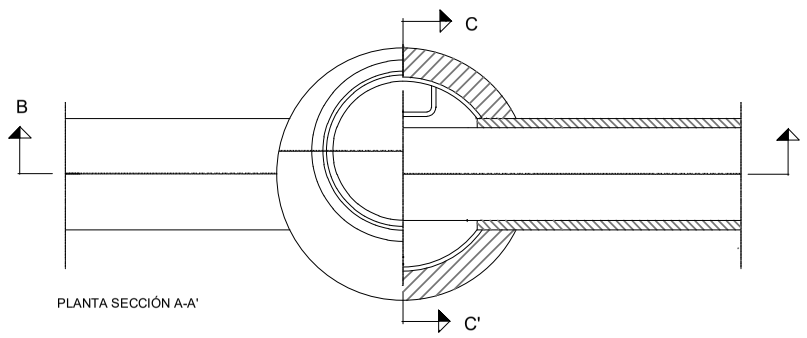

PLANTA SECCIÓN A-A'

ARQUETÓN SIFÓNICO
E 1/40

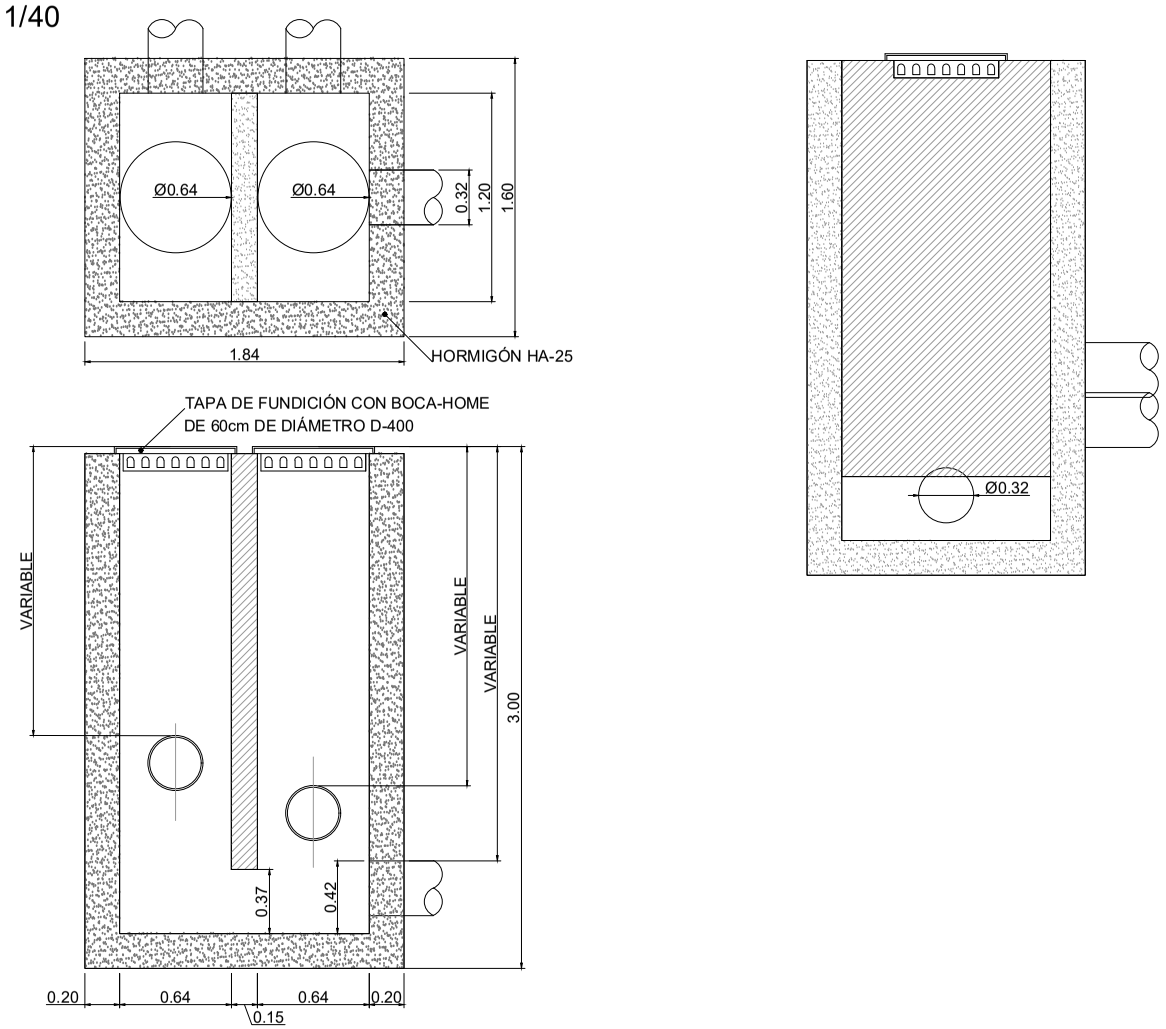

PATE DE POLIPROPILENO
E 1/10

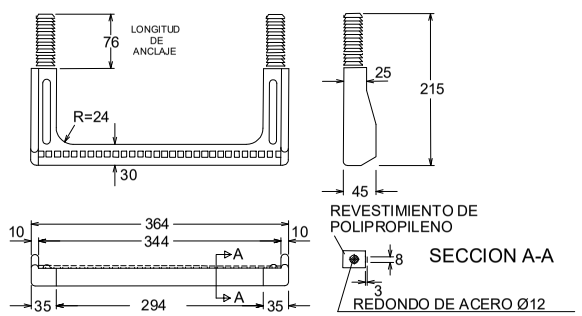

TAPA DE REGISTRO Y MARCO
E 1/30

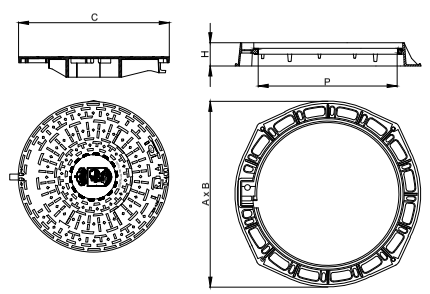

	A x B Long. ext. marco	H Altura	C Long. tapa	P Paso libre
Marco redondo	Ø850	100	Ø650	Ø600

Realizada en fundición dúctil, cumple con las prescripciones de la Norma Europea EN-124.

Clase D-400. Uso en calles y calzadas de tráfico I.

Superficie metálica antideslizante.

Marco provisto de junta de insonorización de polietileno.

Cierre: mediante encaje de las 3 pestañas situadas en la superficie inferior de la tapa en sus correspondientes guías del marco.

Accesorios: dispositivo antirrobo en acero inoxidable Llave de maniobra.

Marcaje : SANEAMIENTO PLUVIALES

Zona de instalación: calzadas, calles peatonales, áreas de estacionamiento, para tráfico ligero de vehículos

HUMANIZACIÓN DA RÚA CANCELEIRO, ENTRE ROSALÍA DE CASTRO E GARCÍA BARBÓN VIGO (PONTEVEDRA)	PLANO nº **6.3** **Hoja 1 de 2** **DETALLES DE SANEAMIENTO DE PLUVIALES**	EQUIPO REDACTOR
Octubre 2016		
CONCELLERÍA DE FOMENTO / CONCELLO DE VIGO	ESCALA VARIAS	María Ferreiro Núñez Ingeniera de Caminos Colegiada nº 17.593 ingenia proyectos técnicos

Copia auténtica do orixinal - Concello de Vigo
Data impresión: 26/07/2017 09:38
Páxina 23 de 41
Aprobado en Xunta de Goberno do 20/04/2017
Código de verificación: 28E54-44C2A-5EDC5-ADEB8
Pode validar e/ou obter copia electrónica do documento utilizando o código QR da esquerda ou o código de verificación na dirección da sede electrónica http://www.vigo.org/csv

Documento asinado
ASINADO POR: APROBADO POR XUNTA DE GOBERNO LOCAL - AYTO. DE VIGO - P3605700H 2017-04-21T14:21+02:00 -

ZANJA TIPO DE SANEAMIENTO
E 1/30

SECCIÓN 1A

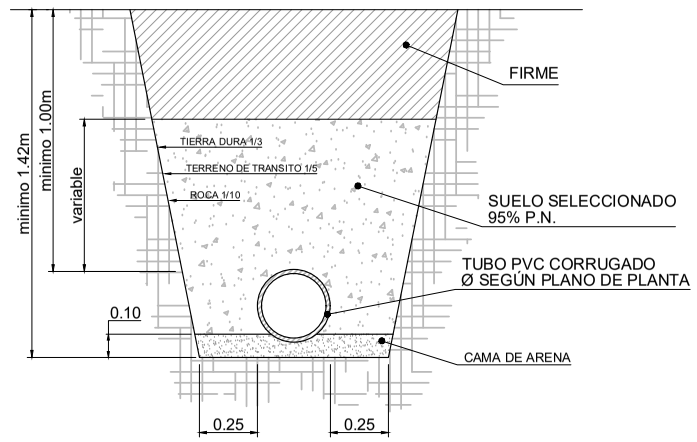

ZANJA TIPO DE SANEAMIENTO CON REFUERZO DE HORMIGÓN
E 1/30

SECCIÓN 1B

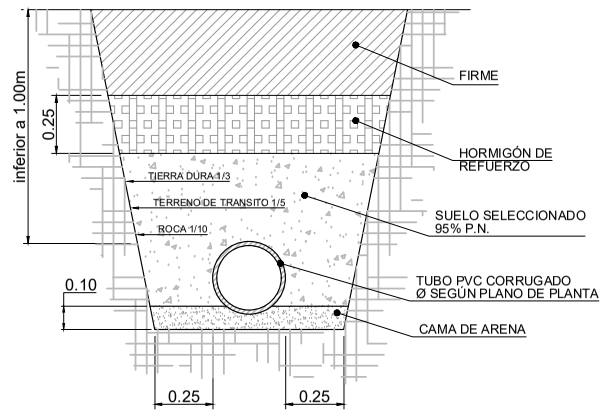

SUMIDERO
E 1/20

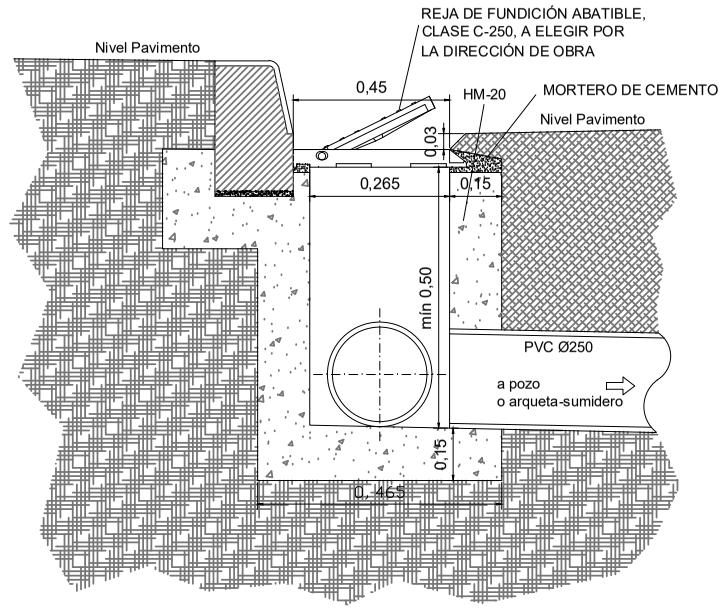

REJA DE SUMIDERO Y MARCO MODELO DELTA 50 DE F.D. BENITO (O SIMILAR)
E 1/20

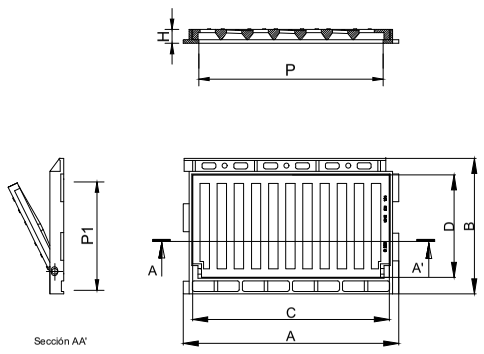

Realizada en fundición dúctil, cumple con las prescripciones de la Norma Europea EN-124.

Reja dúctil formada por barrotes de moldura en diagonal (antibicicleta) que garantizan la más alta absorción.

Clase C-250.

Superficie metálica antideslizante.

Revestida con pintura negra.

	A x B Long. ext. marco	H Altura	C x D Long. tapa	P x P1 Paso libre
DELTA 50 V	620 x 390	70	565 x 295	530 x 265

HUMANIZACIÓN DA RÚA CANCELEIRO, ENTRE ROSALÍA DE CASTRO E GARCÍA BARBÓN VIGO (PONTEVEDRA)	PLANO nº **6.3** **Hoja 2 de 2** **DETALLES DE SANEAMIENTO DE PLUVIALES**	EQUIPO REDACTOR
Octubre 2016		María Ferreiro Núñez Ingeniera de Caminos Colegiada nº 17.593
CONCELLERÍA DE FOMENTO · CONCELLO DE VIGO	ESCALA VARIAS	ingenia proyectos técnicos

Copia auténtica do orixinal - Concello de Vigo
Data impresión: 26/07/2017 09:38
Páxina 24 de 41
Aprobado en Xunta de Gobierno do 20/04/2017
Código de verificación: 28E54-44C2A-5EDC5-ADEB8
Pode validar e/ou obter copia electrónica do documento utilizando o código QR da esquerda ou o código de verificación na dirección da sede electrónica http://www.vigo.org/csv

Documento asinado
ASINADO POR: APROBADO POR XUNTA DE GOBERNO LOCAL - AYTO. DE VIGO - P3605700H 2017-04-21T14:21:14+02:00 -

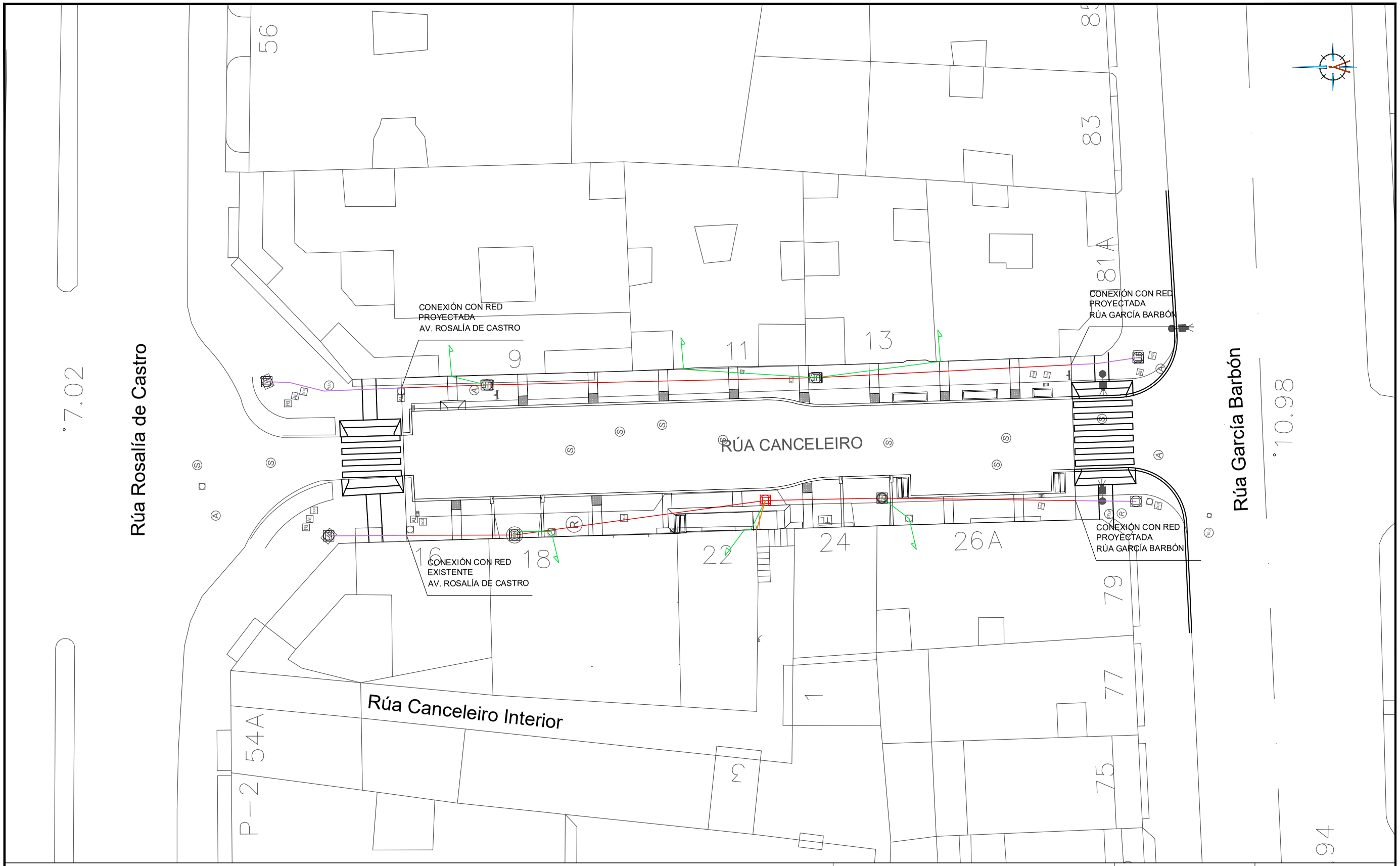

LEYENDA

- ARQUETA RED ELÉCTRICA EXISTENTE A REPONER
- ARQUETA RED ELÉCTRICA EXISTENTE A MANTENER
- CANALIZACIÓN RED ELÉCTRICA PROYECTADA 2 PE Ø160 + 1 PE Ø125
- CANALIZACIÓN RED ELÉCTRICA PROYECTADA 1 PE Ø160
- ACOMETIDA PROYECTADA

HUMANIZACIÓN DA RÚA CANCELEIRO, ENTRE ROSALÍA DE CASTRO E GARCÍA BARBÓN

VIGO (PONTEVEDRA)

Octubre 2016

CONCELLERÍA DE FOMENTO | CONCELLO DE VIGO

PLANO nº **7.1**

PLANTA RED ELÉCTRICA

ESCALA

E: 1/300

0 m 3 m 6 m

EQUIPO REDACTOR

María Ferreiro Núñez
Ingeniera de Caminos
Colegiada nº 17.593

ingenia proyectos técnicos

Copia auténtica do orixinal - Concello de Vigo
Aprobado en Xunta de Goberno do 20/04/2017
Data impresión: 26/07/2017 09:38
Páxina 25 de 41
Código de verificación: 28E54-44C2A-5EDC5-ADEB8
Pode validar e/ou obter copia electrónica do documento utilizando o código QR da esquerda ou o código de verificación na dirección da sede electrónica http://www.vigo.org/csv

Documento asinado
ASINADO POR: APROBADO POR XUNTA DE GOBERNO LOCAL - AYTO. DE VIGO - P3605700H 2017-04-21T14:14:21+02:00 -

ARQUETA

E 1/20

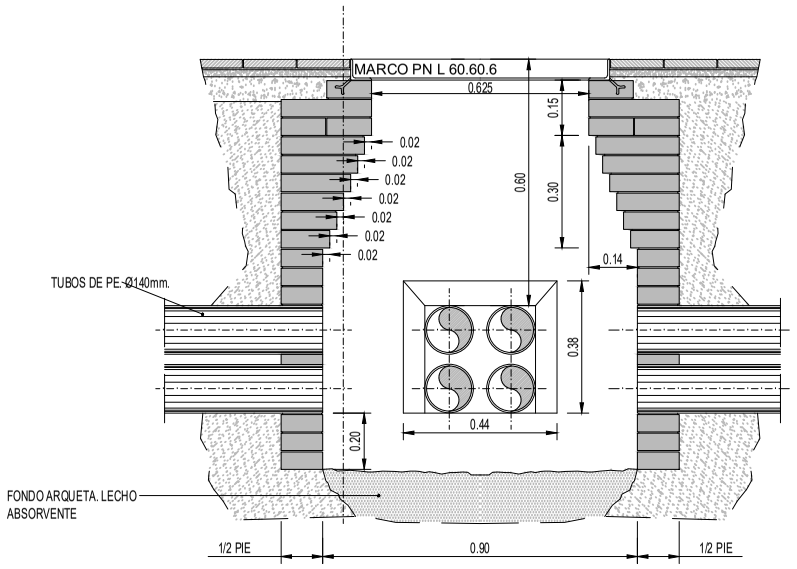

SECCION A-A

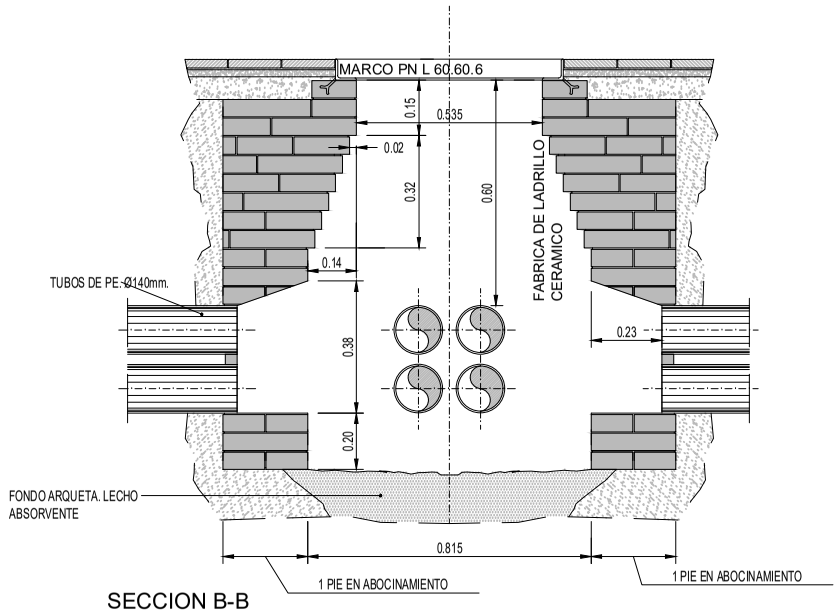

SECCION B-B

CANALIZACIÓN ENTUBADA

E 1/15

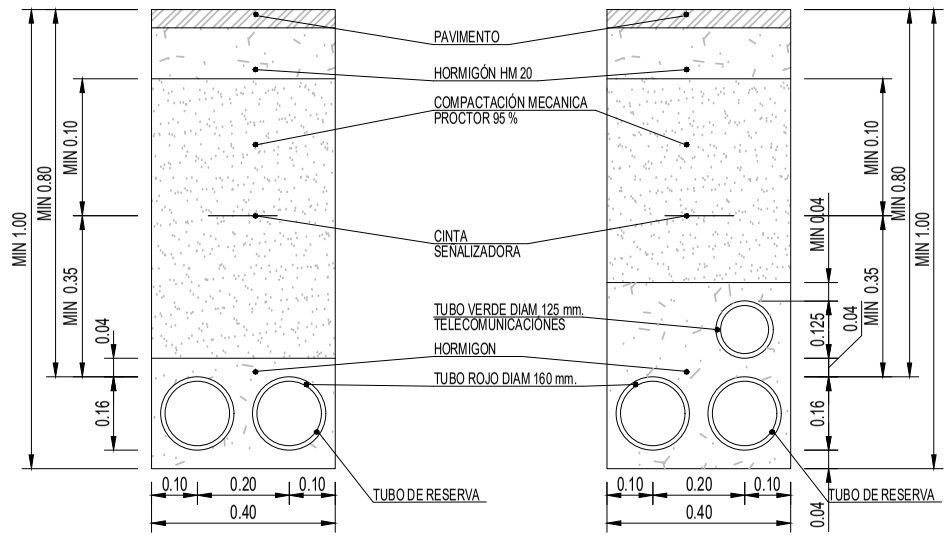

HERRAJES PARA ARQUETAS
MARCO A-1 60x60x6

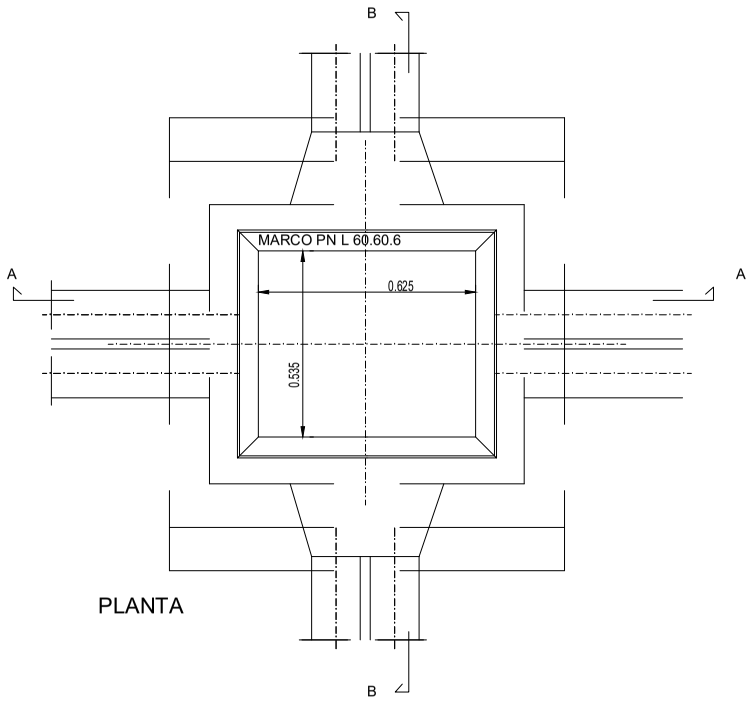

PLANTA

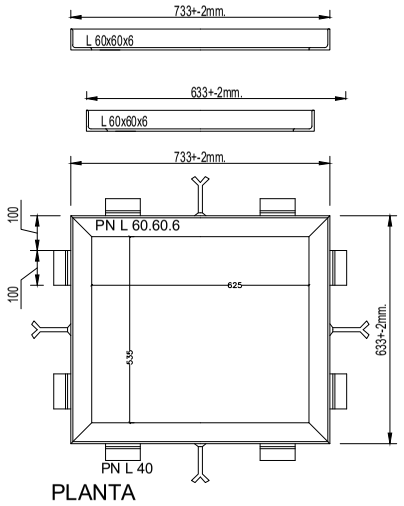

PLANTA

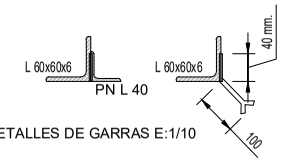

DETALLES DE GARRAS E:1/10

HUMANIZACIÓN DA RÚA CANCELEIRO, ENTRE ROSALÍA DE CASTRO E GARCÍA BARBÓN VIGO (PONTEVEDRA)	PLANO nº **7.2** **DETALLES DE ENERGÍA ELÉCTRICA**	EQUIPO REDACTOR María Ferreiro Núñez Ingeniera de Caminos Colegiada nº 17.593
Octubre 2016		
CONCELLERÍA DE FOMENTO · CONCELLO DE VIGO	ESCALA VARIAS	ingenia proyectos técnicos

Copia auténtica do orixinal - Concello de Vigo
Aprobado en Xunta de Goberno do 20/04/2017
Data impresión: 26/07/2017 09:38
Código de verificación: 28E54-44C2A-5EDC5-ADEB8
Pode validar e/ou obter copia electrónica do documento utilizando o código QR da esquerda ou o código de verificación na dirección da sede electrónica http://www.vigo.org/csv

Documento asinado
ASINADO POR: APROBADO POR XUNTA DE GOBERNO LOCAL - AYTO. DE VIGO - P3605700H 2017-04-21T14:21:14:02:00 -

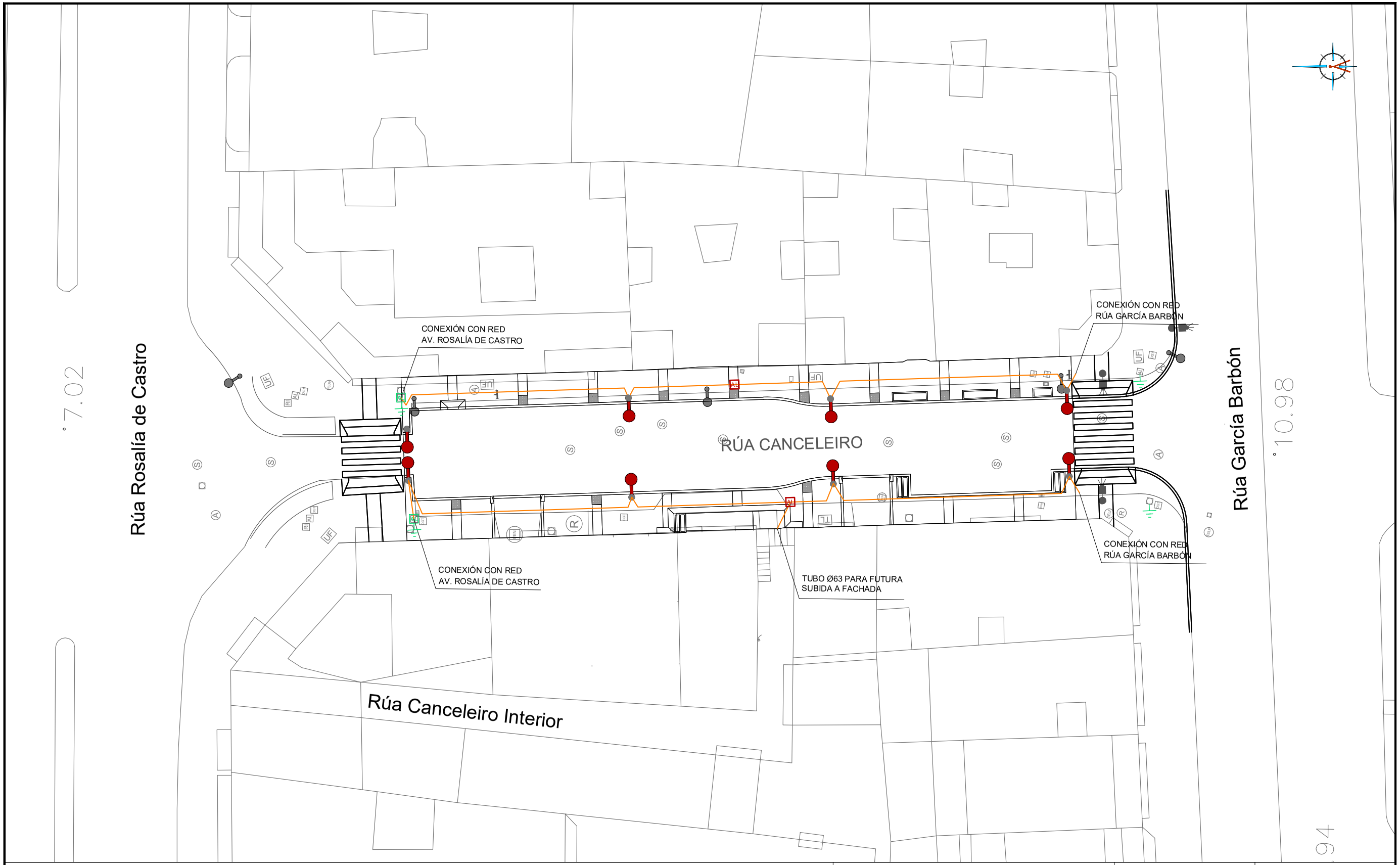

LEYENDA

- CANALIZACIÓN DE ALUMBRADO PROYECTADA ACERA: 2 TUBOS PE Ø 110 + 1 TUBO PE Ø 63 + CABLE TIPO RV-K 0,6/1 KV. 4X(1X10) mm² + 16TT
- COLUMNA MODELO FERNANDO VII Y FAROLES PALACIO LED 40W
- AL ARQUETA PROYECTADA 60X60 CM
- AL ARQUETA PROYECTADA 40X40 CM
- PICA PUESTA A TIERRA

HUMANIZACIÓN DA RÚA CANCELEIRO, ENTRE ROSALÍA DE CASTRO E GARCÍA BARBÓN

VIGO (PONTEVEDRA)

Octubre 2016

CONCELLERÍA DE FOMENTO | CONCELLO DE VIGO

PLANO nº **8.1**

RED DE ALUBRADO

ESCALA

E: 1/300

0 m 3 m 6 m

EQUIPO REDACTOR

María Ferreiro Núñez
Ingeniera de Caminos
Colegiada nº 17.593

ingenia proyectos técnicos

Copia auténtica do orixinal - Concello de Vigo
Aprobado en Xunta de Goberno do 20/04/2017
Data impresión: 26/07/2017 09:38
Páxina 27 de 41
Código de verificación: 28E54-44C2A-5EDC5-ADEB8
Pode validar e/ou obter copia electrónica do documento utilizando o código QR da esquerda ou o código de verificación na dirección da sede electrónica http://www.vigo.org/csv

Documento asinado
ASINADO POR: APROBADO POR XUNTA DE GOBERNO LOCAL - AYTO. DE VIGO - P3605700H 2017-04-21T14:14:21+02:00 -

SECCION TIPO DE ZANJA ALUMBRADO BAJO ACERA O JARDIN

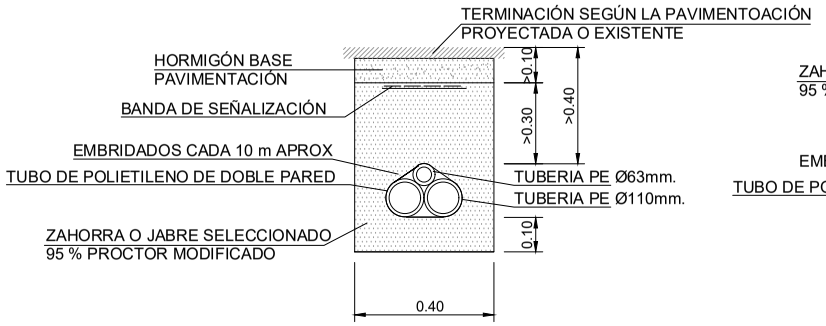

SECCION TIPO DE ZANJA ALUMBRADO BAJO VIAL

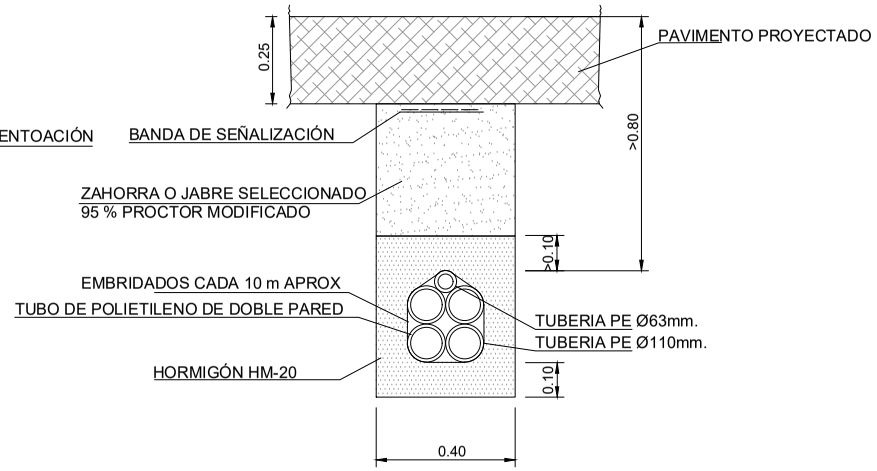

CIMENTACION DE COLUMNA

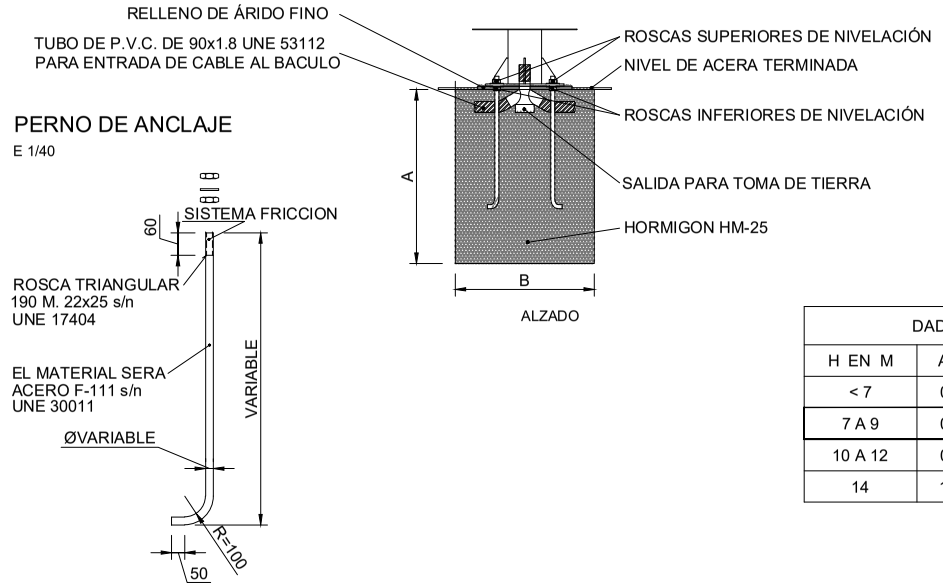

DADOS	
H EN M	A X A X B EN M
< 7	0.50X0.50X0.70
7 A 9	0.80X0.80X1.00
10 A 12	0.90X0.90X1.20
14	1.00X1.00X1.40

ARQUETA DE PASO

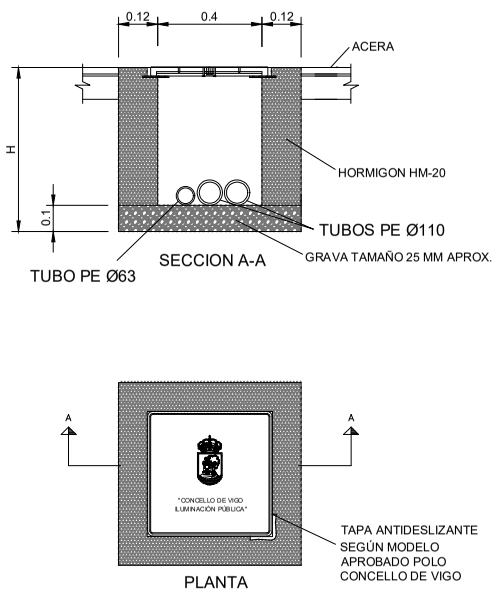

ARQUETA DE CRUCE

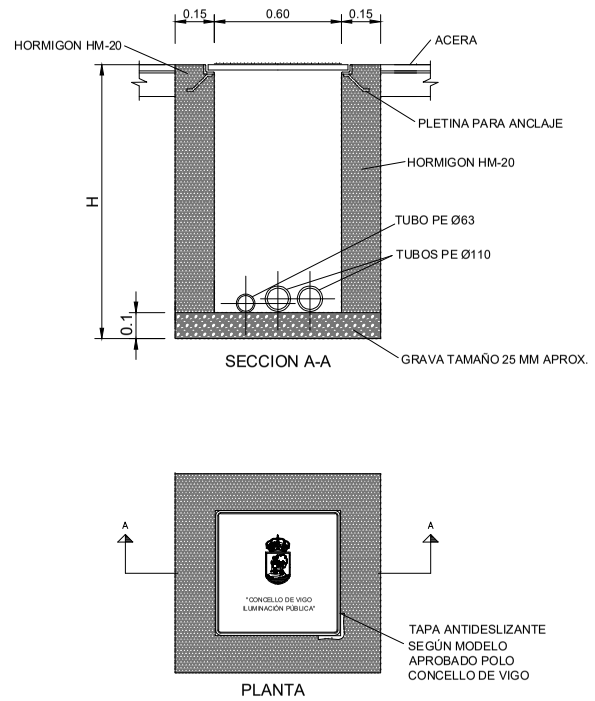

CONEXION A LA COLUMNA DE LA PICA DE TIERRA

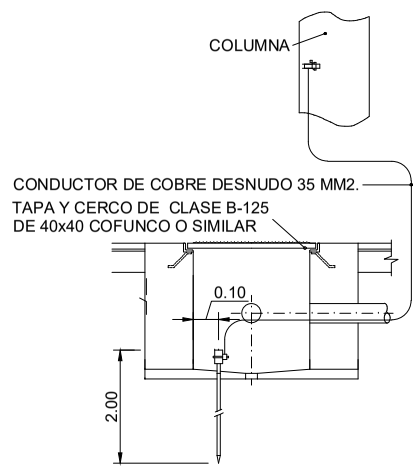

CONEXION EN BASE DE COLUMNA

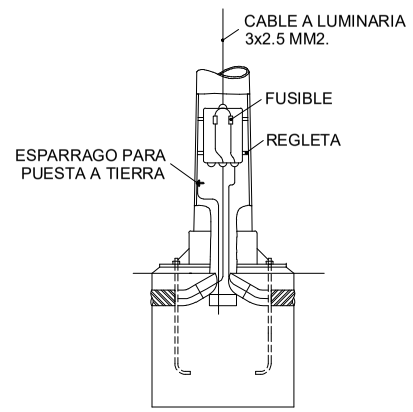

HUMANIZACIÓN DA RÚA CANCELEIRO, ENTRE ROSALÍA DE CASTRO E GARCÍA BARBÓN VIGO (PONTEVEDRA)	PLANO nº **8.2** **Hoja 1 de 3** **DETALLES DE ALUMBRADO**	EQUIPO REDACTOR María Ferreiro Núñez Ingeniera de Caminos Colegiada nº 17.593
Octubre 2016		
CONCELLERÍA DE FOMENTO · CONCELLO DE VIGO	ESCALA E: 1/20 0 m · 0.2 m · 0.4 m	ingenia proyectos técnicos

Copia auténtica do orixinal - Concello de Vigo
Data impresión: 26/07/2017 09:38
Páxina 28 de 41
Aprobado en Xunta de Goberno do 20/04/2017
Código de verificación: 28E54-44C2A-5EDC5-ADEB8
Pode validar e/ou obter copia electrónica do documento utilizando o código QR da esquerda ou o código de verificación na dirección da sede electrónica http://www.vigo.org/csv
Documento asinado
ASINADO POR: APROBADO POR XUNTA DE GOBERNO LOCAL - AYTO. DE VIGO - P3605700H 2017-04-21T14:21:14+02:00 -

DETALLE DE INSTALACIÓN ELÉCTRICA

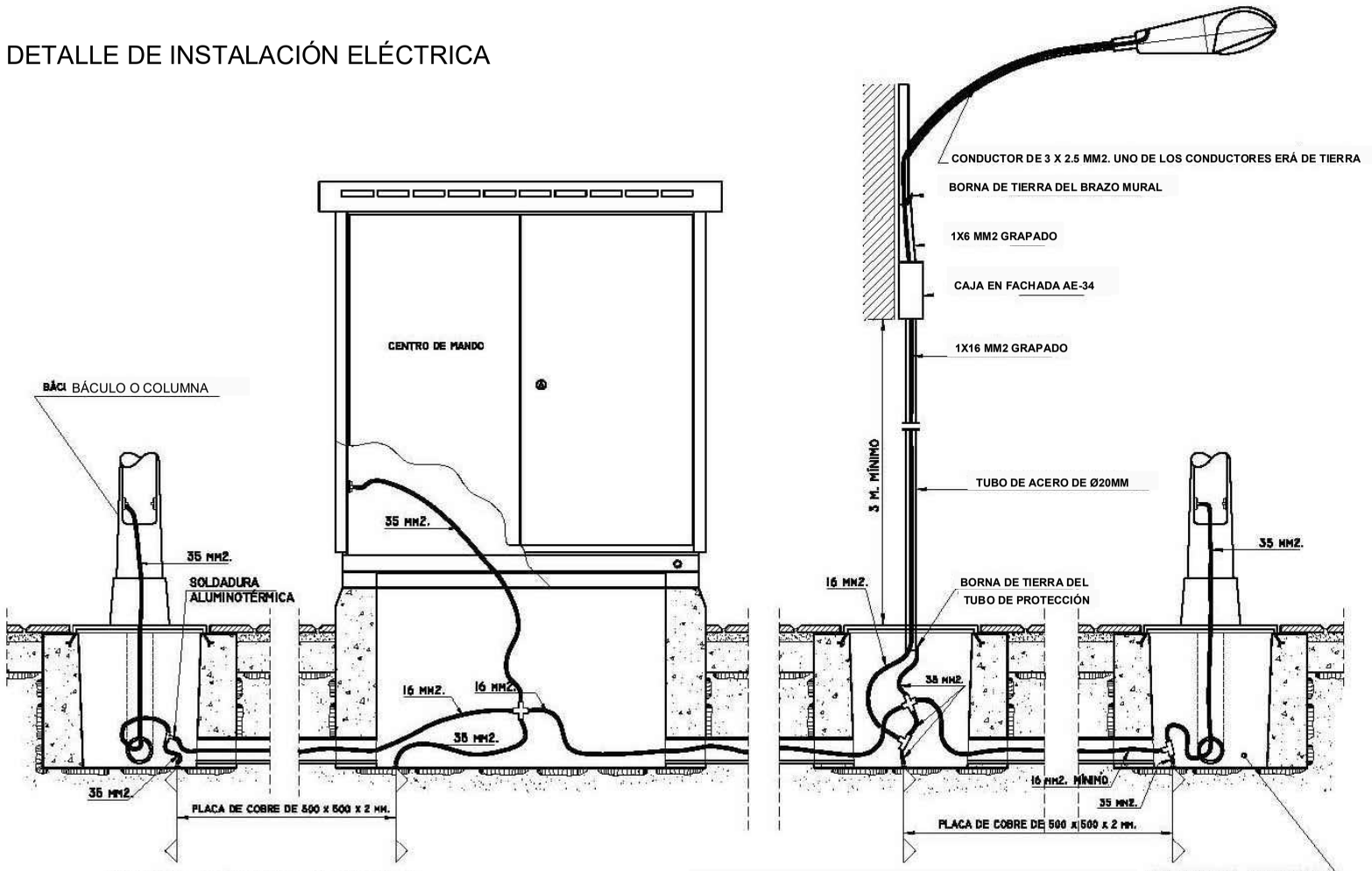

CONDUCTOR: VERDE AMARILLO, AISLAMIENTO 750 V
SECCIONES: UNIÓN ENTRE BÁCULO, COLUMNA, FAROLA, ARAMARIO Y TUBOS METÁLICOS CON SU CORRESPODIENTE PLACA O PICA.. SERÁ SIEMPRE DE 35 MM2. EL DE LA RED EQUIPOTENCIAL IGUAL O SUPERIOR A 16 MM2 (ART. 43.33.5)

INSTALACIONES SIN RED
EN INSTALACIONES CON T.T. INDIVIDUALES, SE MEJORARÁN EL TERRENO QUE RODEA LA PLAZA CON UN ADITIVO CONDUCTOR

DETALLE PASO SUBTERRÁNEO A FACHADA

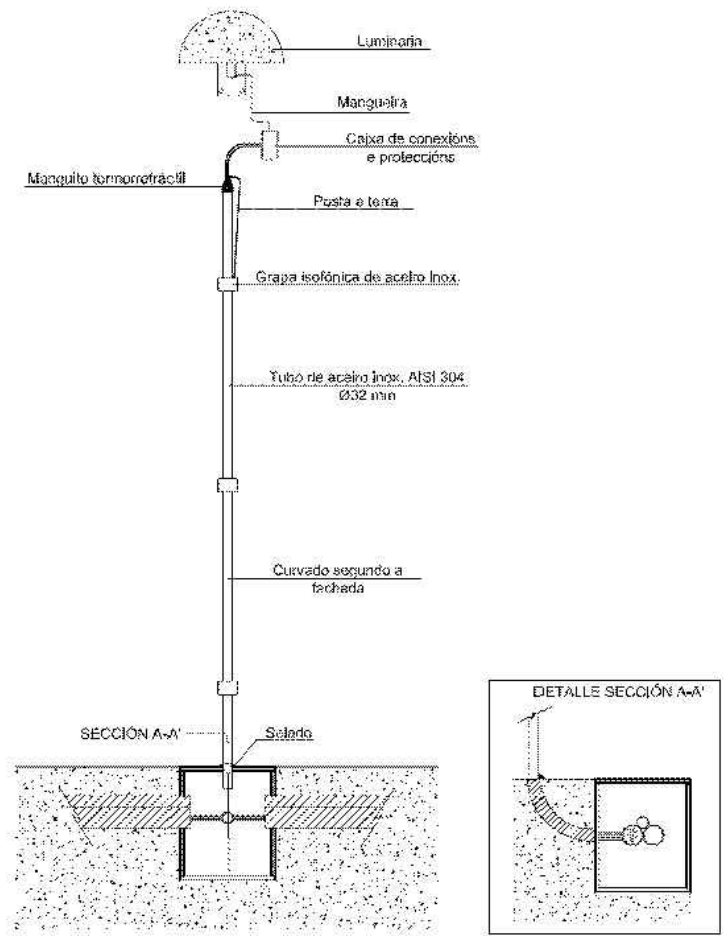

HUMANIZACIÓN DA RÚA CANCELEIRO, ENTRE ROSALÍA DE CASTRO E GARCÍA BARBÓN VIGO (PONTEVEDRA)	PLANO nº **8.2** **Hoja 2 de 3** **DETALLES DE ALUMBRADO**	EQUIPO REDACTOR María Ferreiro Núñez Ingeniera de Camiños Colegiada nº 17.593 ingenia proyectos técnicos
Octubre 2016		
CONCELLERÍA DE FOMENTO — CONCELLO DE VIGO	ESCALA VARIAS	

Copia auténtica do orixinal - Concello de Vigo
Aprobado en Xunta de Goberno do 20/04/2017
Data impresión: 26/07/2017 09:38 | Páxina 29 de 41
Código de verificación: 28E54-44C2A-5EDC5-ADEB8
Pode validar e/ou obter copia electrónica do documento utilizando o código QR da esquerda ou o código de verificación na dirección da sede electrónica http://www.vigo.org/csv

Documento asinado
ASINADO POR: APROBADO POR XUNTA DE GOBERNO LOCAL - AYTO. DE VIGO - P3605700H 2017-04-21T14:14:21+02:00 -

COLUMNA FERNANDO VII H=4.15M (O SIMILAR)

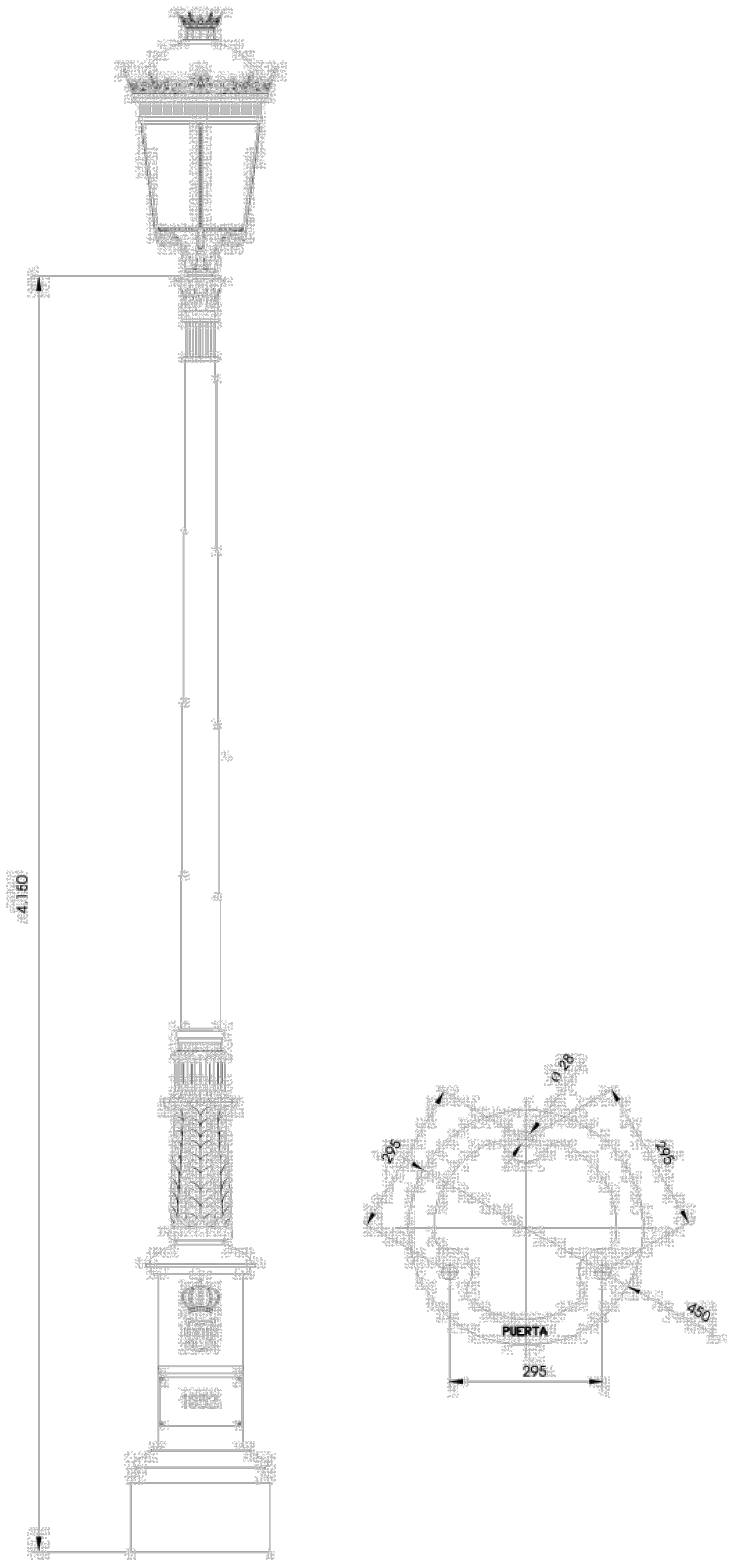

LUMINARIA PALACIO TOP (O SIMILAR)

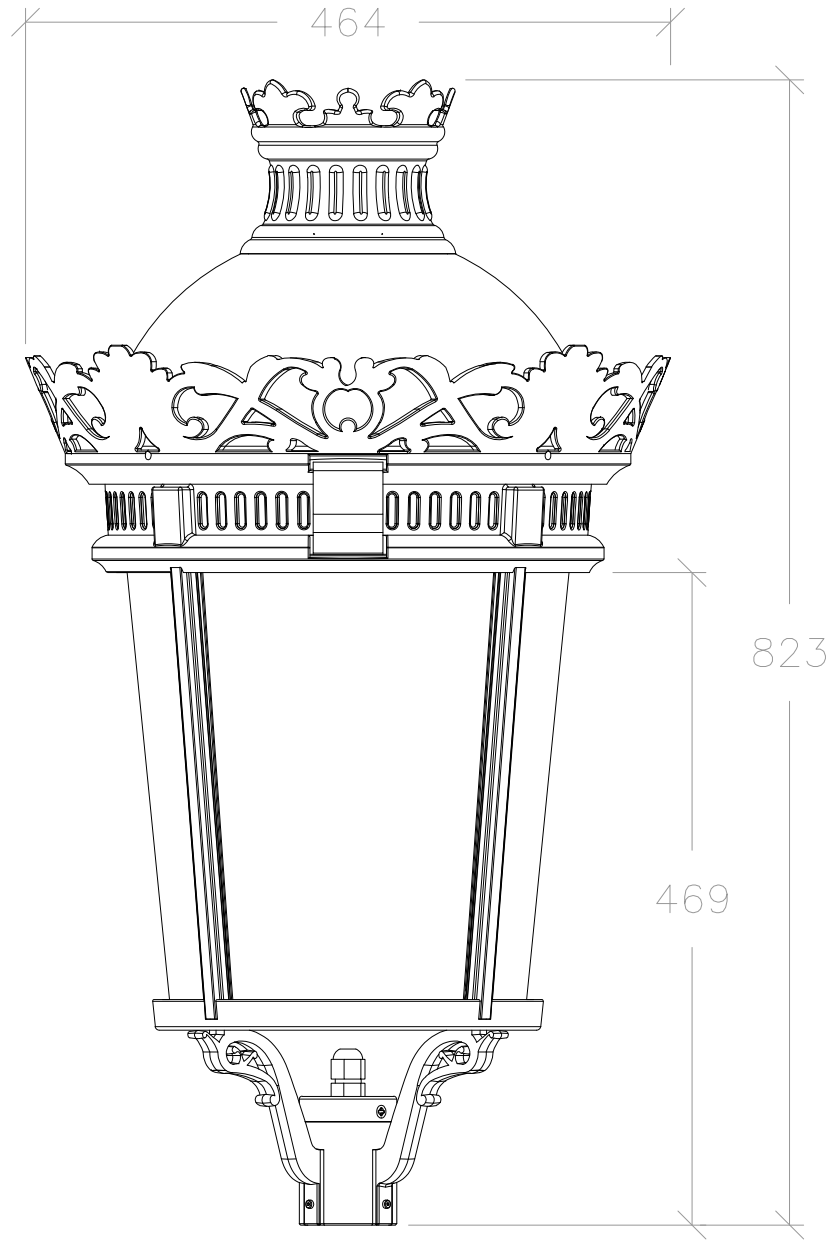

HUMANIZACIÓN DA RÚA CANCELEIRO, ENTRE ROSALÍA DE CASTRO E GARCÍA BARBÓN VIGO (PONTEVEDRA)	PLANO nº **8.2** **Hoja 3 de 3** **DETALLES DE ALUMBRADO**	EQUIPO REDACTOR María Ferreiro Núñez Ingeniera de Caminos Colegiada nº 17.593 ingenia proyectos técnicos
Octubre 2016		
CONCELLERÍA DE FOMENTO — CONCELLO DE VIGO	ESCALA SIN ESCALA	

Copia auténtica do orixinal - Concello de Vigo
Aprobado en Xunta de Goberno do 20/04/2017
Data impresión: 26/07/2017 09:38
Páxina 30 de 41
Código de verificación: 28E54-44C2A-5EDC5-ADEB8
Pode validar e/ou obter copia electrónica do documento utilizando o código QR da esquerda ou o código de verificación na dirección da sede electrónica http://www.vigo.org/csv

Documento asinado
ASINADO POR: APROBADO POR XUNTA DE GOBERNO LOCAL - AYTO. DE VIGO - P3605700H 2017-04-21T14:21:14+02:00 -

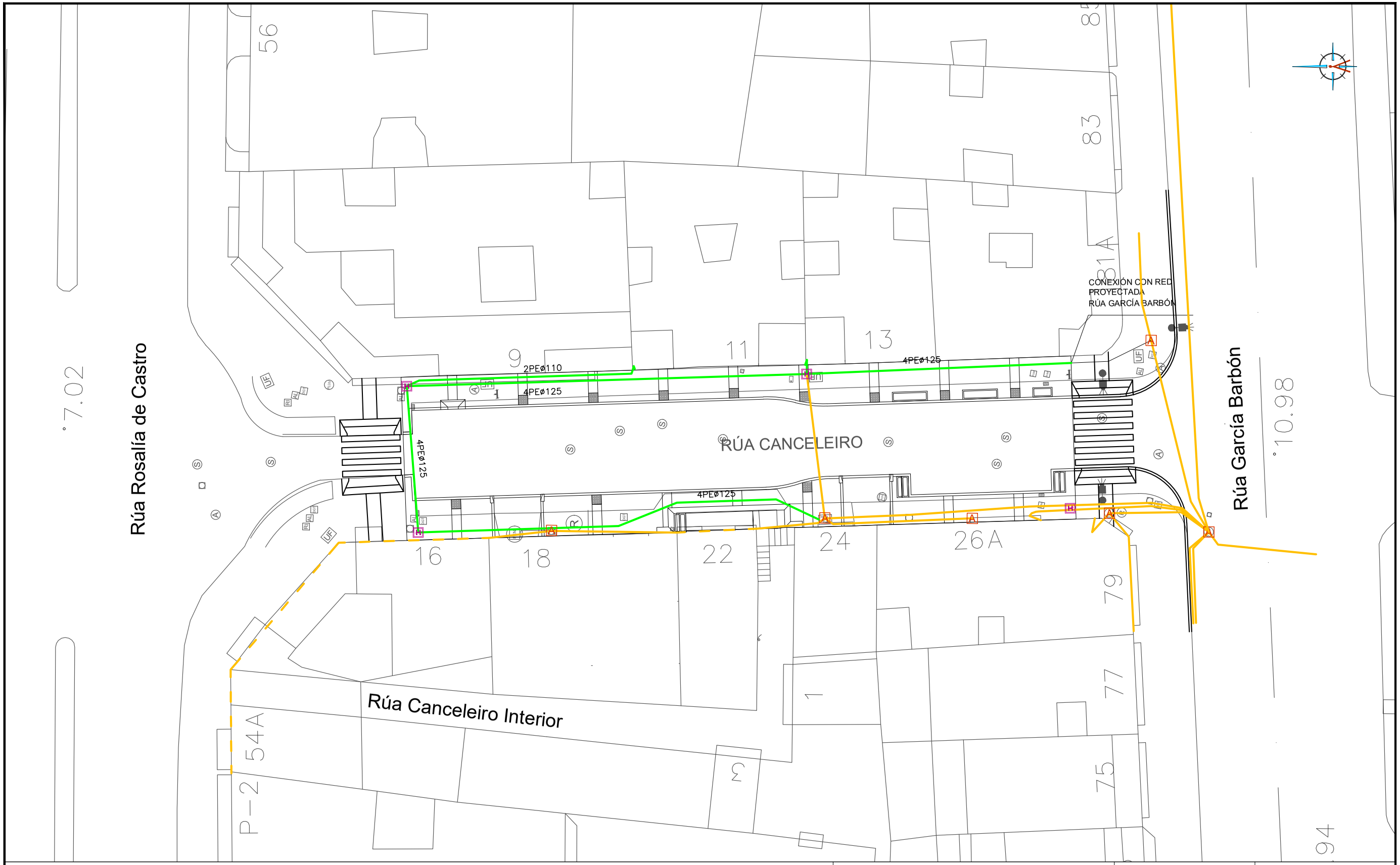

LEYENDA

- A — ARQUETA EXISTENTE A MANTENER
- H — ARQUETA TIPO H PROYECTADA
- CANALIZACIÓN PROYECTADA Ø125 PE
- RED AÉREA EXISTENTE
- CANALIZACIÓN EXISTENTE A MANTENER Ø110 PVC

HUMANIZACIÓN DA RÚA CANCELEIRO, ENTRE ROSALÍA DE CASTRO E GARCÍA BARBÓN

VIGO (PONTEVEDRA)

Octubre 2016

CONCELLERÍA DE FOMENTO — CONCELLO DE VIGO

PLANO nº **9.1**

PLANTA RED TELECOMUNICACIONES

ESCALA

E: 1/300

0 m 3 m 6 m

EQUIPO REDACTOR

María Ferreiro Núñez
Ingeniera de Caminos
Colegiada nº 17.593

ingenia proyectos técnicos

Copia auténtica do orixinal - Concello de Vigo
Aprobado en Xunta de Goberno do 20/04/2017
Data impresión: 26/07/2017 09:38
Páxina 31 de 41
Código de verificación: 28E54-44C2A-5EDC5-ADEB8
Pode validar e/ou obter copia electrónica do documento utilizando o código QR da esquerda ou o código de verificación na dirección da sede electrónica http://www.vigo.org/csv

Documento asinado

ASINADO POR: APROBADO POR XUNTA DE GOBERNO LOCAL - AYTO. DE VIGO - P3605700H 2017-04-21T14:14:21+02:00 -

CANALIZACIÓN "TELEFÓNICA"
2 TUBOS PE. DE Ø125 mm

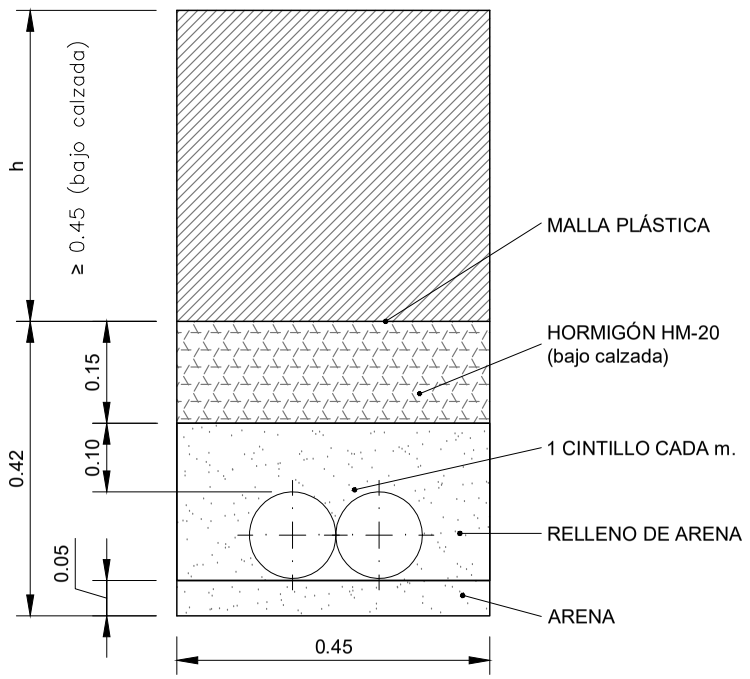

CANALIZACIÓN "TELEFÓNICA"
1 TUBO PE. DE Ø125 mm

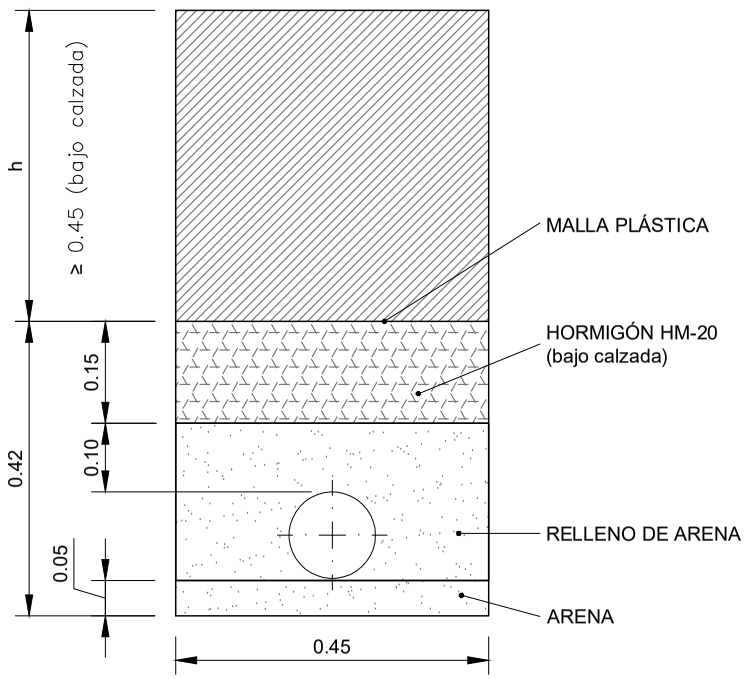

ARQUETA TELEFÓNICA TIPO H

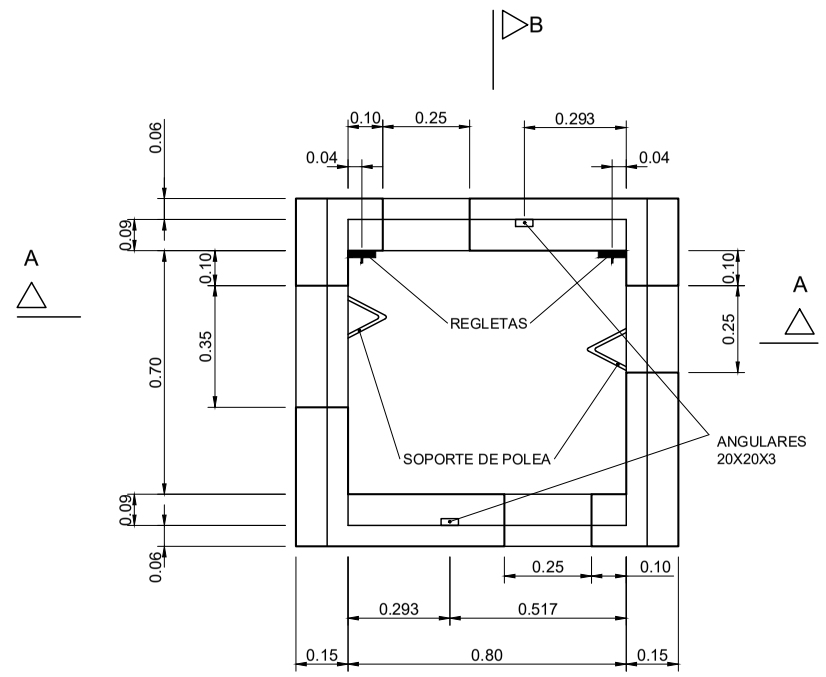

PLANTA

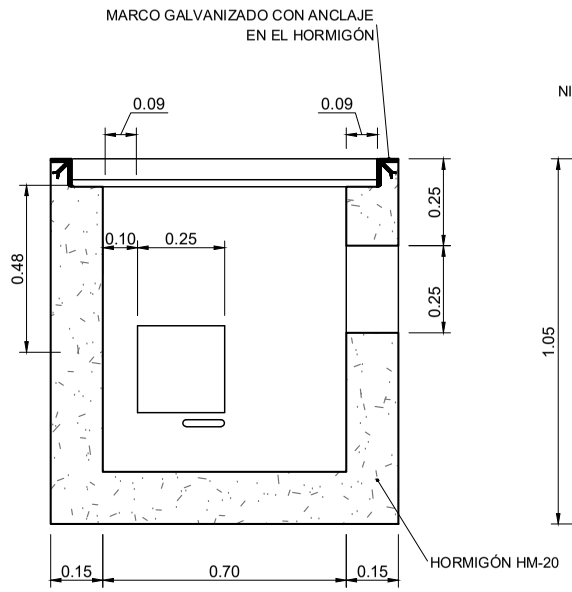

SECCION B-B

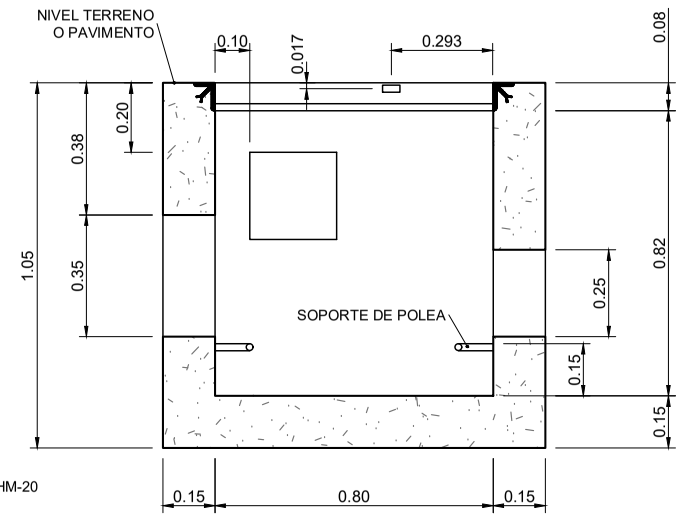

SECCION A-A

CUADRO DE CARACTERISTICAS SEGUN EHE

	LOCALIZACION	TIPIFICACION (art 39.2) (T)	(R)	(C)	(TM)	(A)	(R) CALCULO	RELACION A/C	MINIMO CONTENIDO CEMENTO	RECUBRIMIENTO NOMINAL (rnom)	NIVEL DE CONTROL CALIDAD	NIVEL DE CONTROL DE MATERIALES γ_c
HORMIGONES	EN MASA	HM	20	B	25	I	13.3	0.65	250		Estadistico	1.50
	CIMENTAC. Y MUROS	HA	25	B	25	IIa	16.6	0.65	250	30mm	Estadistico	1.50
	SOPORTES	HA	25	B	25	I	16.6	0.65	250	30mm	Estadistico	1.50
	VIGAS	HA	25	B	25	I	16.6	0.65	250	30mm	Estadistico	1.50
	LOSAS Y FORJADOS	HA	25	B	25	I	16.6	0.65	250	30mm	Estadistico	1.50

		DESIGNACION	LIMITE ELASTICO (f_y k) N/mm²	RESISTENCIA DE CALCULO N/mm²	PRODUCTO CERTIFICADO	NIVEL DE CONTROL CALIDAD	NIVEL DE CONTROL DE MATERIALES γ_s
BARRAS CORRUGADAS	IGUAL TODA LA OBRA	B-500-S	500	434	AENOR	Normal	1.15
	CIMENTAC. Y MUROS						
	SOPORTES						
	VIGAS						
	LOSAS Y FORJADOS						

		TIPOLOGIA	LIMITE ELASTICO (f_y k) N/mm²	RESISTENCIA DE CALCULO N/mm²	PRODUCTO CERTIFICADO	NIVEL DE CONTROL CALIDAD	NIVEL DE CONTROL DE MATERIALES γ_s
ALAMBRES CORRUGADOS	IGUAL TODA LA OBRA	B-500-T	500	434	AENOR	Normal	1.15
	CIMENTAC. Y MUROS						
	SOPORTES						
	VIGAS						
	LOSAS Y FORJADOS						

		NIVEL DE CONTROL EJECUCION	NIVEL DE CONTROL DE EJECUCION γ_g	γ_g"	γ_q
CONTROL DE EJECUCION	IGUAL TODA LA OBRA	Normal	1.50	1.60	1.60
	CIMENTAC. Y MUROS				
	SOPORTES				
	VIGAS				
	LOSAS Y FORJADOS				

OBSERVACIONES :

HUMANIZACIÓN DA RÚA CANCELEIRO, ENTRE ROSALÍA DE CASTRO E GARCÍA BARBÓN

VIGO (PONTEVEDRA)

Octubre 2016

CONCELLERÍA DE FOMENTO | CONCELLO DE VIGO

PLANO nº **9.2**

DETALLES DE TELECOMUNICACIONES

ESCALA

E: 1/20

0 m 0.2 m 0.4 m

EQUIPO REDACTOR

María Ferreiro Núñez
Ingeniera de Caminos
Colegiada nº 17.593

ingenia proyectos técnicos

Copia auténtica do orixinal - Concello de Vigo
Data impresión: 26/07/2017 09:38
Páxina 32 de 41
Aprobado en Xunta de Goberno do 20/04/2017
Código de verificación: 28E54-44C2A-5EDC5-ADEB8
Pode validar e/ou obter copia electrónica do documento utilizando o código QR da esquerda ou o código de verificación na dirección da sede electrónica http://www.vigo.org/csv

Documento asinado
ASINADO POR: APROBADO POR XUNTA DE GOBERNO LOCAL - AYTO. DE VIGO - P3605700H 2017-04-21T14:14:21+02:00 -

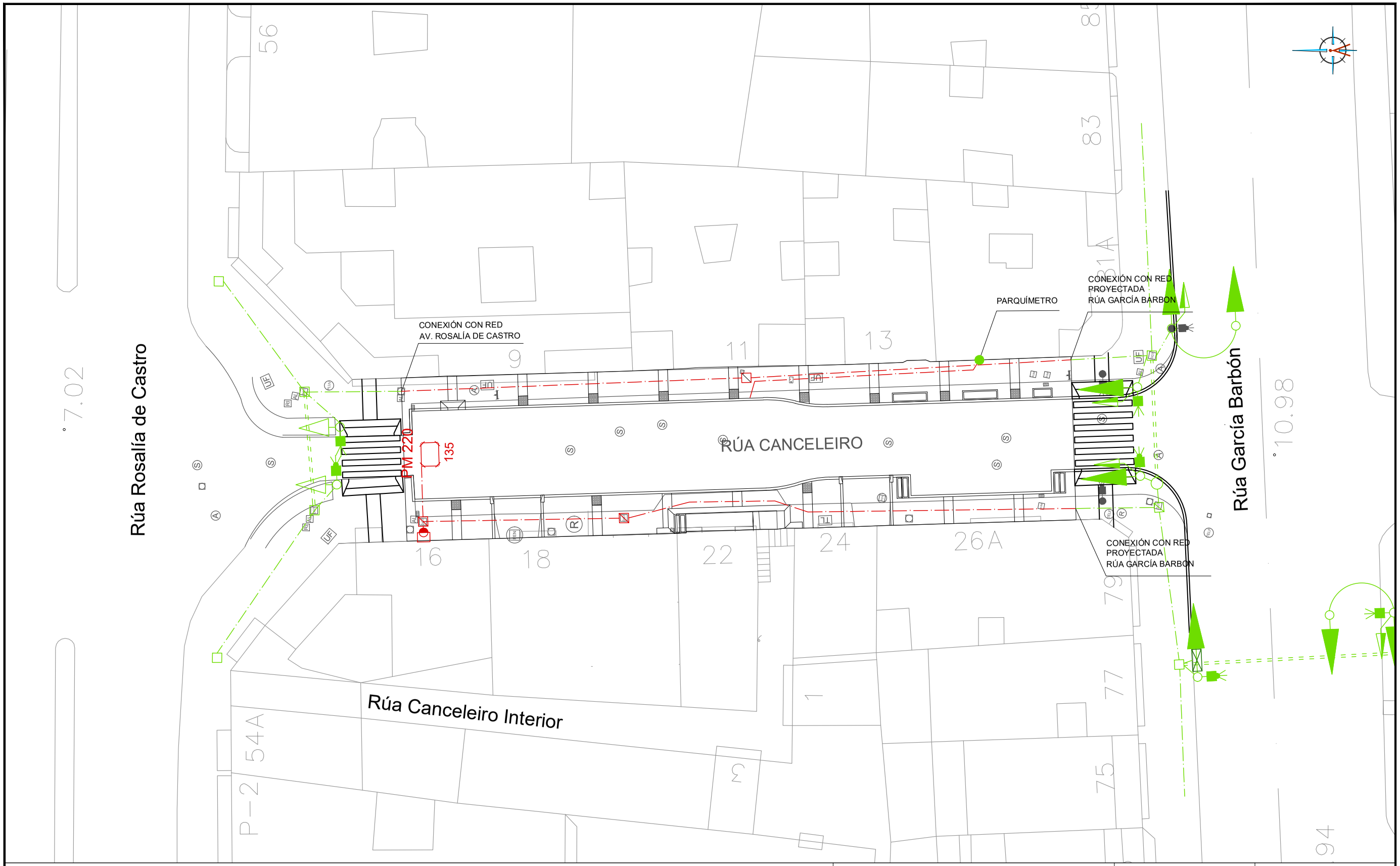

LEYENDA

- Instalación Proyectada
- Instalación Existente a Mantener
- Semáforo existente
- Canalización 3 tubos Ø 110
- Canalización 2 tubos Ø 110 (Canalización de registro a baculo o columna 1 tubo Ø 110)
- Baculo Semafórico
- Registro 40x40
- Registro 60x60
- Registro Redondo en calzada
- Armario acometida electrica o detector
- Regulador de tráfico
- Columna Semafórica
- Espira detectora de tráfico

HUMANIZACIÓN DA RÚA CANCELEIRO, ENTRE ROSALÍA DE CASTRO E GARCÍA BARBÓN

VIGO (PONTEVEDRA)

Octubre 2016

CONCELLERÍA DE FOMENTO

CONCELLO DE VIGO

PLANO nº **10.1**

RED DE SEMAFORIZACIÓN

ESCALA

E: 1/300

0 m 3 m 6 m

EQUIPO REDACTOR

María Ferreiro Núñez
Ingeniera de Caminos
Colegiada nº 17.593

ingenia proyectos técnicos

Copia auténtica do orixinal - Concello de Vigo
Aprobado en Xunta de Goberno do 20/04/2017
Data impresión: 26/07/2017 09:38
Páxina 33 de 41
Código de verificación: 28E54-44C2A-5EDC5-ADEB8
Pode validar e/ou obter copia electrónica do documento utilizando o código QR da esquerda ou o código de verificación na dirección da sede electrónica http://www.vigo.org/csv

Documento asinado
ASINADO POR: APROBADO POR XUNTA DE GOBERNO LOCAL - AYTO. DE VIGO - P3605700H 2017-04-21T14:14:21+02:00 -

Documento asinado
ASINADO POR: APROBADO POR XUNTA DE GOBERNO LOCAL - AYTO. DE VIGO - P3605700H 2017-04-21T14:14:21+02:00 -

Copia auténtica do oriximal - Concello de Vigo
Aprobado en Xunta de Gobierno do 20/04/2017
Pode validar e/ou obter copia electrónica do documento utilizando o código QR da esquerda ou o código de verificación na dirección da sede electrónica http://www.vigo.org/csv
Data impresión: 26/07/2017 09:38
Código de verificación: 28E54-44C2A-5EDC5-ADEB8

SECCION TIPO DE SEMAFORIZACIÓN BAJO CALZADA CON 3 TUBOS

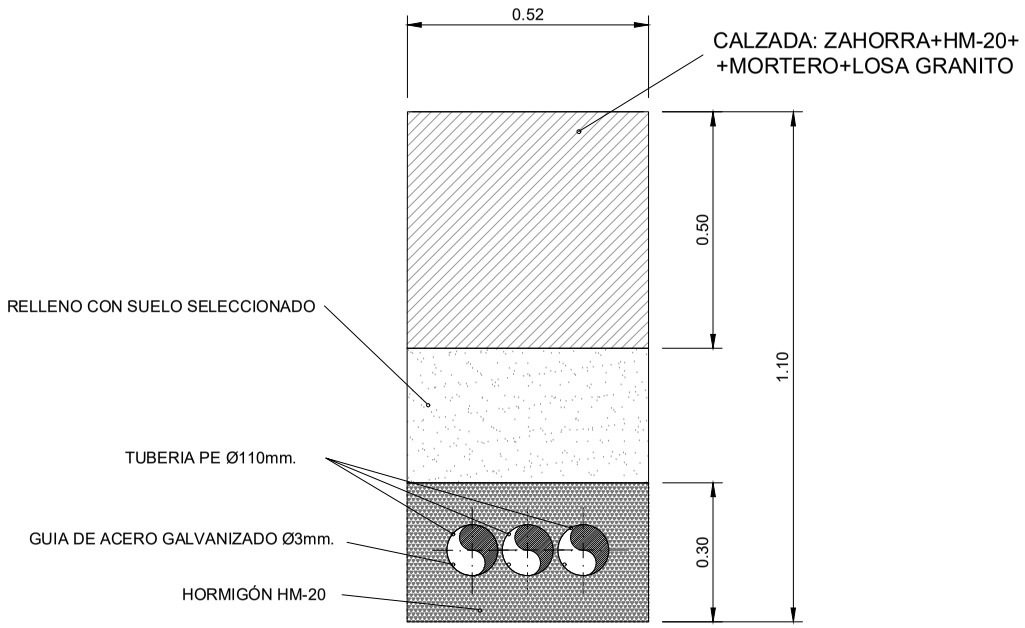

SECCION TIPO DE SEMAFORIZACIÓN BAJO ACERA

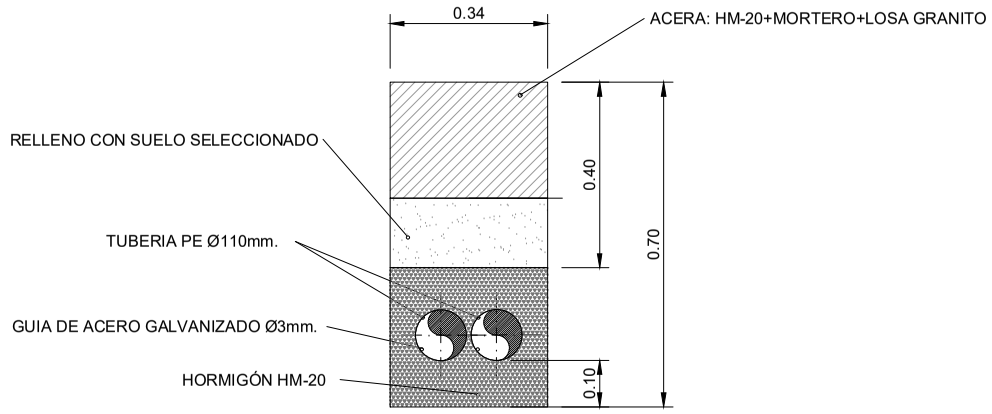

SECCION TIPO DE SEMAFORIZACIÓN BAJO CALZADA CON 2 TUBOS

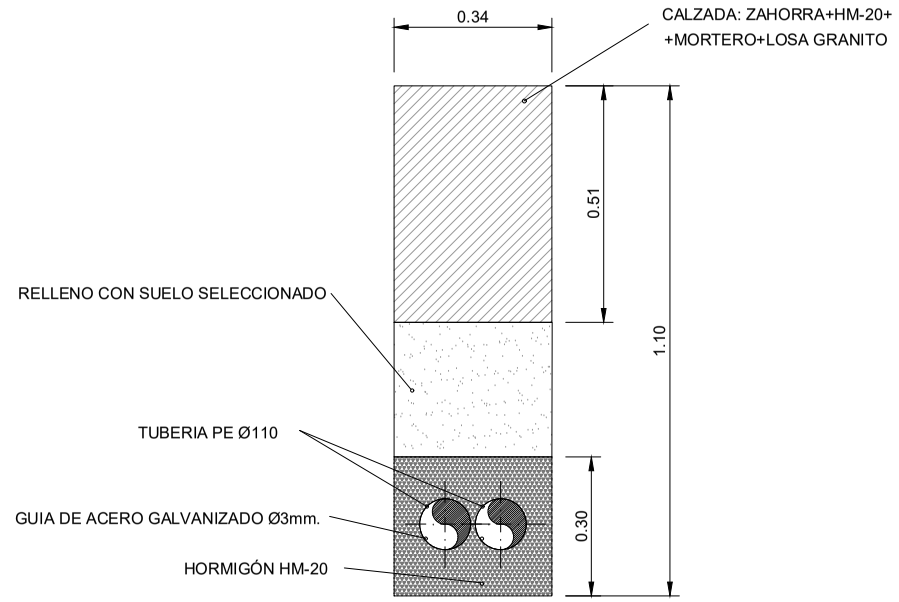

ARQUETA DE PASO

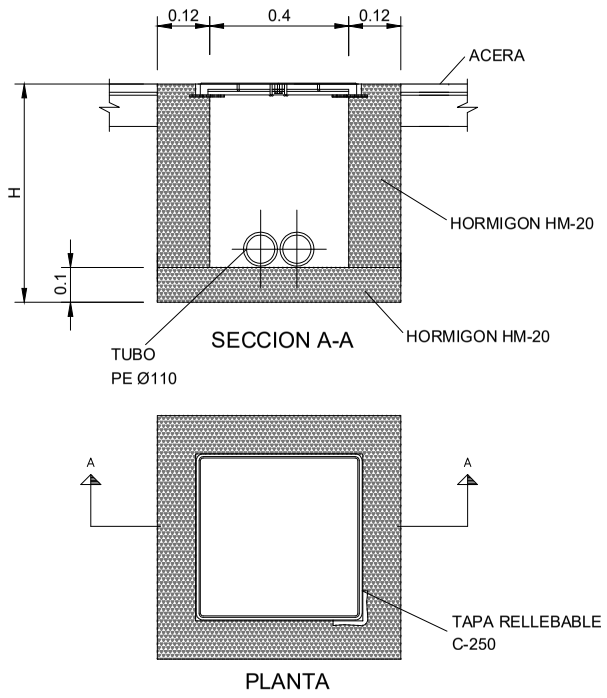

ARQUETA DE CRUCE

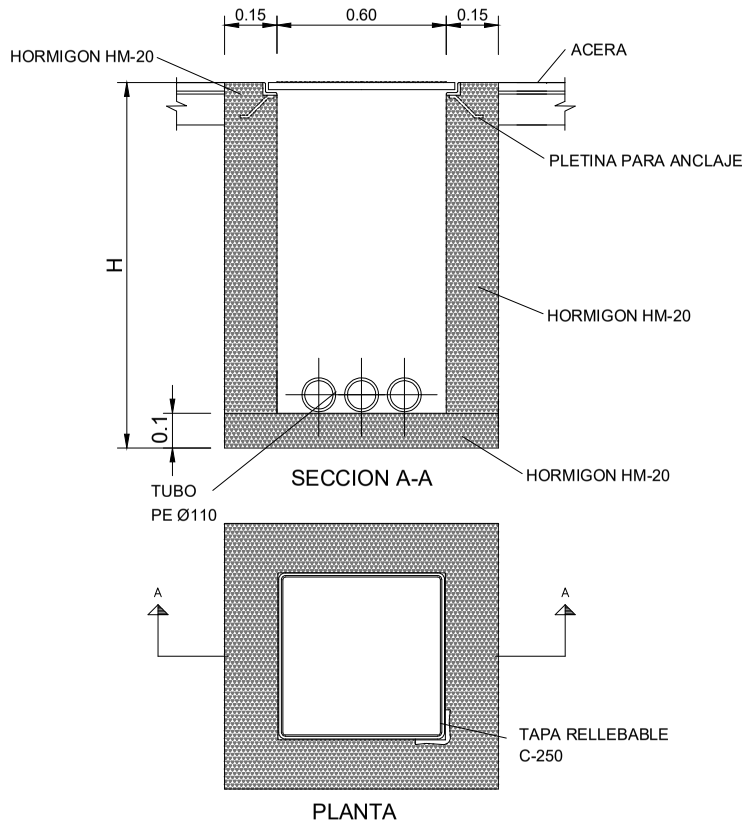

HUMANIZACIÓN DA RÚA CANCELEIRO, ENTRE ROSALÍA DE CASTRO E GARCÍA BARBÓN VIGO (PONTEVEDRA) **Octubre 2016**	PLANO nº **10.2** **DETALLES DE SEMAFORIZACIÓN**	EQUIPO REDACTOR María Ferreiro Núñez Ingeniera de Caminos Colegiada nº 17.593
CONCELLERÍA DE FOMENTO / CONCELLO DE VIGO	ESCALA E: 1/15 (0 m – 0.15 m – 0.30 m)	ingenia proyectos técnicos

LEYENDA

- CANALIZACIÓN DE RIEGO PROYECTADA DE PEØ25
- CANALIZACIÓN DE RIEGO PROYECTADA DE PEØ32
- ARQUETA DE RIEGO PROYECTADA
- KIT 3/4" RAIN BIRD ICZ075TBOS O SIMILAR 9v INCLUÍDO FILTRO REGULADOR DE PRESIÓN
- SISTEMA DE RIEGO ALCORQUES
- ACOMETIDA 2,4m³/h 4,1 BARES
- PROGRAMADOR
- LINEA DE GOTEO PEØ16 CADA 30 cm
- *ÁRBOL*
- PLANTACIÓN EN JARDINERA

LAS TUBERÍAS DE RIEGO DE PEØ25 VAN ALOJADAS EN UN PASATUBOSDE PVCØ110

HUMANIZACIÓN DA RÚA CANCELEIRO, ENTRE ROSALÍA DE CASTRO E GARCÍA BARBÓN

VIGO (PONTEVEDRA)

Octubre 2016

CONCELLERÍA DE FOMENTO — CONCELLO DE VIGO

PLANO nº **11.1**

PLANTA RED DE RIEGO

ESCALA

E: 1/250

0 m — 2,5 m — 5 m

EQUIPO REDACTOR

María Ferreiro Núñez
Ingeniera de Caminos
Colegiada nº 17.593

ingenia proyectos técnicos

Copia auténtica do orixinal - Concello de Vigo
Aprobado en Xunta de Gobierno do 20/04/2017
Data impresión: 26/07/2017 09:38
Páxina 35 de 41
Código de verificación: 28E54-44C2A-5EDC5-ADEB8
Pode validar e/ou obter copia electrónica do documento utilizando o código QR da esquerda ou o código de verificación na dirección da sede electrónica http://www.vigo.org/csv

Documento asinado

ASINADO POR: APROBADO POR XUNTA DE GOBERNO LOCAL - AYTO. DE VIGO - P3605700H 2017-04-21T14:21+02:00 -

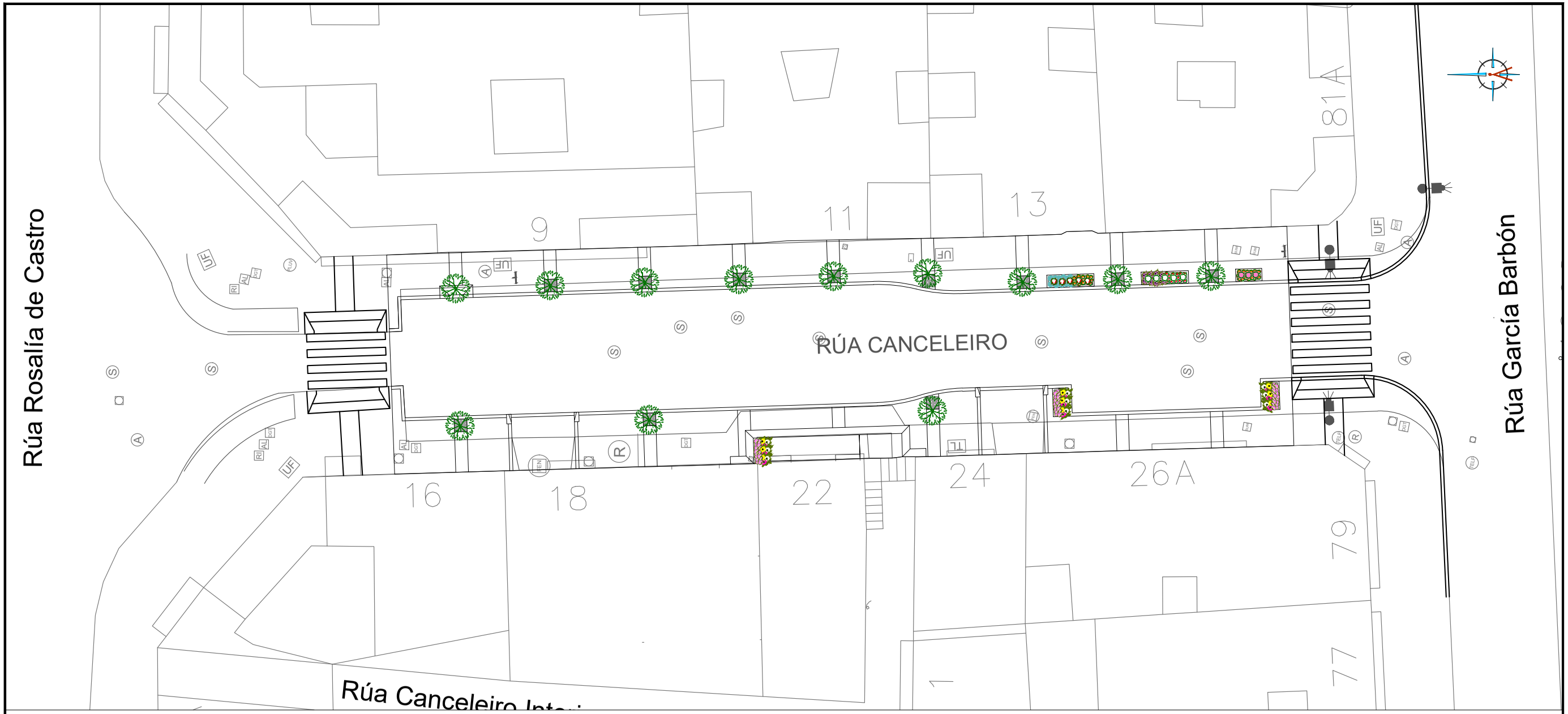

PLANTACIÓN JARDINERAS CONTENEDORES

PLANTACIÓN JARDINERAS MARGEN IMPAR

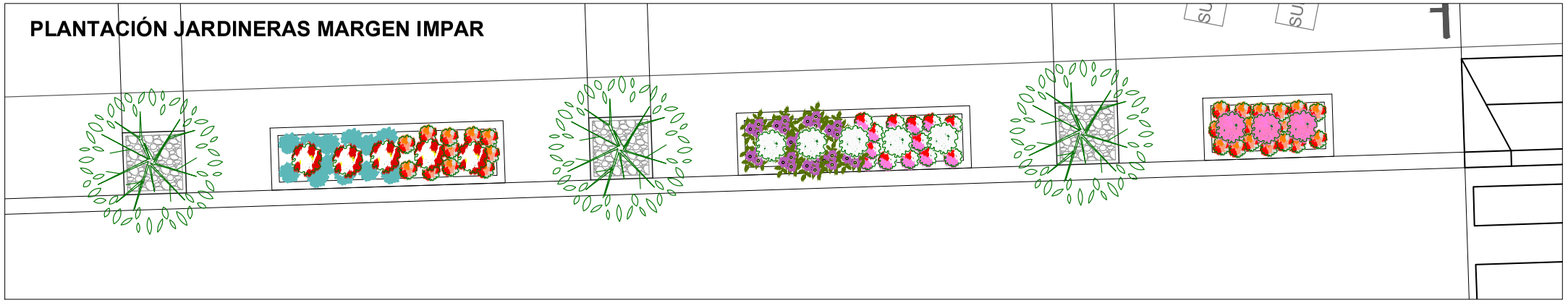

LEYENDA

LIGUSTRUM JAPONICUM

ARBUSTOS

- *Azalea japónica "Arabesk"*
- *Azalea japónica "Sachsenstern"*
- *Azalea japónica "White Prince"*
- *Lantana Camara*

PLANTAS

- *Impatiens Walleriana (Alegría)*
- *Begonia Semperflorens (Begonia)*
- *Geranio Vivaz*
- *Festuca Glauca (Festuca)*
- *Convolvolus Maritanicus (Campanilla azul)*

HUMANIZACIÓN DA RÚA CANCELEIRO, ENTRE ROSALÍA DE CASTRO E GARCÍA BARBÓN

VIGO (PONTEVEDRA)

Octubre 2016

CONCELLERÍA DE FOMENTO

CONCELLO DE VIGO

PLANO nº **11.2**

PLANTA DE JARDINERÍA

ESCALA

E: 1/250

0 m 2,5 m 5 m

EQUIPO REDACTOR

María Ferreiro Núñez
Ingeniera de Caminos
Colegiada nº 17.593

ingenia proyectos técnicos

Copia auténtica do orixinal - Concello de Vigo
Aprobado en Xunta de Goberno do 20/04/2017
Data impresión: 26/07/2017 09:38
Páxina 36 de 41
Código de verificación: 28E54-44C2A-5EDC5-ADEB8
Pode validar e/ou obter copia electrónica do documento utilizando o código QR da esquerda ou o código de verificación na dirección da sede electrónica http://www.vigo.org/csv

Documento asinado
ASINADO POR: APROBADO POR XUNTA DE GOBERNO LOCAL - AYTO. DE VIGO - P3605700H 2017-04-21T14:21:14+02:00 -

ARQUETA DE RIEGO

E 1/15

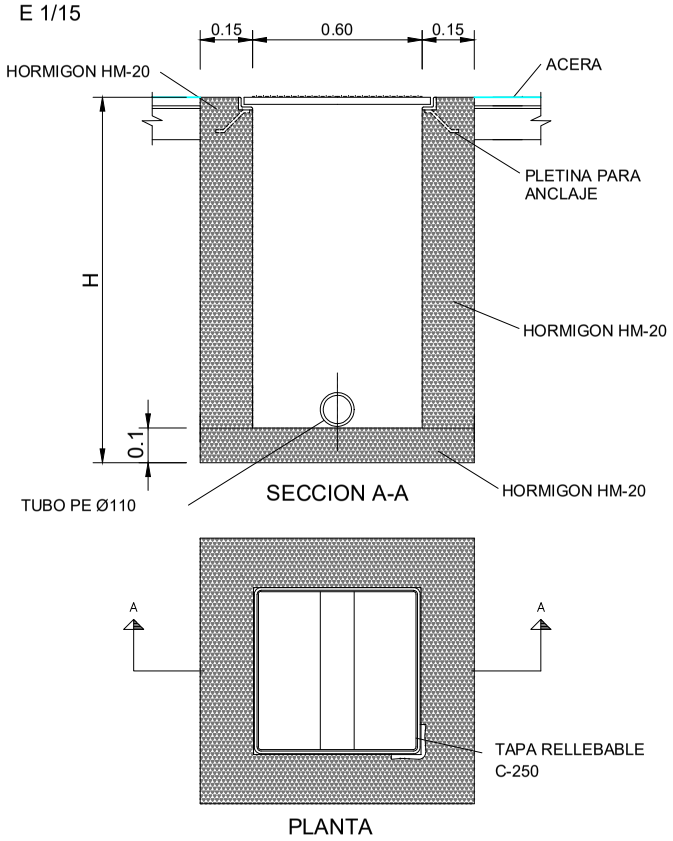

BOCA DE RIEGO

E 1/15

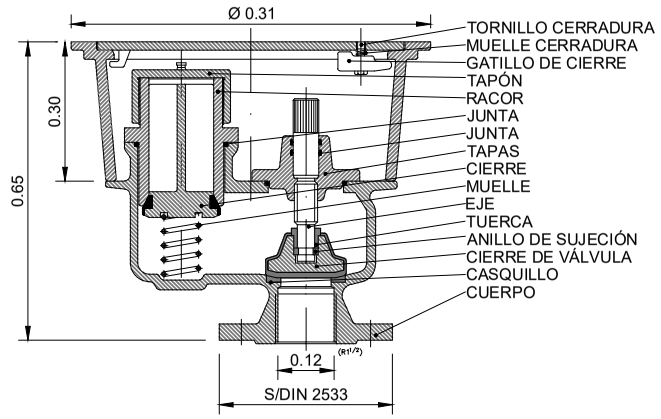

ELEMENTOS RIEGO AUTOMÁTICO TIPO RAIN BIRD (O SIMILAR)

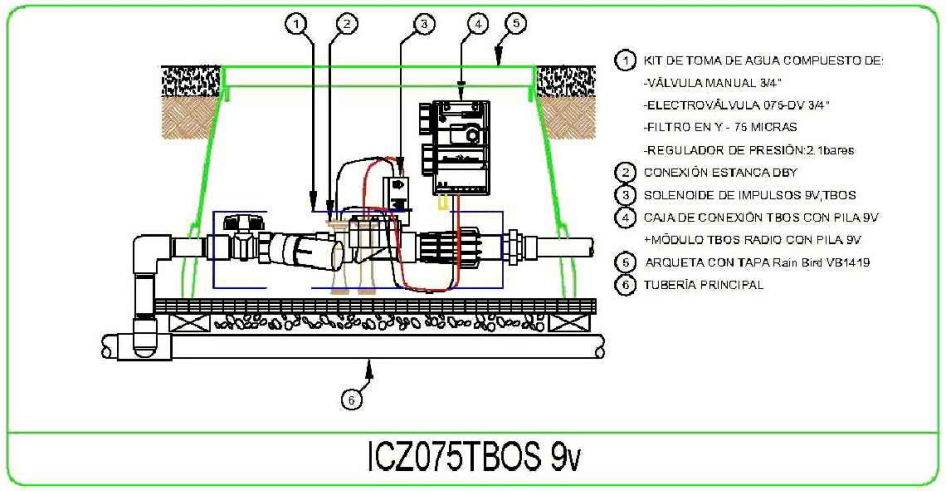

DETALLE PLANTACIÓN HIBISCUS SYRIACUS 20 -25 CM

E 1/25

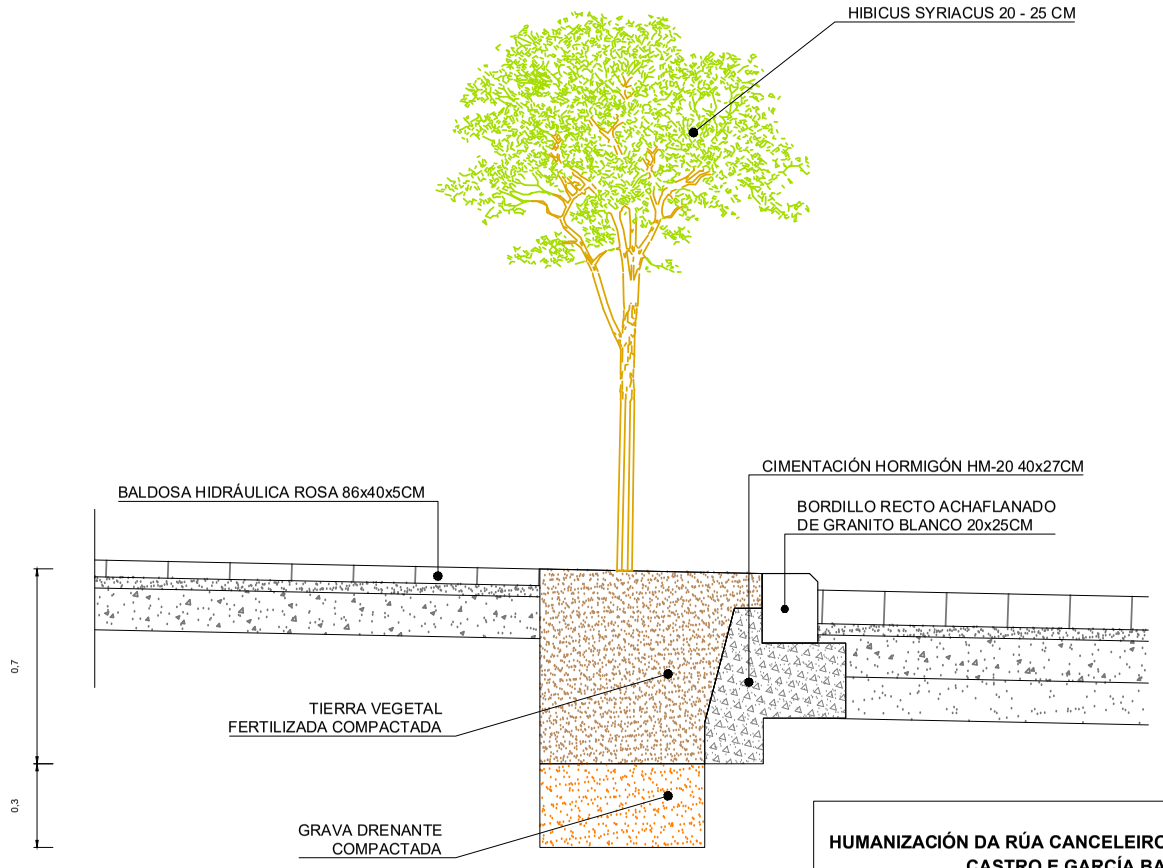

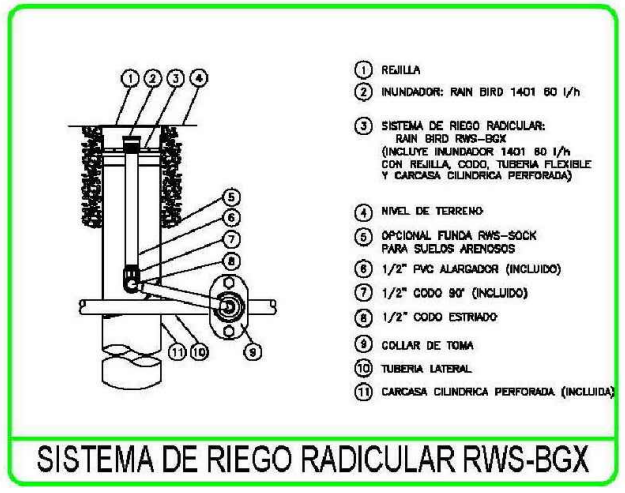

SECCIÓN TIPO CANALIZACIÓN DE RIEGO

E 1/15

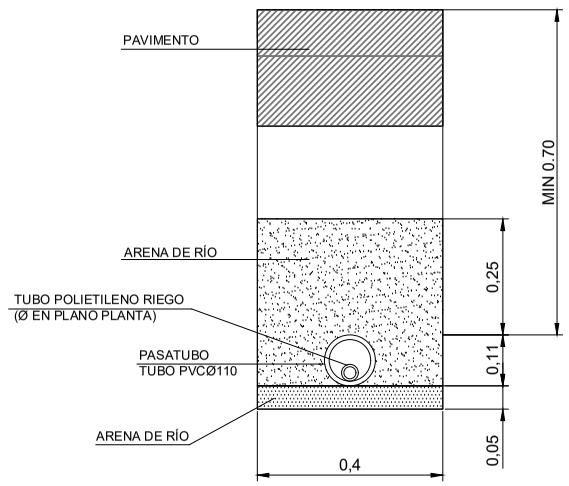

HUMANIZACIÓN DA RÚA CANCELEIRO, ENTRE ROSALÍA DE CASTRO E GARCÍA BARBÓN VIGO (PONTEVEDRA)	PLANO nº **11.3** **Hoja 1 de 2** **DETALLES DE RIEGO Y JARDINERÍA**	EQUIPO REDACTOR
Octubre 2016		María Ferreiro Núñez Ingeniera de Caminos Colegiada nº 17.593
CONCELLERÍA DE FOMENTO / CONCELLO DE VIGO	ESCALA VARIAS	ingenia proyectos técnicos

Copia auténtica do orixinal - Concello de Vigo
Data impresión: 26/07/2017 09:38
Páxina 37 de 41
Aprobado en Xunta de Goberno do 20/04/2017
Código de verificación: 28E54-44C2A-5EDC5-ADEB8
Pode validar e/ou obter copia electrónica do documento utilizando o código QR da esquerda ou o código de verificación na dirección da sede electrónica http://www.vigo.org/csv

Documento asinado
ASINADO POR: APROBADO POR XUNTA DE GOBERNO LOCAL - AYTO. DE VIGO - P3605700H 2017-04-21T14:21:14+02:00 -

DETALLE EN PLANTA DE JARDINERA CONTENEDORES

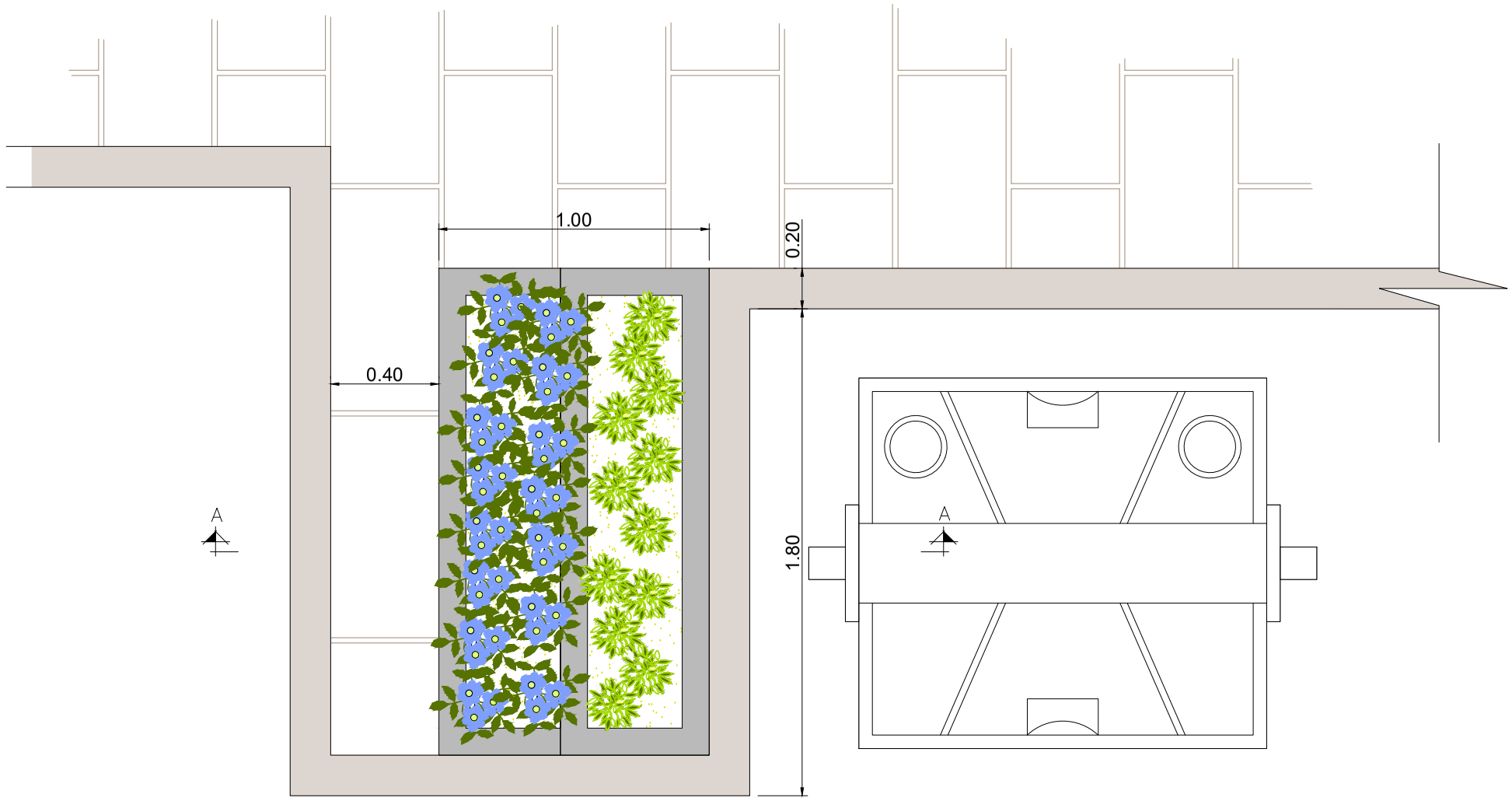

SECCIÓN TRANSVERSAL "A-A" DE JARDINERA CONTENEDORES

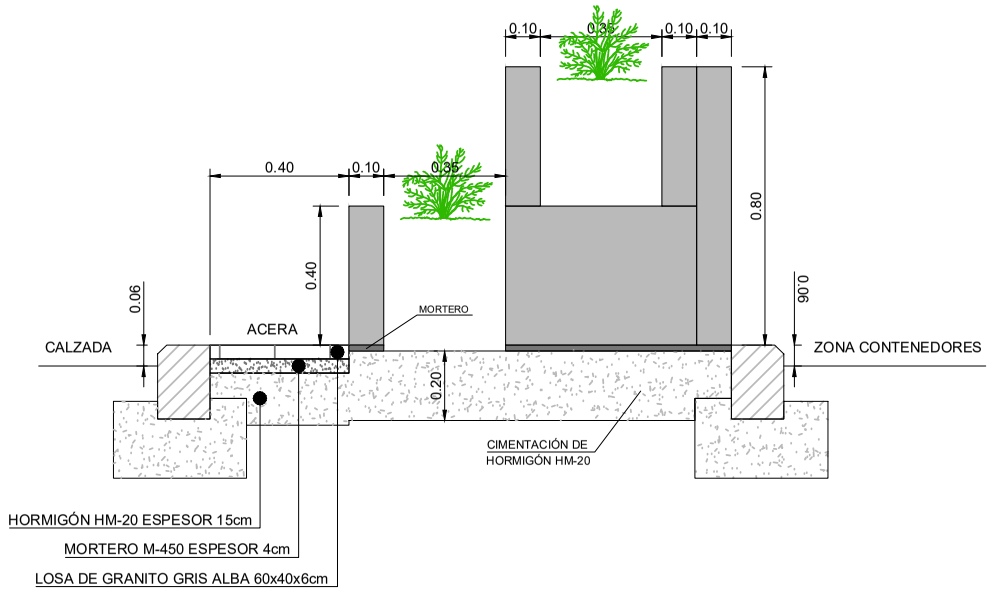

SECCIÓN TRANSVERSAL JARDINERA ENTRE ALCORQUES

E: 1/15

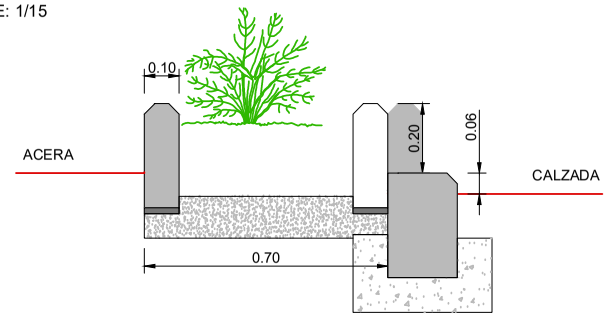

HUMANIZACIÓN DA RÚA CANCELEIRO, ENTRE ROSALÍA DE CASTRO E GARCÍA BARBÓN VIGO (PONTEVEDRA)	PLANO nº **11.3** **Hoja 2 de 2** **DETALLES DE RIEGO Y JARDINERÍA**	EQUIPO REDACTOR María Ferreiro Núñez Ingeniera de Caminos Colegiada nº 17.593
Octubre 2016		
CONCELLERÍA DE FOMENTO · CONCELLO DE VIGO	ESCALA E: 1/20 0 m · 0.2 m · 0.4 m	ingenia proyectos técnicos

Copia auténtica do orixinal - Concello de Vigo
Aprobado en Xunta de Goberno do 20/04/2017
Data impresión: 26/07/2017 09:38
Páxina 38 de 41
Código de verificación: 28E54-44C2A-5EDC5-ADEB8
Pode validar e/ou obter copia electrónica do documento utilizando o código QR da esquerda ou o código de verificación na dirección da sede electrónica http://www.vigo.org/csv

Documento asinado
ASINADO POR: APROBADO POR XUNTA DE GOBERNO LOCAL - AYTO. DE VIGO - P3605700H 2017-04-21T14:21:14+02:00 -

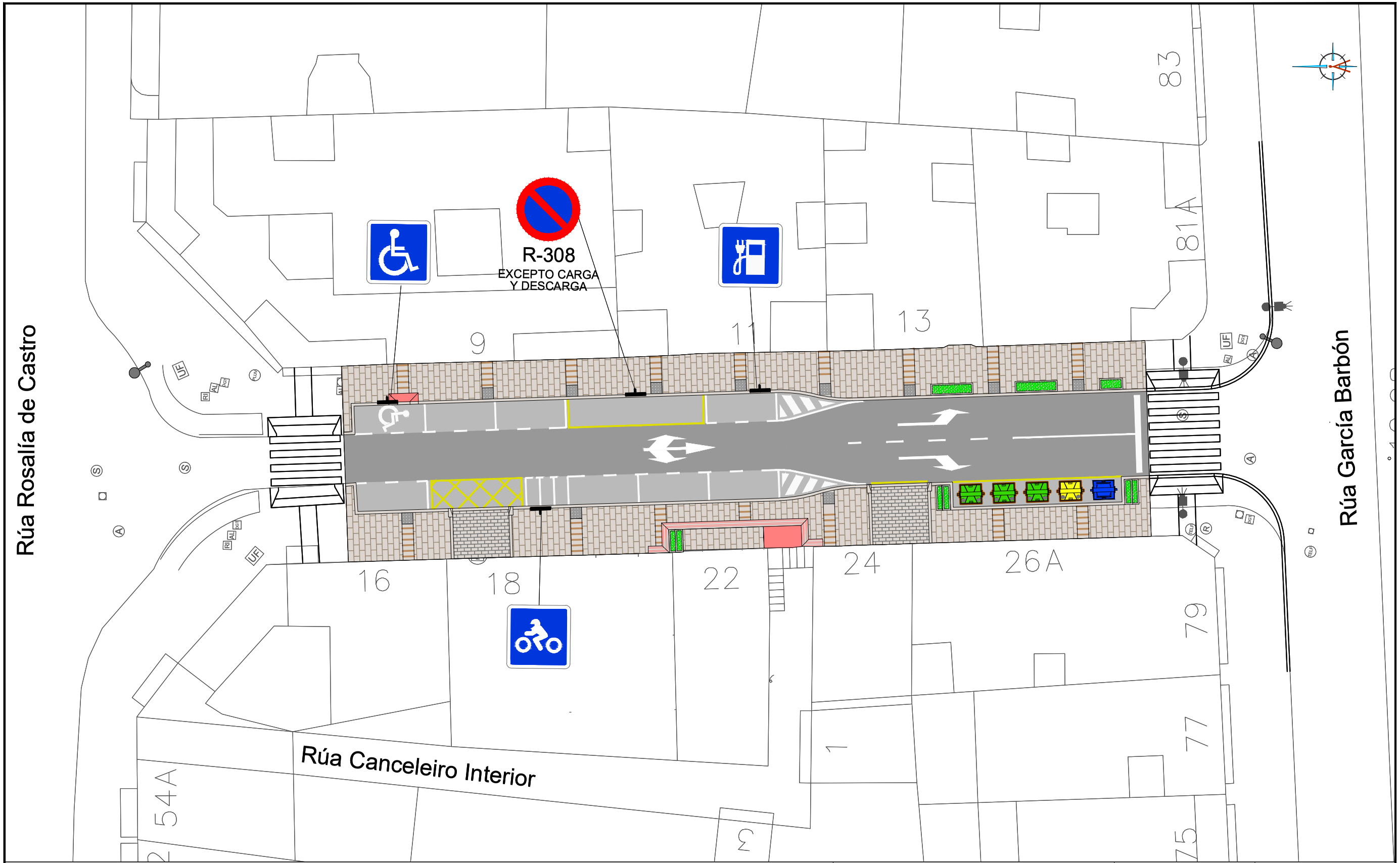

LEYENDA

SEÑAL VERTICAL

HUMANIZACIÓN DA RÚA CANCELEIRO, ENTRE ROSALÍA DE CASTRO E GARCÍA BARBÓN

VIGO (PONTEVEDRA)

Octubre 2016

CONCELLERÍA DE FOMENTO

CONCELLO DE VIGO

PLANO nº **12.1**

PLANTA DE SEÑALIZACIÓN

ESCALA

E: 1/250

0 m 2,5 m 5 m

EQUIPO REDACTOR

María Ferreiro Núñez
Ingeniera de Caminos
Colegiada nº 17,593

ingenia proyectos técnicos

Copia auténtica do orixinal - Concello de Vigo
Aprobado en Xunta de Gobierno do 20/04/2017
Data impresión: 26/07/2017 09:38
Páxina 39 de 41
Código de verificación: 28E54-44C2A-5EDC5-ADEB8
Pode validar e/ou obter copia electrónica do documento utilizando o código QR da esquerda ou o código de verificación na dirección da sede electrónica http://www.vigo.org/csv

Documento asinado

ASINADO POR: APROBADO POR XUNTA DE GOBERNO LOCAL - AYTO. DE VIGO - P3605700H 2017-04-21T14:21+02:00 -

Documento asinado
ASINADO POR: APROBADO POR XUNTA DE GOBERNO LOCAL - AYTO. DE VIGO - P3605700H 2017-04-21T14:14:21+02:00 -

Copia auténtica do oriximal - Concello de Vigo
Aprobado en Xunta de Gobierno do 20/04/2017
Pode validar e/ou obter copia electrónica do documento utilizando o código QR da esquerda ou o código de verificación na dirección da sede electrónica http://www.vigo.org/csv
Data impresión: 26/07/2017 09:38
Código de verificación: 28E54-44C2A-5EDC5-ADEB8

SEÑAL CUADRANGULAR

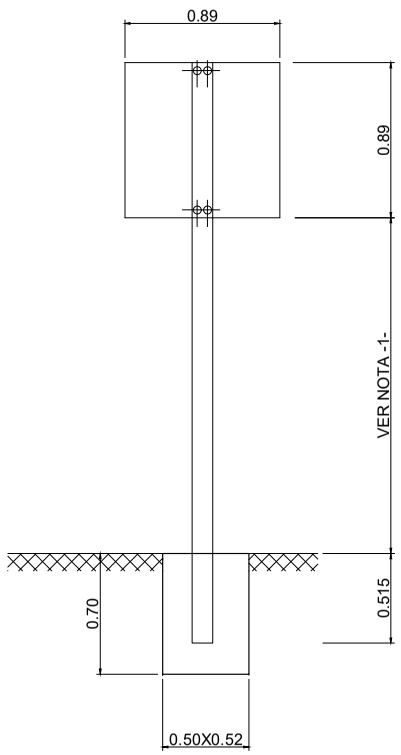

SEÑAL RECTANGULAR

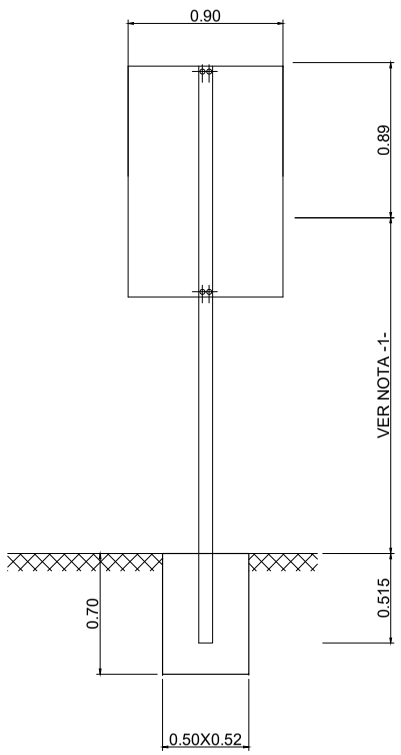

SEÑAL TRIANGULAR

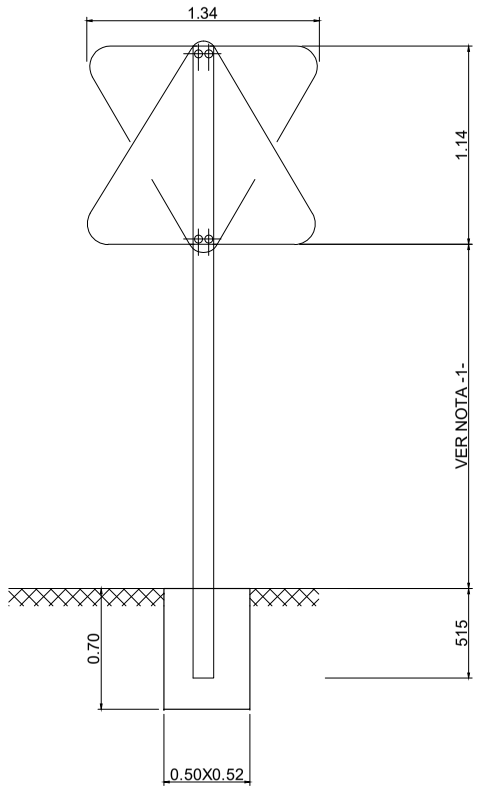

SEÑAL CIRCULAR

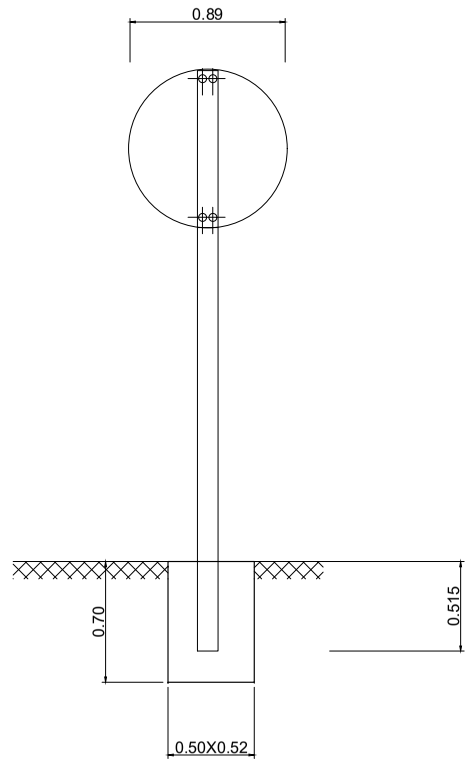

SEÑAL OCTOGONAL

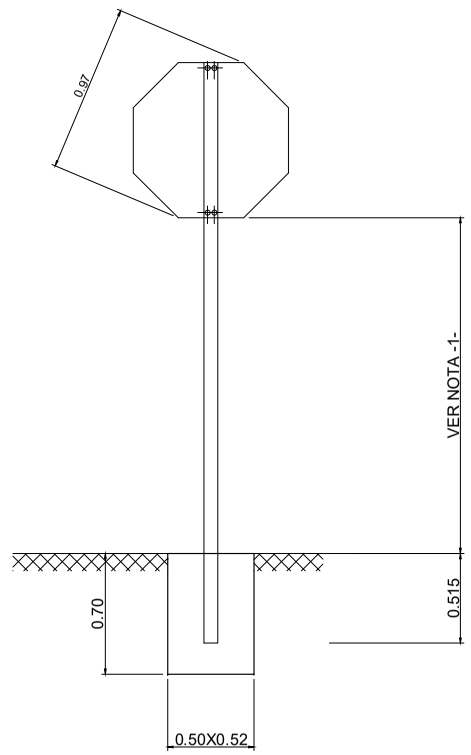

SEÑAL RECTANGULAR (PLACAS COMPLEMENTARIAS)

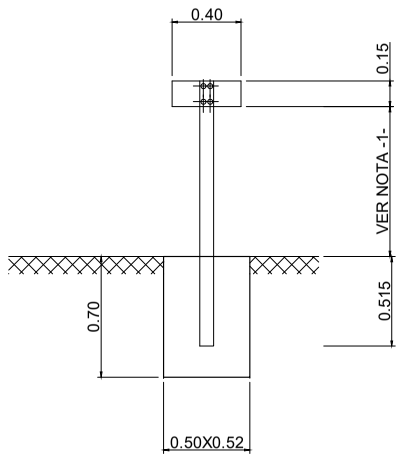

DETALLE PASO CEBRA PEATONAL

E 1/50

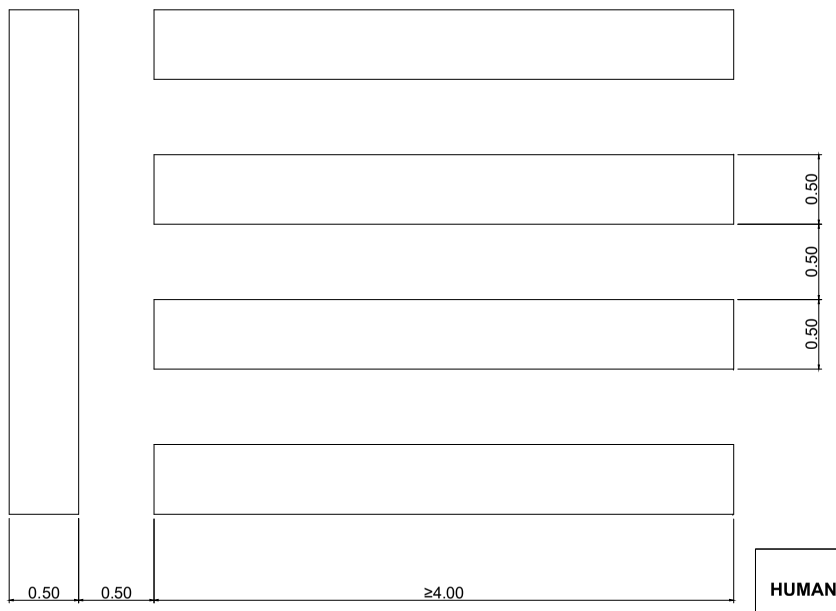

DETALLE DE "CEDA PASO"

E 1/50

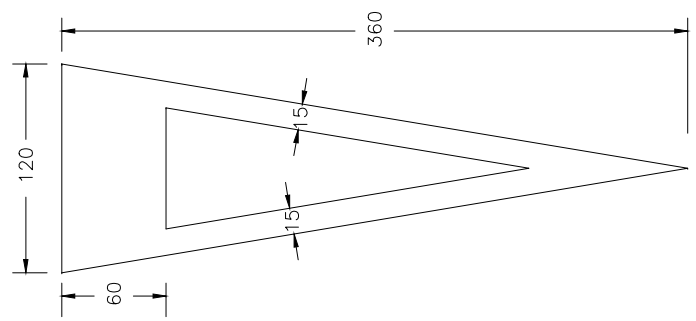

NOTAS

1.- LA ALTURA DE SEÑALES SERA DE 2.00 M.

2.- TODAS LAS DIMENSIONES EN MILIMETROS

3.- TODOS LOS MATERIALES SON DE ACERO GALVANIZADO EN CALIENTE

4.- LAS PLACAS DE SENALES EN ACERO PREGALVANIZADO, EN RELIEVE EN ORLA Y VACIADO EL SOMBREADO.

5.- TORNILLERIA Y ARANDELAS EN ACERO INOXIDABLE, CONVENIENTE QUE LAS PIEZAS DE ANCLAJE TAMBIEN.

6.- LAS SEÑALES SERAN REFLEXIVAS DE NIVEL 2

HUMANIZACIÓN DA RÚA CANCELEIRO, ENTRE ROSALÍA DE CASTRO E GARCÍA BARBÓN

VIGO (PONTEVEDRA)

Octubre 2016

CONCELLERÍA DE FOMENTO

CONCELLO DE VIGO

PLANO nº **12.2**

DETALLES DE SEÑALIZACIÓN

ESCALA

E: 1/40

0 m 0.4 m 0.8 m

EQUIPO REDACTOR

María Ferreiro Núñez
Ingeniera de Caminos
Colegiada nº 17.593

ingenia proyectos técnicos

LEYENDA

- LOSA GRANITO GRIS ALBA 60x40x6CM
- LOSA GRANITO ROSA PORRIÑO 80x40X6CM
- PAVIMENTO DE HORMIGÓN PULIDO HF-4,5
- PAVIMENTO BITUMINOSO
- LOSA GRANITO ROJO ALTAMIRA 30X30CM
- SEÑALIZACIÓN VERTICAL
- PUNTO DE LUZ
- ALCORQUE 80x80CM Y ÁRBOL

HUMANIZACIÓN DA RÚA CANCELEIRO, ENTRE ROSALÍA DE CASTRO E GARCÍA BARBÓN

VIGO (PONTEVEDRA)

Octubre 2016

CONCELLERÍA DE FOMENTO

CONCELLO DE VIGO

PLANO nº **13**

PLANTA IMAGEN FINAL

ESCALA

E: 1/250

0 m 2,5 m 5 m

EQUIPO REDACTOR

María Ferreiro Núñez
Ingeniera de Caminos
Colegiada nº 17.593

ingenia proyectos técnicos

Copia auténtica do orixinal - Concello de Vigo
Aprobado en Xunta de Goberno do 20/04/2017
Data impresión: 26/07/2017 09:38 | Páxina 41 de 41
Código de verificación: 28E54-44C2A-5EDC5-ADEB8
Pode validar e/ou obter copia electrónica do documento utilizando o código QR da esquerda ou o código de verificación na dirección da sede electrónica http://www.vigo.org/csv

Documento asinado

ASINADO POR: APROBADO POR XUNTA DE GOBERNO LOCAL - AYTO. DE VIGO - P3605700H 2017-04-21T14:21+02:00 -