CONCELLERÍA DE FOMENTO | CONCELLO DE VIGO

CONCELLO DE VIGO

PROYECTO DE HUMANIZACIÓN AVENIDA ALCALDE GREGORIO ESPINO
SEGUNDA FASE

DOCUMENTO Nº 2: PLANOS

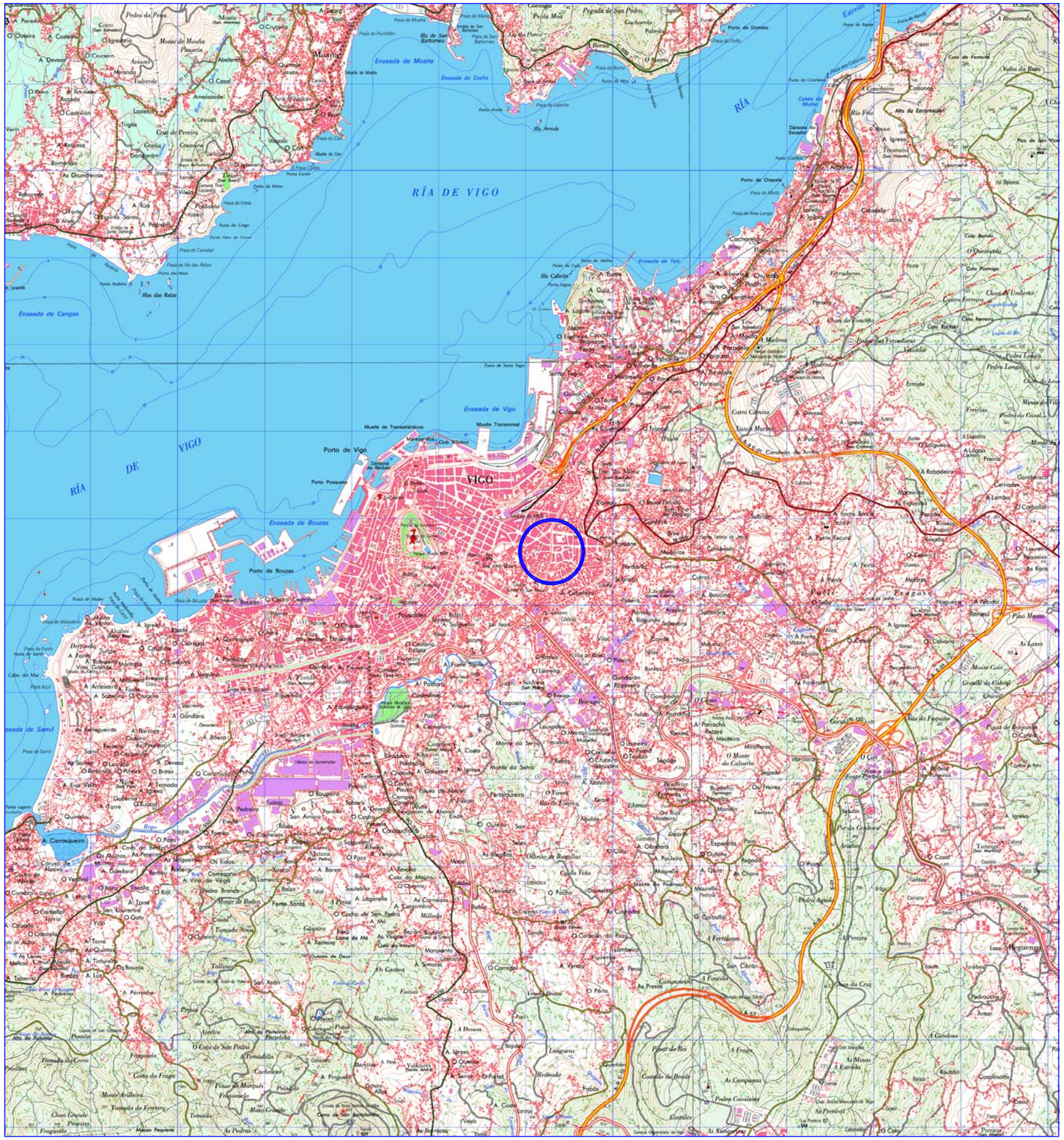

ESTUDIO A. MORENO S.L.
AVDA. GRAN VIA, 68-1º D. VIGO
Telf-Fax-986-41 69 35
estudioamoreno@hotmail.com

AUTOR DEL PROYECTO:

ALBERTO MORENO PIKE
Ingeniero de Caminos

PETICIONARIO:

CONCELLERÍA DE FOMENTO
CONCELLO DE VIGO

TITULO DEL PROYECTO:

HUMANIZACIÓN DA AVD.
ALCALDE GREGORIO ESPINO
FASE II, VIGO

SITUACION:
Rúa Gregorio Espino

TERMINO MUNICIPAL:
Vigo

FECHA:
03/2016

E:1/50.000

DESIGNACION:
Situación y Emplazamiento:
Plano de Situación

PLANO Nº : 01.1

HOJA 1 DE 1

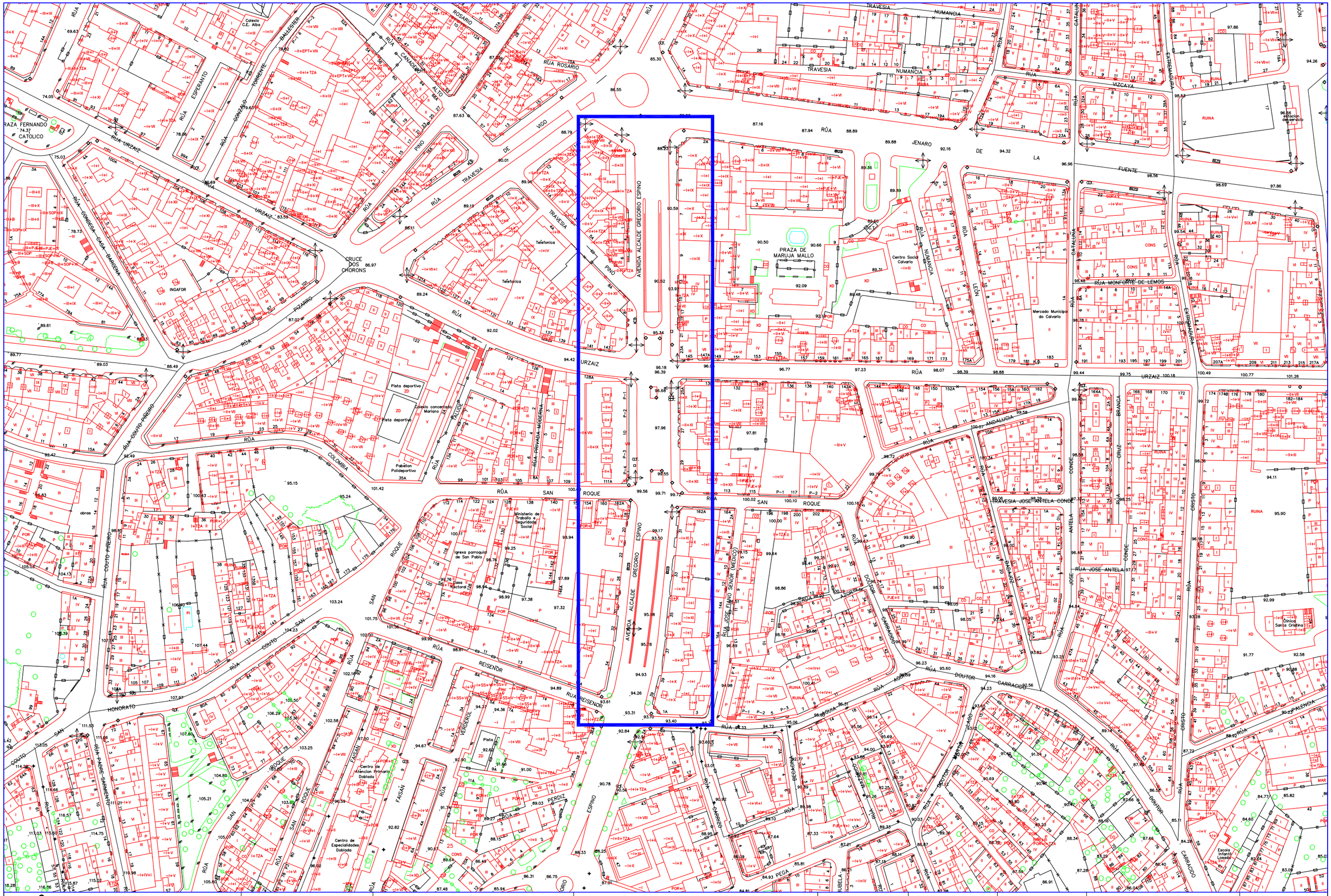

ESTUDIO A. MORENO S.L.
AVDA. GRAN VIA, 68-1º D. VIGO
Telf-Fax-986-41 69 35
estudioamoreno@hotmail.com

AUTOR DEL PROYECTO:
ALBERTO MORENO PIKE
Ingeniero de Caminos

PETICIONARIO:
CONCELLERÍA DE FOMENTO
CONCELLO DE VIGO

TITULO DEL PROYECTO:
HUMANIZACIÓN DA AVD. ALCALDE GREGORIO ESPINO
FASE II, VIGO

SITUACION:
Rúa Gregorio Espino

TERMINO MUNICIPAL:
Vigo

FECHA:
03/2016

E: 1/2000

DESIGNACION:
Situación y Emplazamiento:
Plano de Emplazamiento

PLANO Nº : 01.2

HOJA 1 DE 1

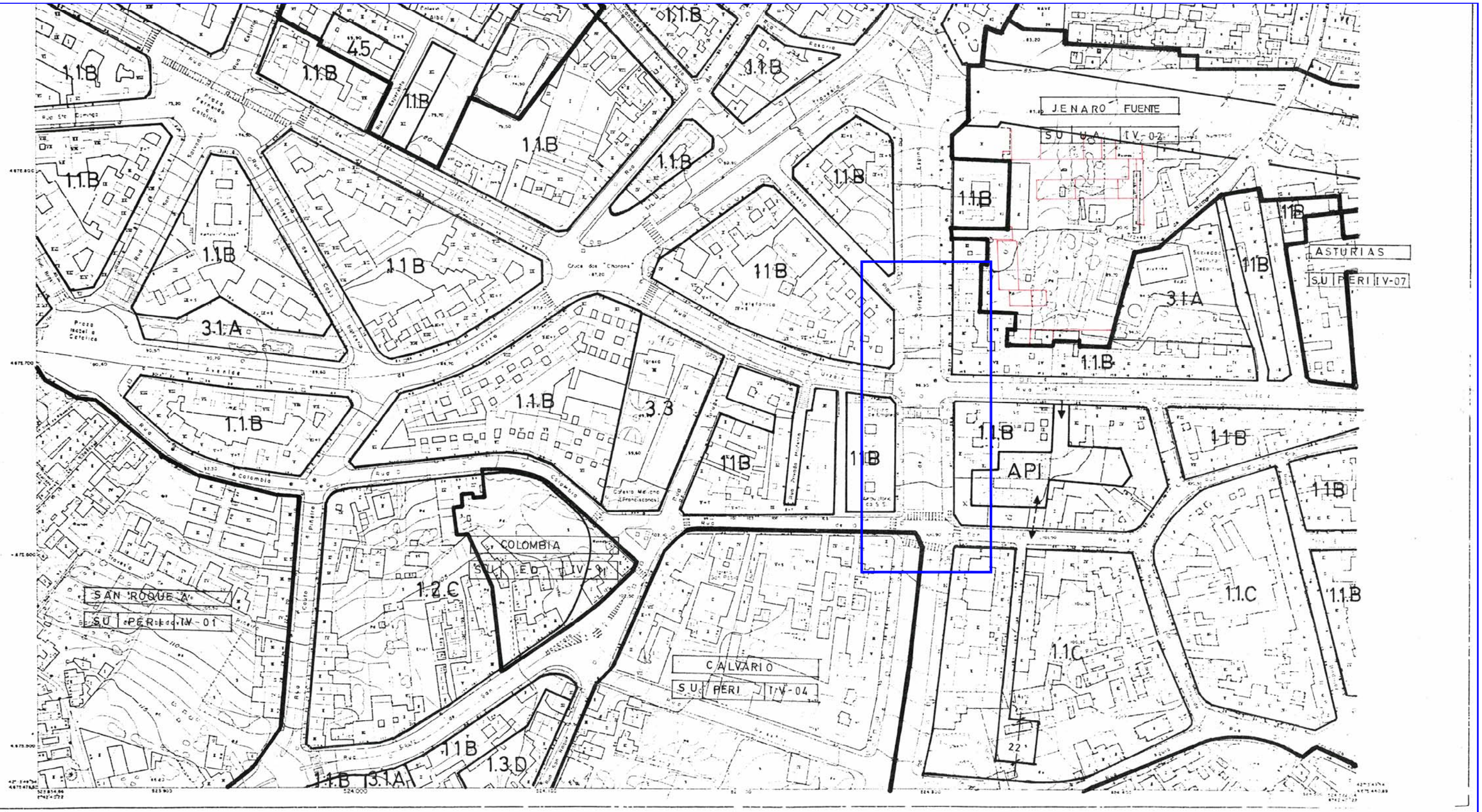

CLASIFICACION DO SOLO

SU - SOLO URBAN

SUP - SOLO URBANIZABLE PROGRAMADO

SUNP - SOLO URBANIZABLE NON PROGRAMADO

SNU - SOLO NON URBANIZABLE

PLANEAMENTOS DE DESENVOLVEMENTO

UE - UNIDADE DE EXECUCION

PERI - PLAN ESPECIAL DE REFORMA INTERIOR

PP - PLAN PARCIAL

PAU - PROGRAMA DE ACTUACION URBANISTICA

PE - PLAN ESPECIAL

PEMM - PLAN ESPECIAL DE MELLORA DO MEDIO

PEP - PLAN ESPECIAL DE PROTECCION

ED - ESTUDIO DE DETALLE

ORDENANZAS

RESIDENCIAL

1.1 EDIFICACION PECHADA

1.2 EDIFICACION ABERTA

1.3 EDIFICACION UNIFAMILIAR

TERCIARIO INDUSTRIAL

2.1 CENTRO DE DISTRITO DE BARRIO

2.2 INDUSTRIA

EQUIPAMENTOS

3.1 VIVENDA E URBES

3.2 DEPORTIVO

3.3 CULTURAL E SOCIAL

OUTROS SERVICIOS

4.1 PORTUARIO

4.2 FERROVIARIO

4.3 MILITAR

4.4 RECREO

4.5 OUTRAS INSTITUCIONS

4.6 SERVICIOS URBANOS

ELEMENTOS DE INTERES

PLANEAMENTOS DE DESENVOLVEMENTO | SU | PERI

CLASIFICACION

PLANEAMENTO DE DESENVOLVEMENTO

N. DE ORDEN

APLICACION DIRECTA DE ORDENANZA 1 2 3

USO

TIPO

GRADO

= ALINEACION

CONCELLO de VIGO

[illegible] DE DEFICIENCIAS NA ADAPTACIÓN DO P.X.A.U. DE VIGO [illegible] 1.983 A LEY 1/85 DE ADAPTACIÓN DA DO SOLO A GALICIA

ESCALA: 1:2.000	CLASIFICACION E CALIFICACION	FECHA: Marzo - 92
Planeamento	REFORM DO SOLO	PLANO: 18-25

ESTUDIO A. MORENO S.L.

AVDA. GRAN VIA, 68-1º D. VIGO
Telf-Fax-986-41 69 35
estudioamoreno@hotmail.com

AUTOR DEL PROYECTO:

ALBERTO MORENO PIKE
Ingeniero de Caminos

PETICIONARIO:

CONCELLERÍA DE FOMENTO — CONCELLO DE VIGO

TITULO DEL PROYECTO:

HUMANIZACIÓN DA AVD. ALCALDE GREGORIO ESPINO FASE II, VIGO

SITUACION: Rúa Gregorio Espino

TERMINO MUNICIPAL: Vigo

FECHA: 03/2016

E: 1/2000

DESIGNACION:

Situación y Emplazamiento: Planeamiento Vigente

PLANO Nº : 01.3

HOJA 1 DE 1

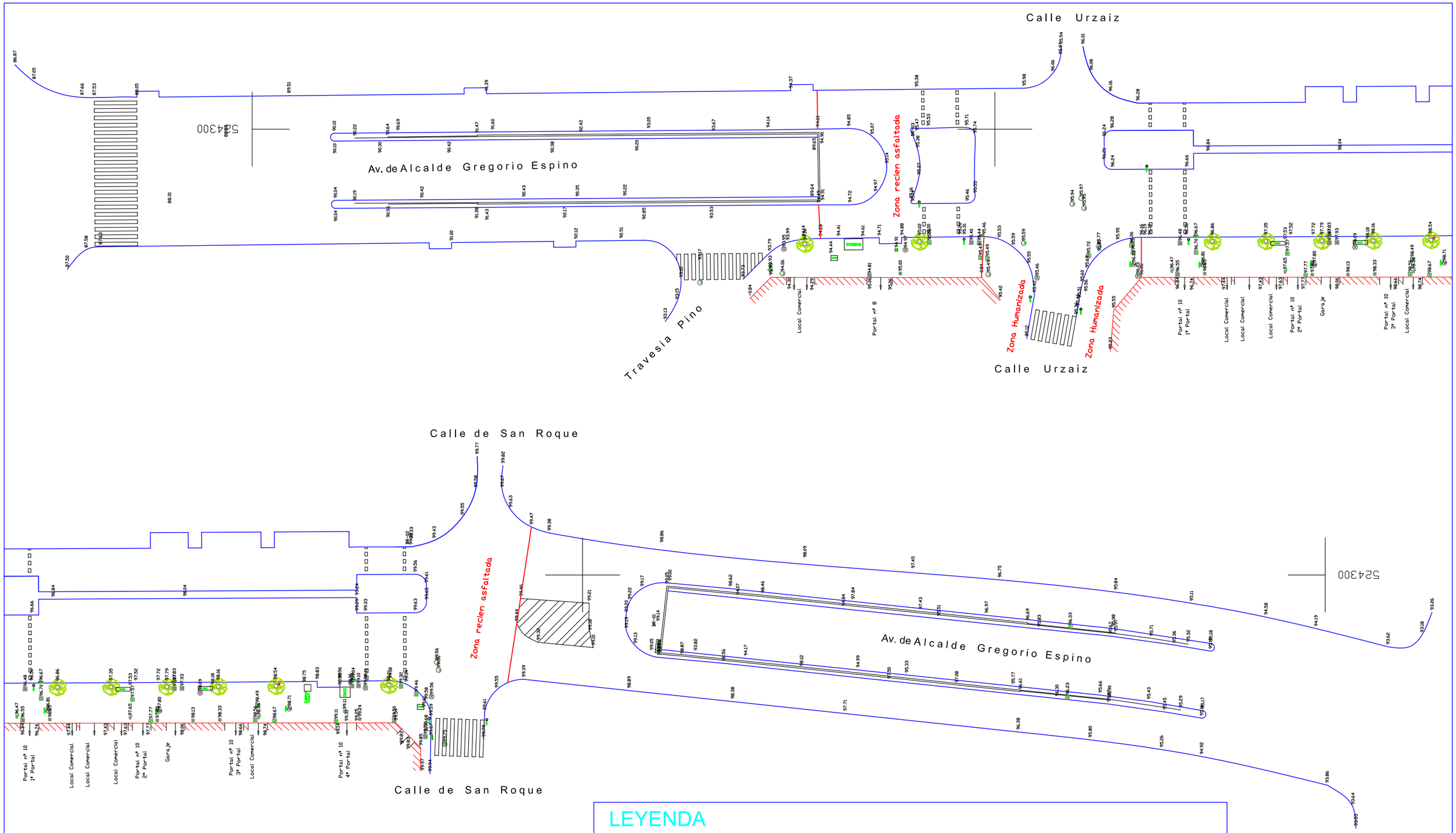

LEYENDA

- Línea de fachadas
- Bordillo
- Farola
- Alcorque
- Arqueta de Alumbrado Público
- Arqueta de Saneamiento (Pluviales)
- Arqueta de Saneamiento
- Arqueta de Abastecimiento de aguas
- Arquetas de Fenosa
- Boca de Gas-ciudad
- Boca de riego
- Columna tiquets aparcamiento
- Armario Electricidad
- Sumidero
- Señales de Trafico
- Semáforos
- Cuadro Eléctrico
- Arqueta Telecomunicaciones

ESTUDIO A. MORENO S.L.
AVDA. GRAN VIA, 68-1º D. VIGO
Telf-Fax-986-41 69 35
estudioamoreno@hotmail.com

AUTOR DEL PROYECTO:
ALBERTO MORENO PIKE
Ingeniero de Caminos

PETICIONARIO:
CONCELLERÍA DE FOMENTO
CONCELLO DE VIGO

TITULO DEL PROYECTO:
HUMANIZACIÓN DA AVD. ALCALDE GREGORIO ESPINO FASE II, VIGO

SITUACION: Rúa Gregorio Espino

TERMINO MUNICIPAL: Vigo

FECHA: 03/2016

E: 1/500

DESIGNACION: Estado Actual: Topográfico

PLANO Nº : 02.1

HOJA 1 DE 1

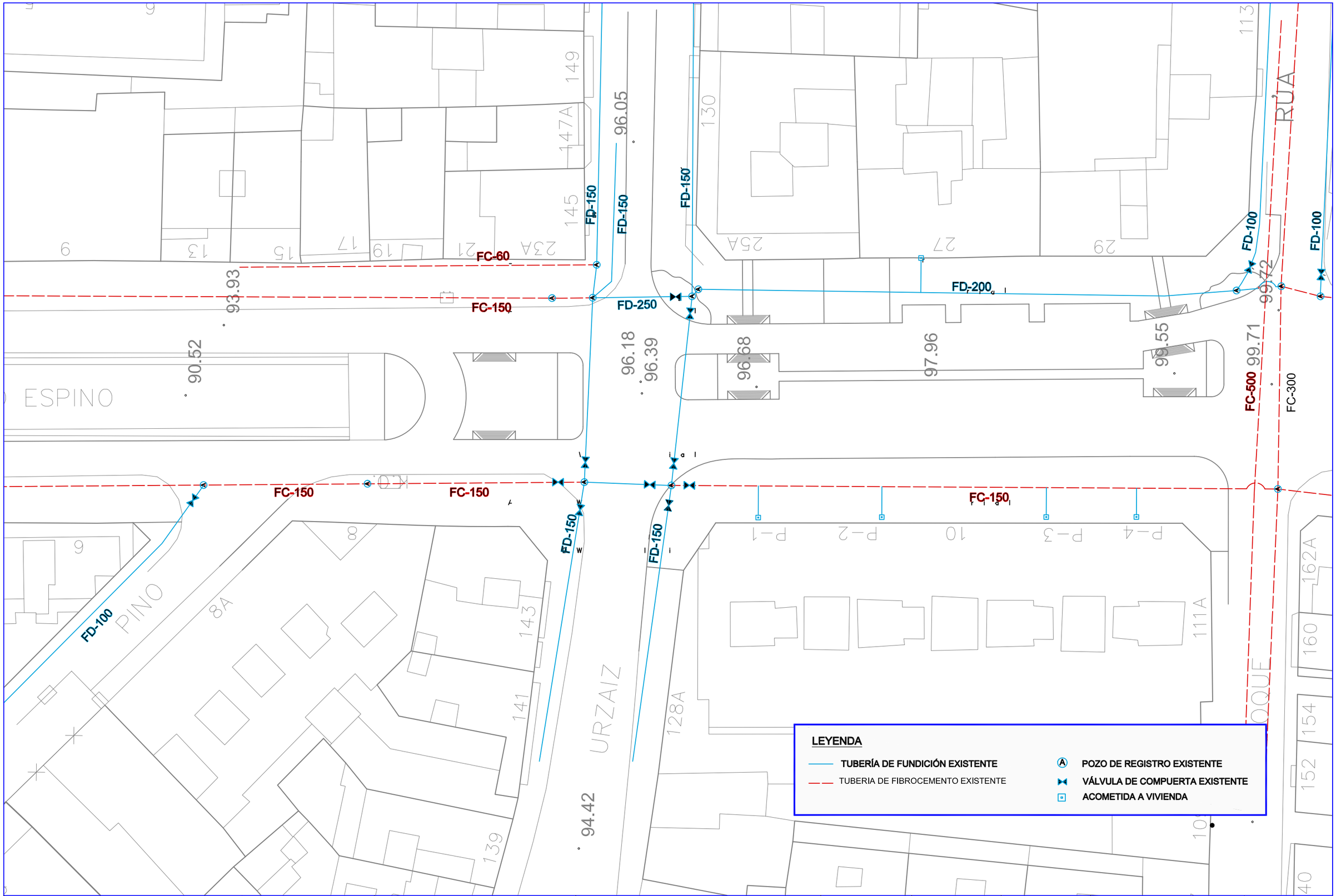

ESTUDIO A. MORENO S.L.
AVDA. GRAN VIA, 68-1º D. VIGO
Telf-Fax-986-41 69 35
estudioamoreno@hotmail.com

AUTOR DEL PROYECTO:
ALBERTO MORENO PIKE
Ingeniero de Caminos

PETICIONARIO:
CONCELLERÍA DE FOMENTO
CONCELLO DE VIGO

TITULO DEL PROYECTO:
HUMANIZACIÓN DA AVD. ALCALDE GREGORIO ESPINO
FASE II, VIGO

SITUACION: Rúa Gregorio Espino

TERMINO MUNICIPAL: Vigo

FECHA: 03/2016

E: 1/400

DESIGNACION:
Estado Actual:
Red Abastecimiento Existente

PLANO Nº : 02.2

HOJA 1 DE 1

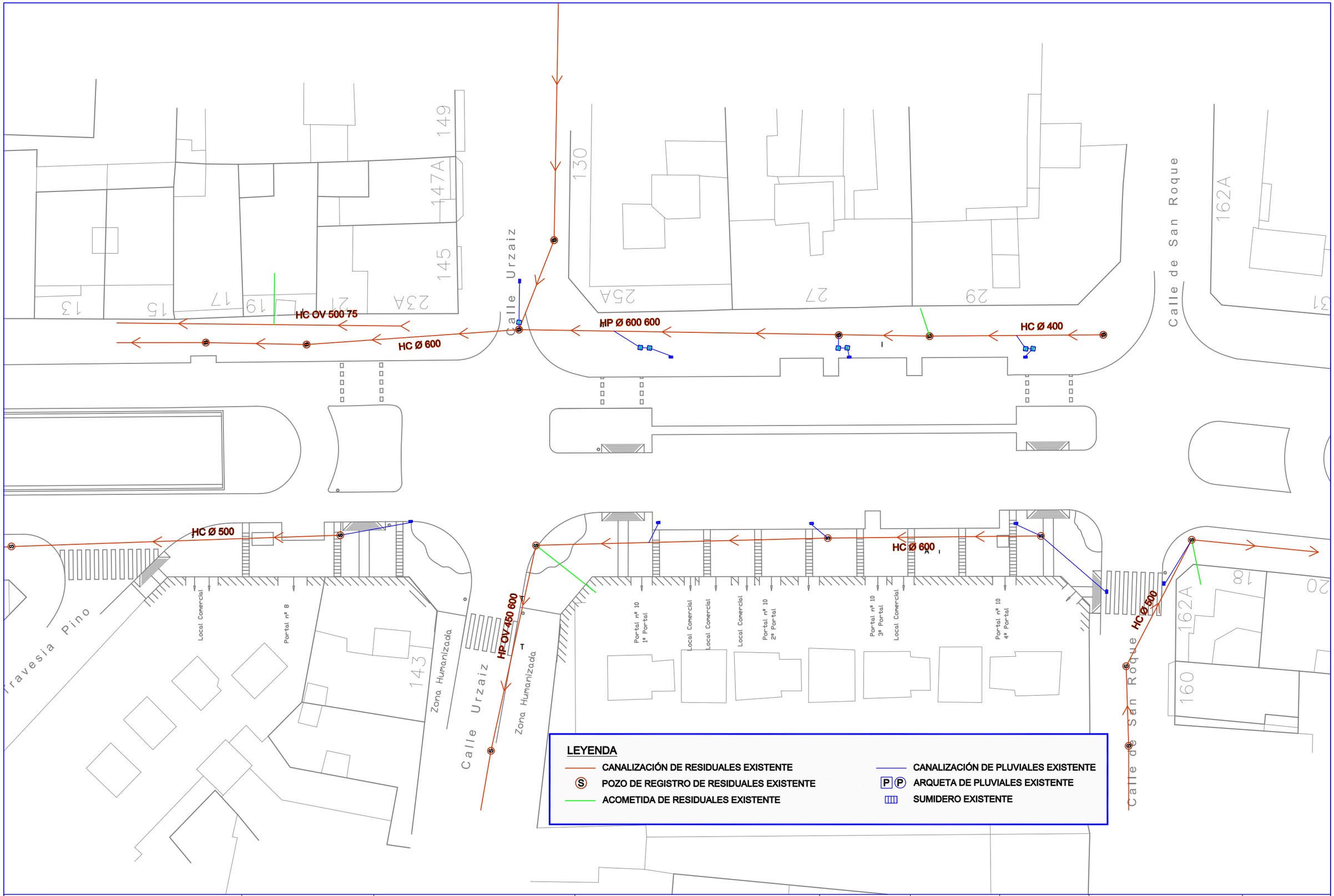

ESTUDIO A. MORENO S.L. AVDA. GRAN VIA, 68-1º D. VIGO Telf-Fax-986-41 69 35 estudioamoreno@hotmail.com	AUTOR DEL PROYECTO: ALBERTO MORENO PIKE Ingeniero de Caminos	PETICIONARIO: CONCELLERÍA DE FOMENTO CONCELLO DE VIGO	TITULO DEL PROYECTO: HUMANIZACIÓN DA AVD. ALCALDE GREGORIO ESPINO FASE II, VIGO	SITUACION: Rúa Gregorio Espino TERMINO MUNICIPAL: Vigo	FECHA: 03/2016 E: 1/400	DESIGNACION: Estado Actual: Red de Saneamiento existente	PLANO Nº : 02.3 HOJA 1 DE 1

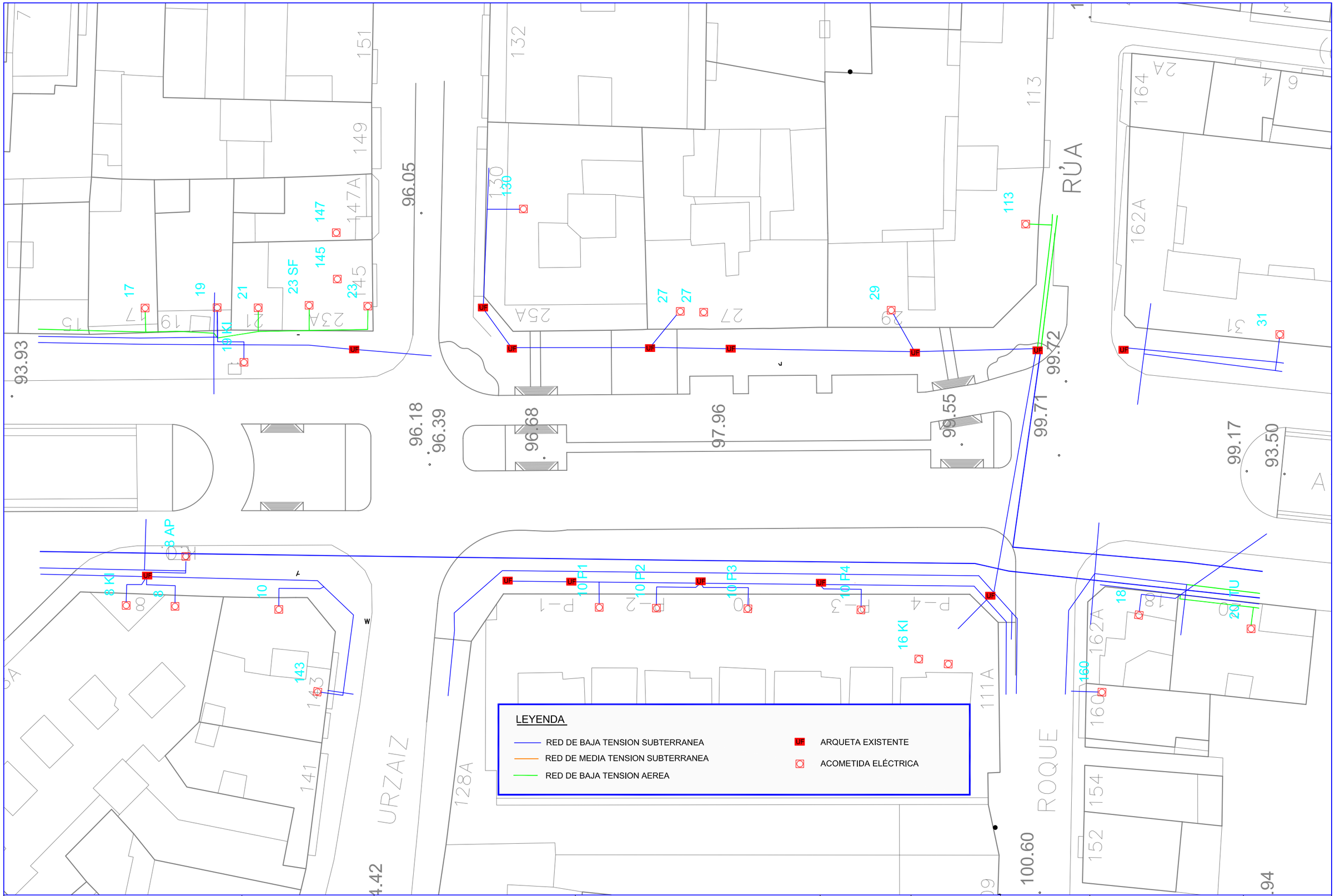

ESTUDIO A. MORENO S.L.
AVDA. GRAN VIA, 68-1º D. VIGO
Telf-Fax-986-41 69 35
estudioamoreno@hotmail.com

AUTOR DEL PROYECTO:
ALBERTO MORENO PIKE
Ingeniero de Caminos

PETICIONARIO:
CONCELLERÍA DE FOMENTO
CONCELLO DE VIGO

TITULO DEL PROYECTO:
HUMANIZACIÓN DA AVD. ALCALDE GREGORIO ESPINO FASE II, VIGO

SITUACION: Rúa Gregorio Espino

TERMINO MUNICIPAL: Vigo

FECHA: 03/2016

E: 1/400

DESIGNACION:
Estado Actual:
Red Eléctrica Existente

PLANO Nº : 02.4

HOJA 1 DE 1

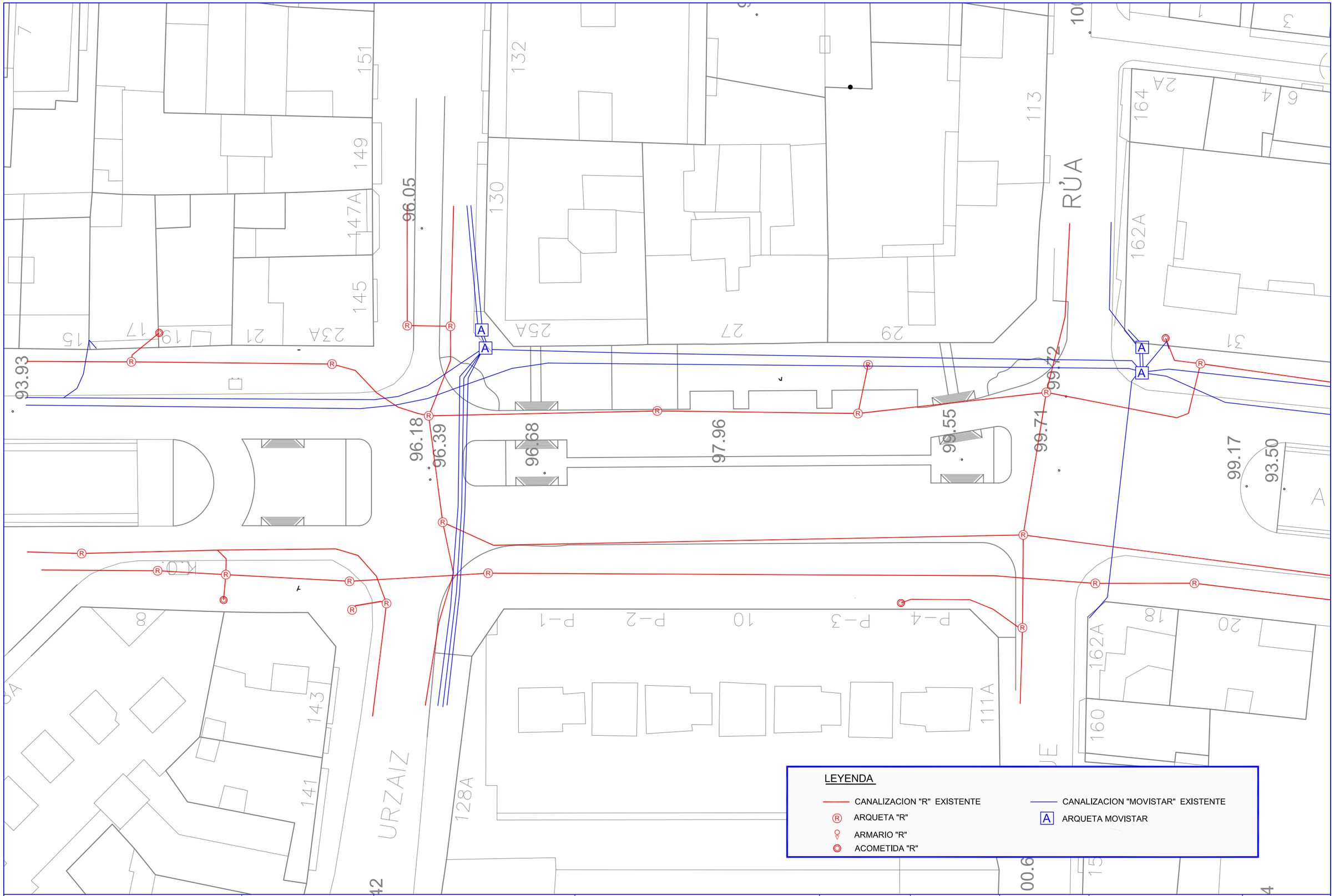

ESTUDIO A. MORENO S.L.
AVDA. GRAN VIA, 68-1º D. VIGO
Telf-Fax-986-41 69 35
estudioamoreno@hotmail.com

AUTOR DEL PROYECTO:
ALBERTO MORENO PIKE
Ingeniero de Caminos

PETICIONARIO:
CONCELLERÍA DE FOMENTO
CONCELLO DE VIGO

TITULO DEL PROYECTO:
HUMANIZACIÓN DA AVD. ALCALDE GREGORIO ESPINO
FASE II, VIGO

SITUACION: Rúa Gregorio Espino
TERMINO MUNICIPAL: Vigo

FECHA: 03/2016

E: 1/400

DESIGNACION:
Estado Actual:
Red de Telecomunicaciones Existente

PLANO Nº : 02.5

HOJA 1 DE 1

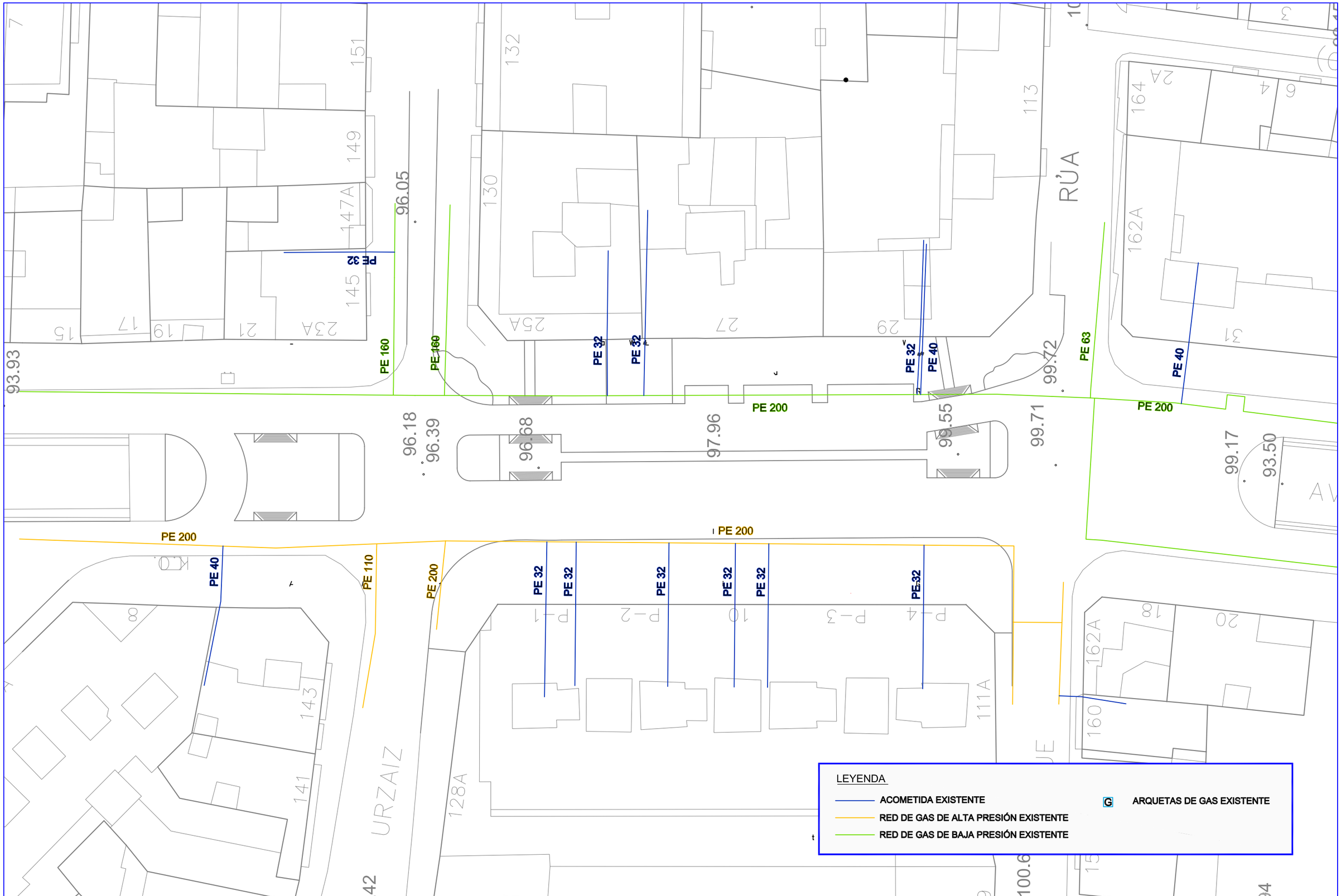

ESTUDIO A. MORENO S.L. AVDA. GRAN VIA, 68-1º D. VIGO Telf-Fax-986-41 69 35 estudioamoreno@hotmail.com	AUTOR DEL PROYECTO: ALBERTO MORENO PIKE Ingeniero de Caminos	PETICIONARIO: CONCELLERÍA DE FOMENTO CONCELLO DE VIGO	TITULO DEL PROYECTO: HUMANIZACIÓN DA AVD. ALCALDE GREGORIO ESPINO FASE II, VIGO	SITUACION: Rúa Gregorio Espino TERMINO MUNICIPAL: Vigo	FECHA: 03/2016 E: 1/400	DESIGNACION: Estado Actual: Red de Gas Existente	PLANO Nº : 02.6 HOJA 1 DE 1

ESTUDIO A. MORENO S.L.
AVDA. GRAN VIA, 68-1º D. VIGO
Telf-Fax-986-41 69 35
estudioamoreno@hotmail.com

AUTOR DEL PROYECTO:
ALBERTO MORENO PIKE
Ingeniero de Caminos

PETICIONARIO:
CONCELLERÍA DE FOMENTO
CONCELLO DE VIGO

TITULO DEL PROYECTO:
HUMANIZACIÓN DA AVD. ALCALDE GREGORIO ESPINO FASE II, VIGO

SITUACION: Rúa Gregorio Espino

TERMINO MUNICIPAL: Vigo

FECHA: 03/2016

E: 1/500

DESIGNACION:
Planta de definición:
Planta Firmes y Pavimentos

PLANO Nº : 03.1

HOJA 1 DE 1

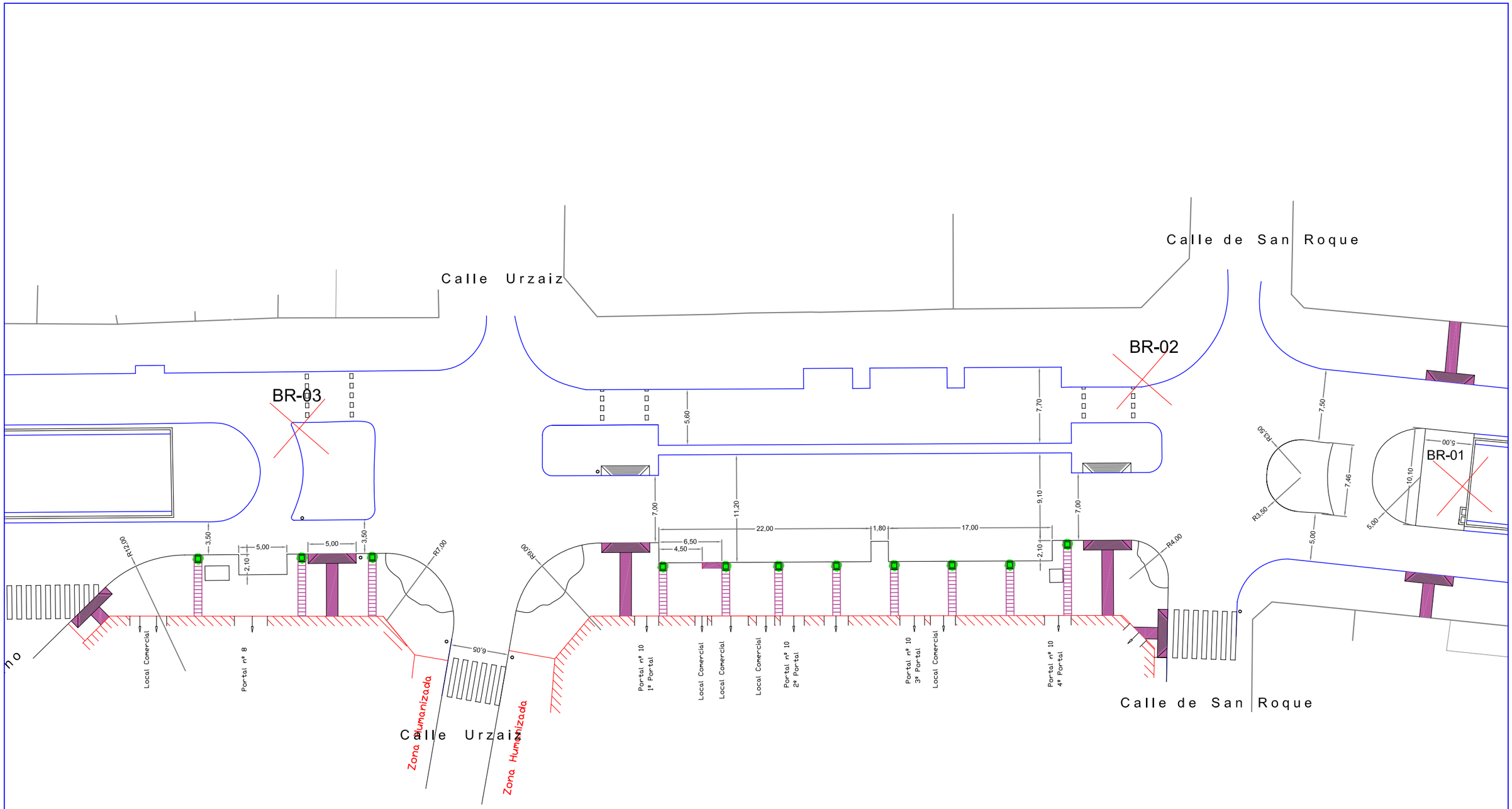

ESTUDIO A. MORENO S.L. AVDA. GRAN VIA, 68-1º D. VIGO Telf-Fax-986-41 69 35 estudioamoreno@hotmail.com	AUTOR DEL PROYECTO: ALBERTO MORENO PIKE Ingeniero de Caminos	PETICIONARIO: CONCELLERÍA DE FOMENTO CONCELLO DE VIGO	TITULO DEL PROYECTO: HUMANIZACIÓN DA AVD. ALCALDE GREGORIO ESPINO FASE II, VIGO	SITUACION: Rúa Gregorio Espino TERMINO MUNICIPAL: Vigo	FECHA: 03/2016 E: 1/400		DESIGNACION: Planta de definición: Definición Geómetrica	PLANO Nº : 03.2 HOJA 1 DE 1

SECCION TIPO EN VADO-CALZADA

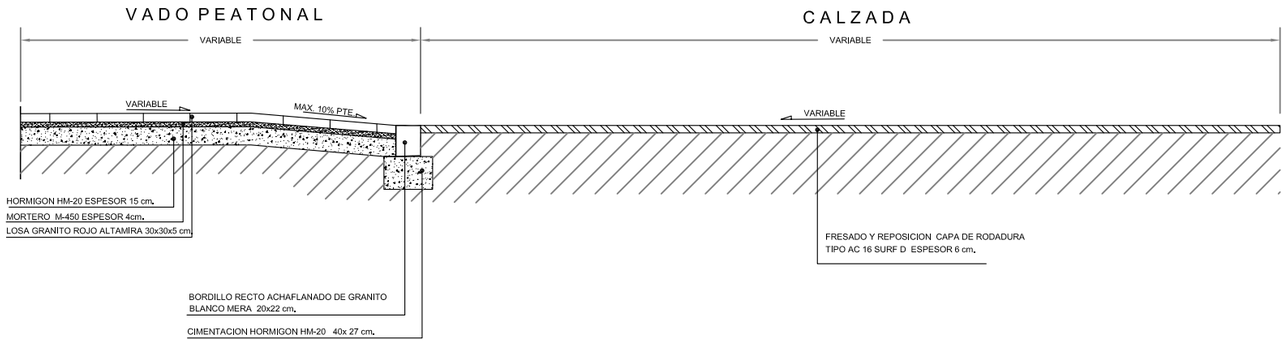

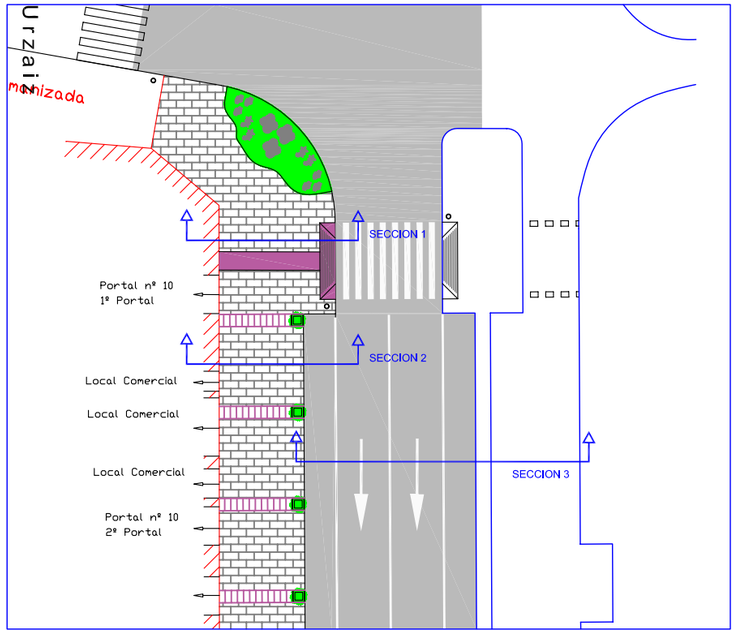

E= 1/400

SECCION TIPO EN ACERA - CALZADA

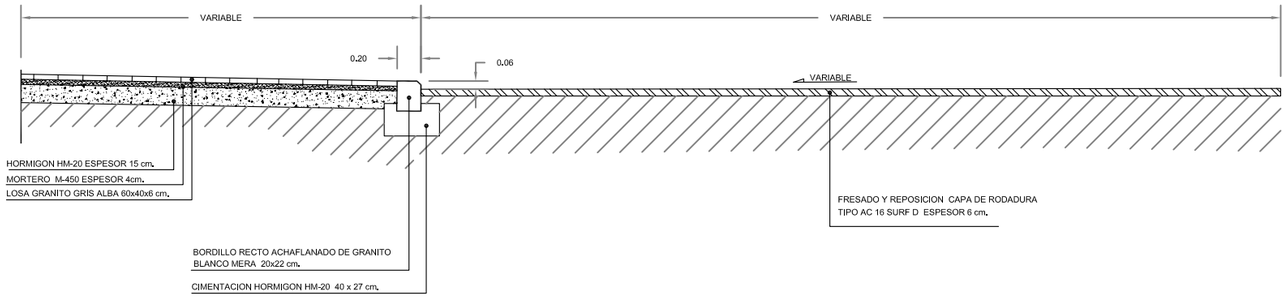

SECCION TIPO EN CALZADA-MEDIANA-CALZADA

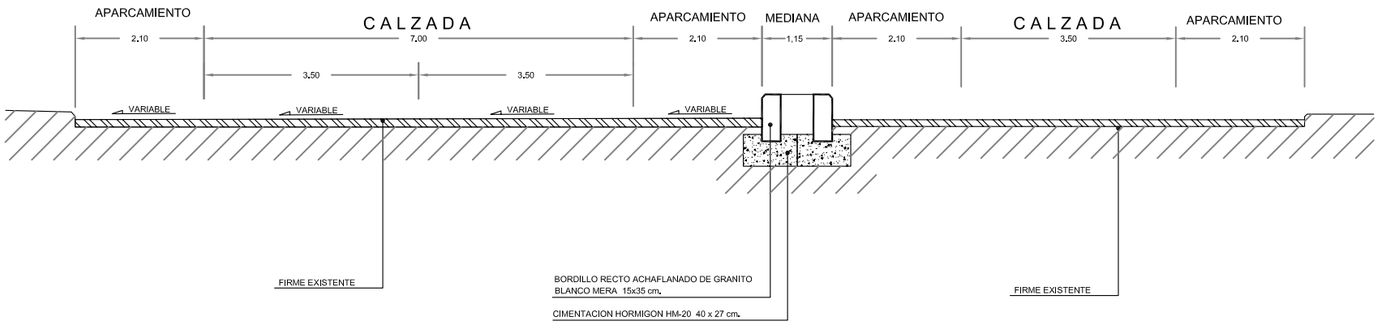

ESTUDIO A. MORENO S.L. AVDA. GRAN VIA, 68-1º D. VIGO Telf-Fax-986-41 69 35 estudioamoreno@hotmail.com	AUTOR DEL PROYECTO: ALBERTO MORENO PIKE Ingeniero de Caminos	PETICIONARIO: CONCELLERÍA DE FOMENTO CONCELLO DE VIGO	TITULO DEL PROYECTO: HUMANIZACIÓN DA AVD. ALCALDE GREGORIO ESPINO FASE II, VIGO	SITUACION: Rúa Gregorio Espino TERMINO MUNICIPAL: Vigo	FECHA: 03/2016 E: 1/100		DESIGNACION: Planta de definición: Secciones tipo y Detalles	PLANO Nº : 03.3 HOJA 1 DE 1

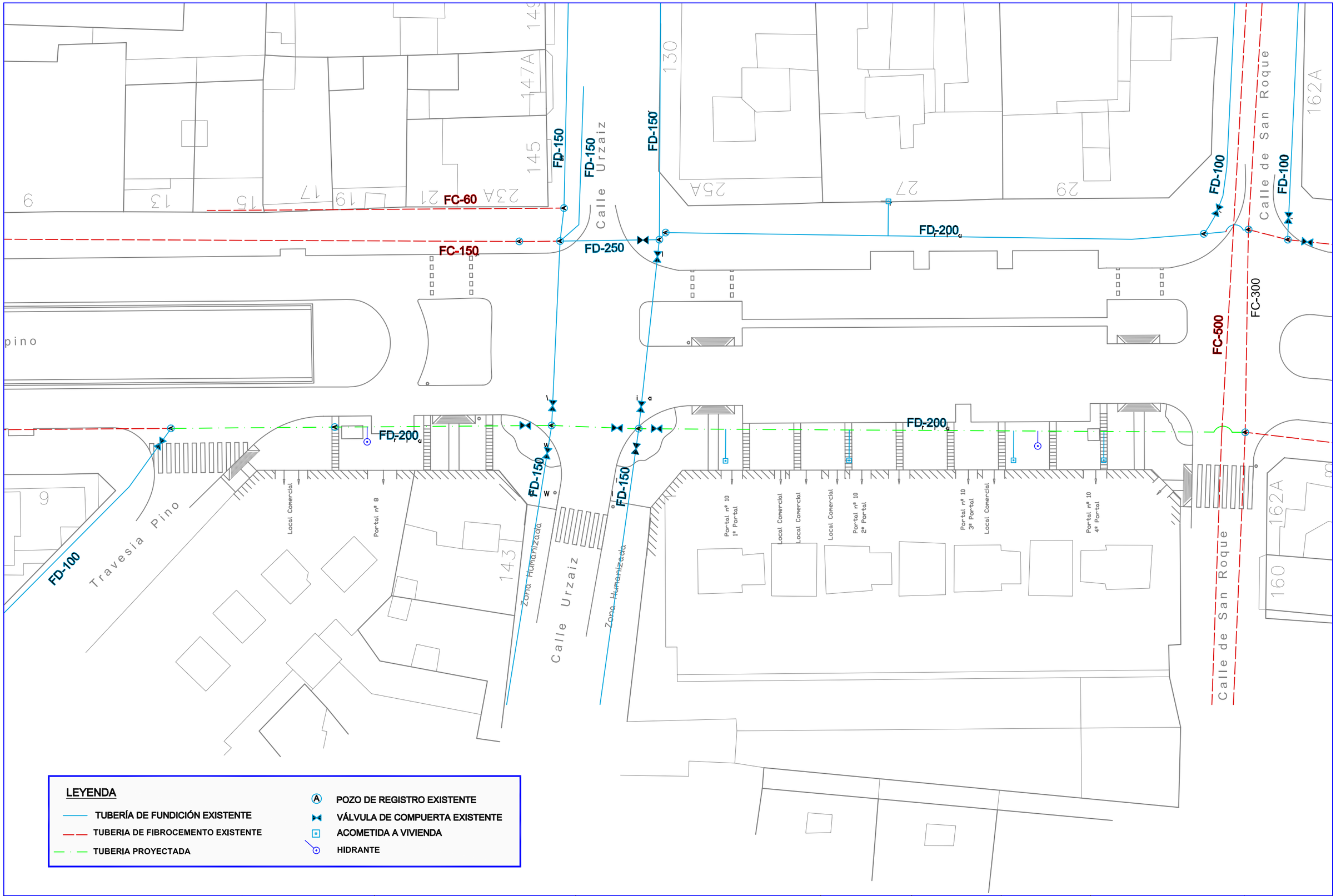

ESTUDIO A. MORENO S.L.
AVDA. GRAN VIA, 68-1º D. VIGO
Telf-Fax-986-41 69 35
estudioamoreno@hotmail.com

AUTOR DEL PROYECTO:
ALBERTO MORENO PIKE
Ingeniero de Caminos

PETICIONARIO:
CONCELLERÍA DE FOMENTO
CONCELLO DE VIGO

TITULO DEL PROYECTO:
HUMANIZACIÓN DA AVD. ALCALDE GREGORIO ESPINO FASE II, VIGO

SITUACION:
Rúa Gregorio Espino

TERMINO MUNICIPAL:
Vigo

FECHA:
03/2016

E: 1/400

DESIGNACION:
Red de Abastecimiento:
Planta red Abastecimiento

PLANO Nº : 04.1

HOJA 1 DE 1

HIDRANTE SUBTERRANEO PARA INCENDIOS

ESCALA: 1/20

ESQUEMA DE LA INSTALACIÓN

ESCALA: 1/40

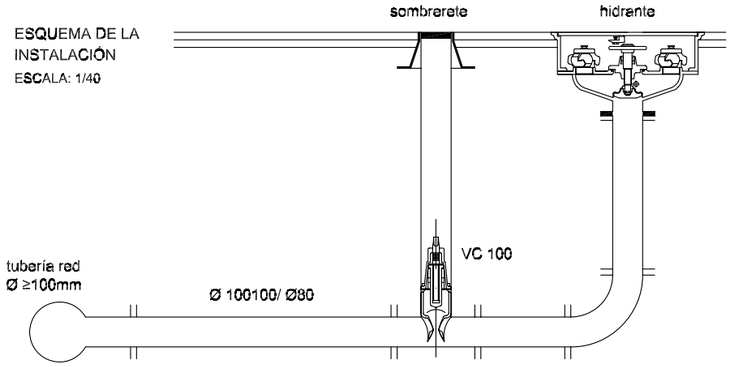

HIDRANTE

ESCALA: 1/10

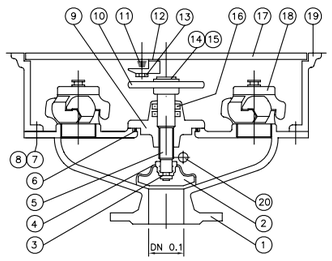

acometida 100mm.

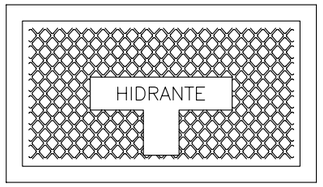

MARCA	Nº PIEZAS	DENOMINACIÓN
1	1	CUERPO
2	1	CIERRE
3	1	ARANDELA SECCIONADA
4	1	TORNILLO SUJETA CIERRE
5	1	EJE
6	1	JUNTA TÓRICA
7	1	TUERCA
8	1	TORNILLO
9	1	TAPA CUERPO
10	1	VOLANTE
11	1	RESORTE
12	1	GATILLO - CERRADURA
13	1	TORNILLO PARA CERRADURA
14	1	ARANDELA
15	1	TORNILLO
16	1	JUNTA TÓRICA
17	1	TAPA REGISTRO
18	1	RACOR + TAPÓN DE 70
19	1	REGISTRO
20	1	VÁLVULA DE VACIADO

BOCA DE RIEGO SUBTERRANEA

ESCALA: 1/20

BOCA DE RIEGO DE Ø40mm.

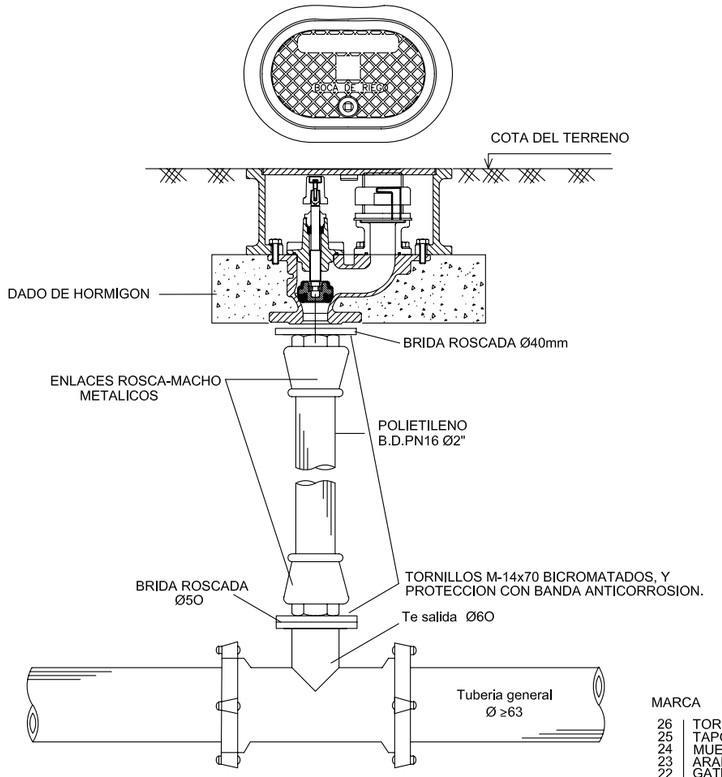

BOCA DE RIEGO DE Ø40mm.

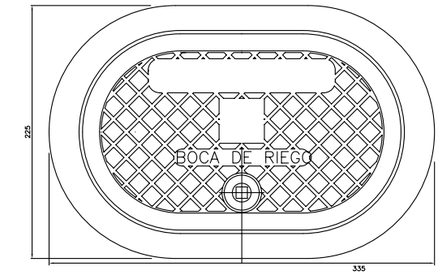

COLUMNA DE RIEGO DN-40

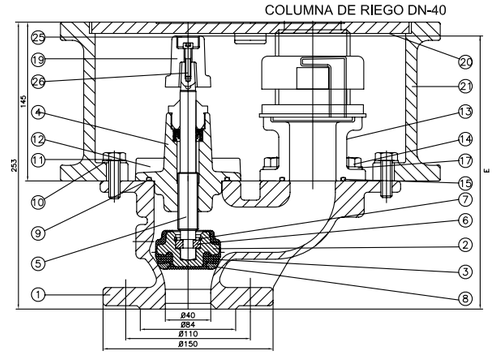

DETALLE CIERRE ARQUETA

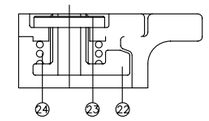

TAPA Y CUERPO UNIDOS MEDIANTE CADENA DE ACERO INOXIDABLE.

NOTA

E(1) VALVULA CERRADA 230mm.

E(2) VALVULA ABIERTA 256mm.

MARCA	DENOMINACION	N PIEZAS	MATERIAL	NORMA	OBSERVACIONES	
26	TORNILLO CUADRADILLO	1	ACERO 8.8	DIN 17440	DIN 912 M5x25	Rec. JS-500
25	TAPON CUADRADILLO	1	LUPOLEN			
24	MUELLE	1	X3 CrNiN 17-8	DIN 17440		
23	ARANDELA GATILLO	1	LATON			
22	GATILLO	1	LATON MS 58	DIN 17660		
21	CUERPO ARQUETA	1	GGG-50	DIN EN 1563		
20	TAPA ARQUETA	1	GGG-50	DIN EN 1563		
19	CUADRADILLO ACCIONAMIENTO	1	GGG-50	DIN EN 1563		
18	ESTOPA	1	EPDM/NBR	UNE 53571		
17	ARANDELA ACOPLAMIENTO	4	X5 CrNi 18 10	DIN 17440	DIN-125 A13	
16	TUERCA PRENSAESTOPAS	1	POLIPROPILENO			
15	JUNTA ACOPLAMIENTO-CUERPO	1	NBR	ASTM D2000	050x04	
14	TORNILLO ACOPLA-CUERPO	4	ACERO 8.8	DIN 17440	DIN-933	M10x25 Rec. JS-500
13	ACOPLAMIENTO PAMPLONA	1	BRONCE Rg.10			
12	TORNILLO TAPA-CUERPO	4	ACERO 8.8	DIN 17440	DIN-912	M10x25 Rec. JS-500
11	TORNILLO ARQUETA-CUERPO	2	X5 CrNi 18 10	DIN 17440	DIN-933	M10x30
10	ARANDELA CUERPO-ARQUETA	2	X5 CrNi 18 10	DIN 17440	DIN-125 A11	
9	JUNTA TAPA-CUERPO	1	NBR	ASTM D2000	065x04	
8	ARANDELA APOYO CIERRE	1	F-1141	UNE 36011		
7	ANILLO SUJECCION CIERRE	1	X 12 CrNi 17 7	DIN 17224		
6	ARANDELA CIERRE	1	ACERO F-1141	UNE 36011		
5	EJE	1	ACERO X20 Cr 13	DIN 17440		
4	TAPA	1	GGG-50	DIN EN 1563		
3	REVESTIMIENTO CIERRE	1	EPDM	UNE 53571		
2	CIERRE	1	GGG-50	DIN EN 1563		
1	CUERPO	1	GGG-50	DIN EN 1563		

ARQUETA DE REGISTRO PARA HIDRANTE DE INCENDIOS.

ESCALA: 1/20

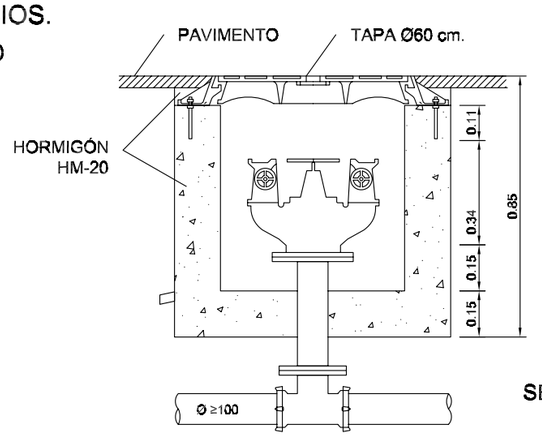

SECCIÓN

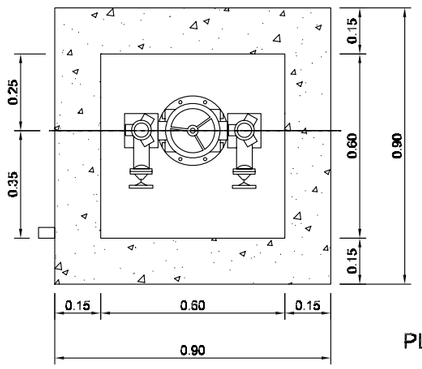

PLANTA

ESTUDIO A. MORENO S.L.

AVDA. GRAN VIA, 68-1º D. VIGO
Telf-Fax-986-41 69 35
estudioamoreno@hotmail.com

AUTOR DEL PROYECTO:

ALBERTO MORENO PIKE
Ingeniero de Caminos

PETICIONARIO: CONCELLERÍA DE FOMENTO — CONCELLO DE VIGO

TITULO DEL PROYECTO:

HUMANIZACIÓN DA AVD. ALCALDE GREGORIO ESPINO
FASE II, VIGO

SITUACION: Rúa Gregorio Espino

TERMINO MUNICIPAL: Vigo

FECHA: 03/2016

E:S/ESCALA

DESIGNACION:

Red de Abastecimiento:
Detalles red de abastecimiento

PLANO Nº : 04.2

HOJA 1 DE 4

ACOMETIDA A VIVIENDAS

ESCALA: 1/20

ACOMETIDA DE D>50mm.SECCION

SECCION

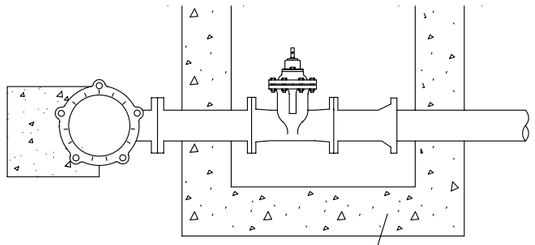

PLANTA

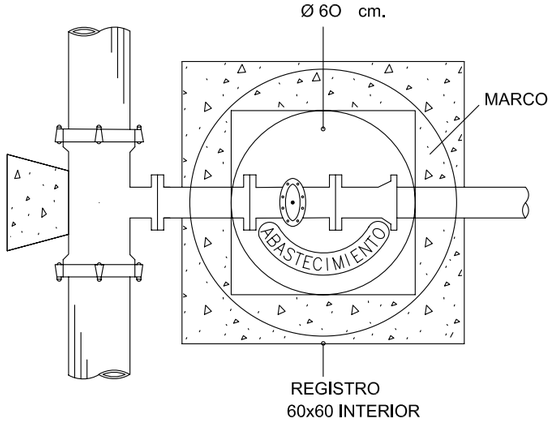

ACOMETIDA DE D< 50mm.

ALZADO

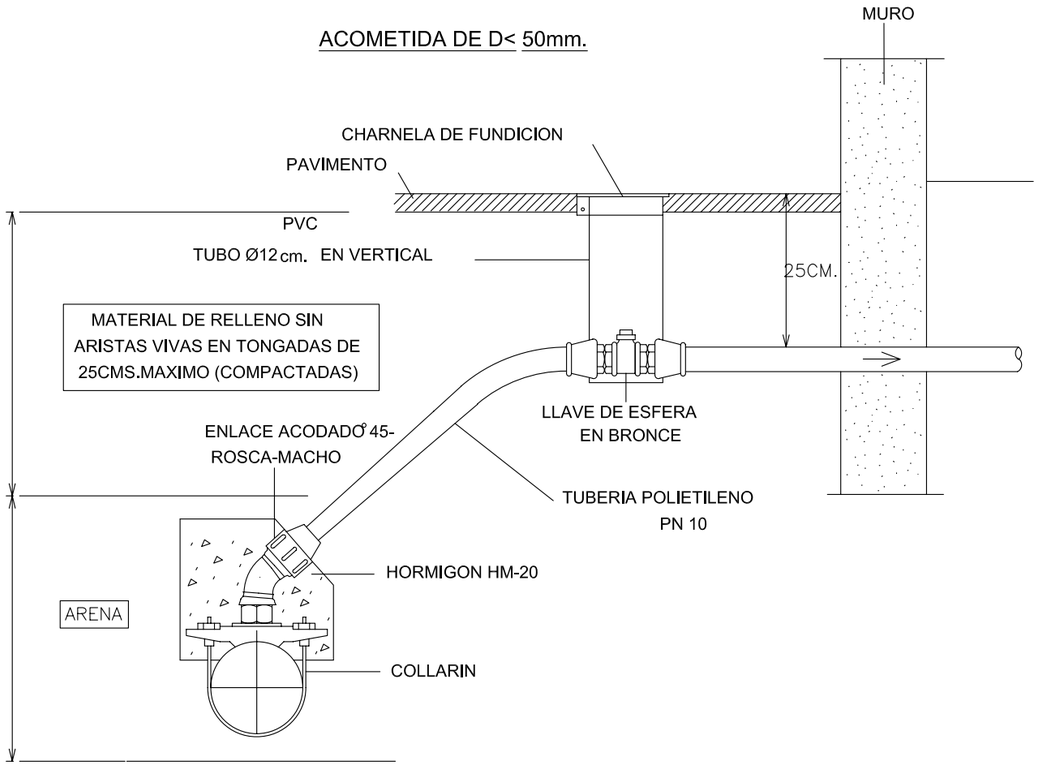

PLANTA

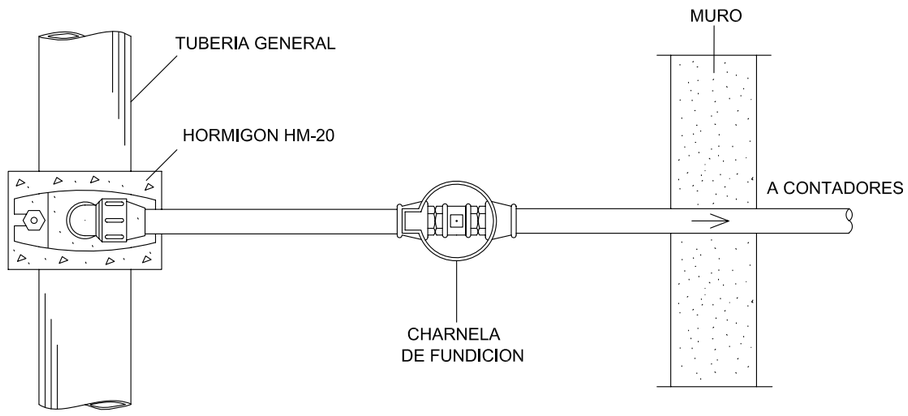

ZANJA TIPO DE ABASTECIMIENTO

ESCALA: 1/20

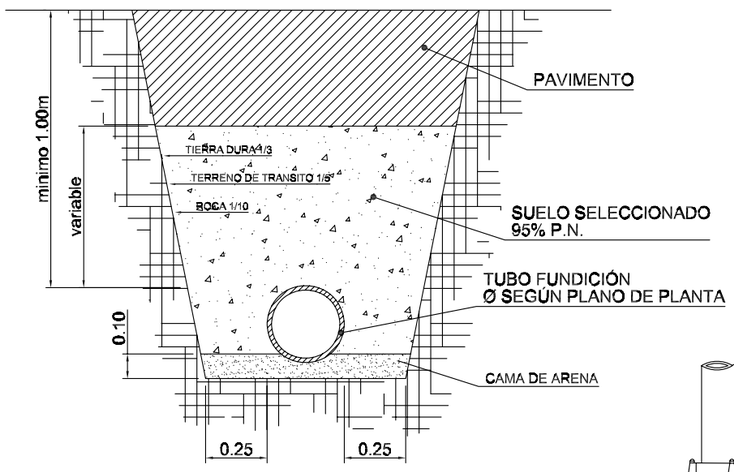

ESTUDIO A. MORENO S.L. AVDA. GRAN VIA, 68-1º D. VIGO Telf-Fax-986-41 69 35 estudioamoreno@hotmail.com	AUTOR DEL PROYECTO: ALBERTO MORENO PIKE Ingeniero de Caminos	PETICIONARIO: CONCELLERÍA DE FOMENTO CONCELLO DE VIGO	TITULO DEL PROYECTO: HUMANIZACIÓN DA AVD. ALCALDE GREGORIO ESPINO FASE II, VIGO	SITUACION: Rúa Gregorio Espino TERMINO MUNICIPAL: Vigo	FECHA: 03/2016 E:S/ESCALA		DESIGNACION: Red de Abastecimiento: Detalles red de abastecimiento	PLANO Nº : 04.2 HOJA 2 DE 4

MACIZO DE ANCLAJE PARA VALVULAS

ESCALA: 1/20

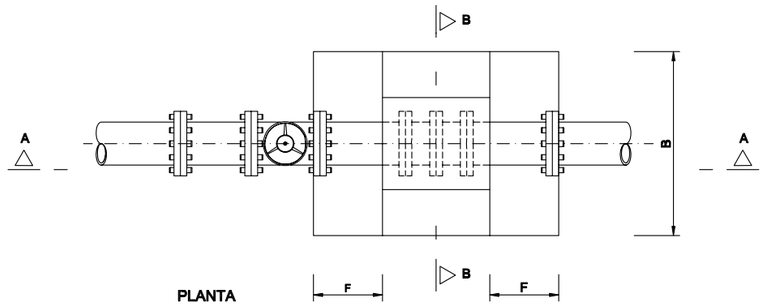

PLANTA

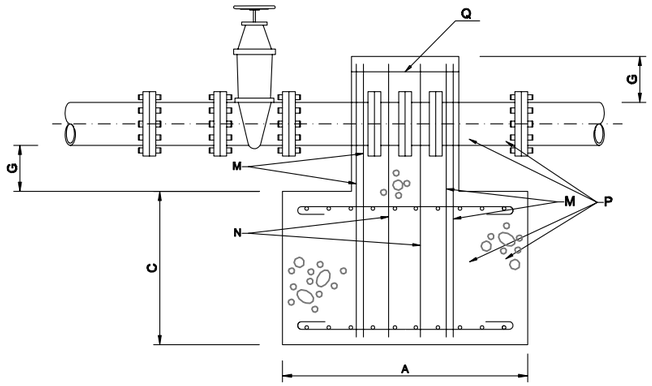

SECCION A-A

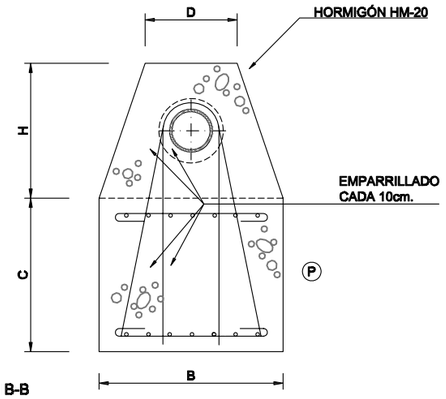

SECCION B-B

M.A.	D.N. mm.	DIMENSIONES							ARMADURAS			
		A	B	C	D	E	F	G	M	N	P	Q
1.1	100	0.80	0.60	0.50	0.30	0.35	0.225	0.15	4Ø12	1Ø12	Ø 0	5Ø10
1.2	200	1.30	1.00	0.70	0.40	0.40	0.45	0.15	4Ø14	1Ø14	Ø 0	5Ø10
1.3	300	1.80	1.30	1.00	0.60	0.60	0.50	0.15	4Ø14	2Ø14	Ø 0	5Ø10

MACIZO DE ANCLAJE PARA PIEZA EN "T"

ESCALA: 1/15

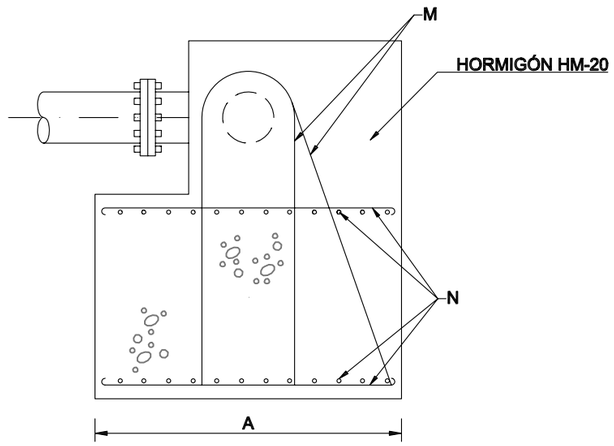

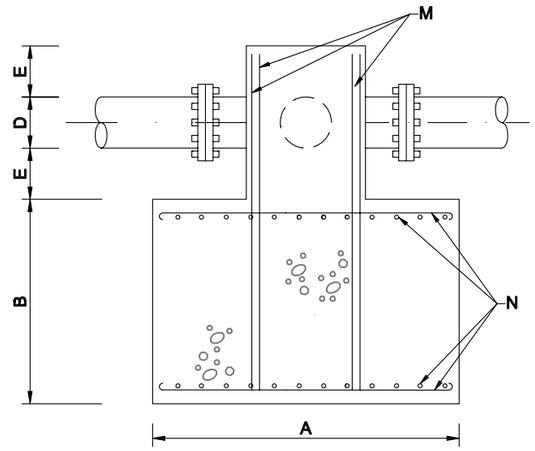

NOTA.- TODOS LOS M.A. LLEVARÁN UNA CAMA DE HORMIGÓN DE LIMPIEZA DE 10 cm. DE ESPESOR

M.A.	D.N. mm.	DIMENSIONES					ARMADURAS	
		A	B	C	D	E	M	N
3.2	≤ 100	0.75	0.45	0.30	≤ 0.10	0.15	4Ø10	Ø 10
3.3	≤ 200	1.10	0.65	0.40	≤ 0.20	0.15	4Ø12	Ø 12
3.4	≤ 300	1.50	0.80	0.45	≤ 0.30	0.15	8Ø12	Ø 12
3.5	≤ 400	1.70	0.95	0.55	≤0.40	0.25	10Ø12	Ø 12

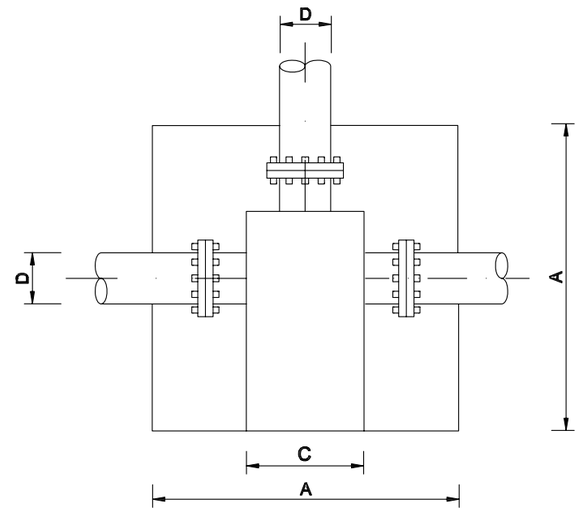

VÁLVULAS DE COMPUERTA

ESCALA: 1/10

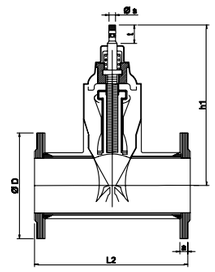

Campo de aplicaciones: ≤ D 150 mm.

Especificaciones:

- **Cuerpo:** Fundición nodular GGG40 Ø GGG50 revestida por empolvado epoxy.
- **Tapa:** Funfición nodular, revestida por empolvado epoxy, poliamida espesor no inferior a 200 µ.
- **Compuerta:** Fundición nodular, recubierta de Nitrilo o Etileno Propileno EPDM.
- **Eje:** Acero inoxidable, forjado en foso.
- **Fijación tapa-cuerpo:** Sin tornillería, efecto autoclave o con tornillería de acero Bicromatado.
- **Tuerca unión compuerta/eje:** Aleación de cobre.
- **Estanquidad al paso de eje:** 2 juntas tóricas de Nitrilo.
- **Cuerpo:** De fondo liso, sin entalladura de anclaje.
- **Compuerta:** con guiado independiente.
- **Presión de trabajo:** 16 atmósferas (PN-16).
- **Longitud:** según DIN 3202 Fs.
- **Tornillos:** Bicromatados.
- **Taladro de bridas:** s/DIN 2533, PN-16.

Ø Tipos 23 DN	Número de vueltas para el cierre	L2 mm	h1 mm	D mm	a mm
50	12.5	250	222	165	19
80	17	280	289	200	19
100	21	300	336	225	19
-	25	-	376	-	-
150	30	350	421	285	19

ESTUDIO A. MORENO S.L.
AVDA. GRAN VIA, 68-1º D. VIGO
Telf-Fax-986-41 69 35
estudioamoreno@hotmail.com

AUTOR DEL PROYECTO:
ALBERTO MORENO PIKE
Ingeniero de Caminos

PETICIONARIO: CONCELLERÍA DE FOMENTO — CONCELLO DE VIGO

TITULO DEL PROYECTO:
HUMANIZACIÓN DA AVD. ALCALDE GREGORIO ESPINO FASE II, VIGO

SITUACION: Rúa Gregorio Espino

TERMINO MUNICIPAL: Vigo

FECHA: 03/2016

E:S/ESCALA

DESIGNACION: Red de Abastecimiento: Detalles red de abastecimiento

PLANO Nº : 04.2

HOJA 3 DE 4

EJECUCION DE LOS ANCLAJES VERTICALES

ESCALA: 1/15

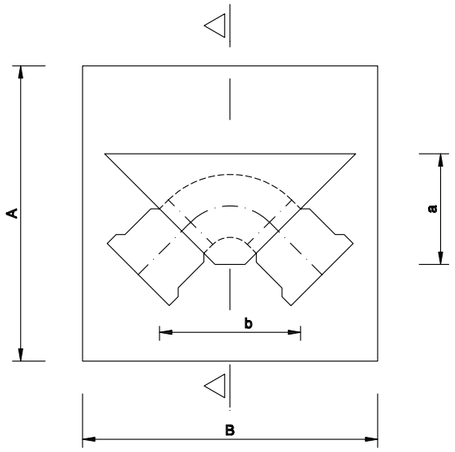

PLANTA

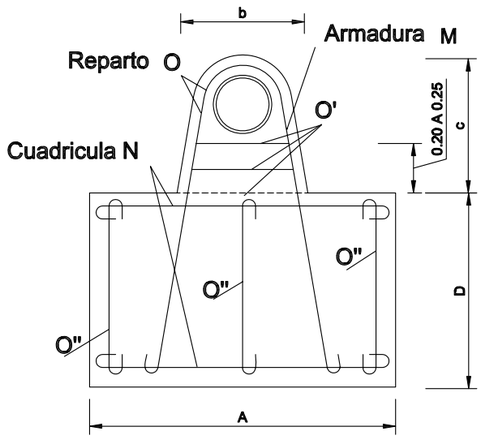

SECCION A-A

Codos de 45° y 22°

													Presión 15 Atmósferas
0 (mm.)		80	100	125	150	200	250	300	350	400	450	500	600
DIMENSIONES EN mm.	a	0.18	0.20	0.23	0.28	0.30	0.35	0.40	0.45	0.50	0.49	0.60	0.70
	b	0.15	0.18	0.20	0.22	0.25	0.29	0.34	0.39	0.44	0.49	0.54	0.64
	c	0.34	0.37	0.40	0.43	0.47	0.53	0.59	0.66	0.73	0.78	0.84	0.94
	A	0.40	0.50	0.60	0.70	0.80	0.90	1.05	1.20	1.30	1.40	1.50	1.70
	B	0.60	0.70	0.75	0.85	1.10	1.30	1.50	1.65	1.80	1.95	2.10	2.50
	D	0.52	0.57	0.70	0.80	0.95	1.10	1.15	1.25	1.40	1.50	1.60	1.75
ARMADURAS Ø EN mm.	M	2010	2010	2010	2010	3012	3014	4014	4016	4018	4020	5020	5022
	N	#08 a 0.15	#08 a 0.15	#08 a 0.15	#08 a 0.20	#10 a 0.20	#12 a 0.20	#12 a 0.20	#14 a 0.20	#14 a 0.20	#16 a 0.20	#16 a 0.20	#16 a 0.20
	O	208	308	308	4010	5010	6010	7012	8014	8016	9016	10018	10018
	O´	208	208	208	2010	2010	2010	3012	3014	3016	3016	6018	6018
	O¨	808	808	808	10010	12010	13010	17012	18014	20016	21016	23018	26018
EXCAVACIÓN (m^3)		0.125	0.200	0.315	0.476	0.836	1.287	1.862	2.743	4.085	5.260	6.681	9.918
HORMIGÓN (m^3)		0.135	0.213	0.333	0.501	0.871	1.341	1.811	2.591	3.437	4.305	5.312	7.860
HIERRO (Kg.)		8.8	10.7	12.2	22.6	33.0	58.8	60.4	129.3	178.3	227.4	320.7	404.6

Codos de 90° y TES, poniendo el anclaje definido por el ø de la derivación

													Presión 15 Atmósferas
0 (mm.)		80	100	125	150	200	250	300	350	400	450	500	600
DIMENSIONES EN mm.	a	0.18	0.20	0.23	0.26	0.30	0.35	0.40	0.45	0.50	0.55	0.60	0.70
	b	0.15	0.18	0.20	0.22	0.25	0.29	0.34	0.39	0.44	0.49	0.54	0.64
	c	0.34	0.37	0.40	0.43	0.47	0.53	0.59	0.66	0.73	0.78	0.84	0.94
	A	0.65	0.70	0.80	0.90	1.05	1.15	1.30	1.45	1.60	1.75	1.90	2.10
	B	0.75	0.80	0.90	1.05	1.45	1.65	1.85	2.05	2.25	2.45	2.65	3.10
	D	0.60	0.69	0.75	0.87	0.98	1.26	1.37	1.57	1.68	1.80	1.92	2.15
ARMADURAS Ø EN mm.	M	2010	2012	2014	2016	4014	4016	4018	6018	6020	6022	8022	8025
	N	#08 a 0.15	#10 a 0.20	#10 a 0.20	#12 a 0.20	#12 a 0.20	#14 a 0.20	#14 a 0.20	#16 a 0.20	#16 a 0.20	#18 a 0.20	#18 a 0.20	#20 a 0.20
	O	208	3010	3010	4012	5012	6014	7014	8016	8016	9018	10018	10020
	O´	208	2010	2010	2012	2012	2014	3014	3016	3016	3018	6018	6020
	O¨	808	10010	10010	12012	16012	17014	19014	22016	24016	25018	29018	32020
EXCAVACIÓN (m^3)		0.282	0.386	0.526	0.822	1.764	2.938	4.290	6.007	7.915	10.146	12.730	17.822
HORMIGÓN (m^3)		0.292	0.399	0.554	0.847	1.496	2.445	3.375	4.784	6.209	7.928	9.939	14.419
HIERRO (Kg.)		10.9	19.2	23.8	41.6	64.5	114.6	147.6	240.6	292.0	404.5	529.7	821.2

MACIZOS DE ANCLAJE PARA CODOS DE 90º

ESCALA: 1/20

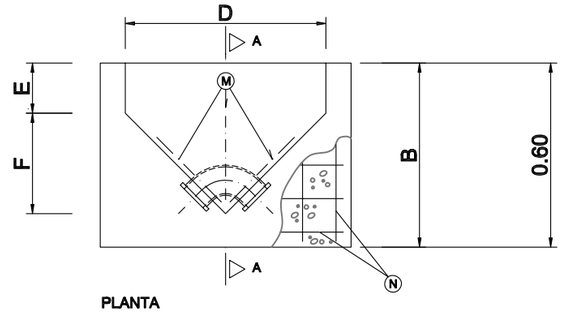

PLANTA

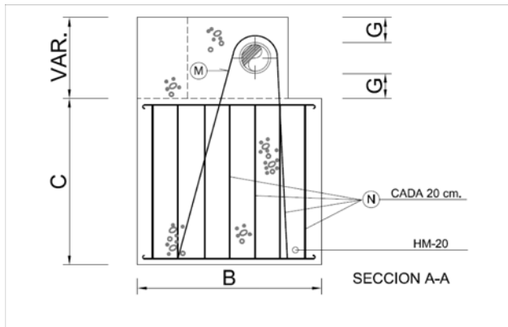

SECCION A-A

M.A.	D.N. mm.	DIMENSIONES							ARMADURAS	
		A	B	C	D	E	F	G	M	N
3.2	≤ 100	0.80	0.60	0.60	0.80	0.20	0.40	0.15	2 Ø10	Ø 10
3.3	≤ 200	1.50	1.10	1.00	1.20	0.30	0.60	0.15	3 Ø14	Ø 10
3.4	≤ 300	2.00	1.80	0.80	2.00	0.40	1.00	0.25	4 Ø14	Ø 12

MACIZOS DE ANCLAJE PARA CODOS DE 45º

ESCALA: 1/20

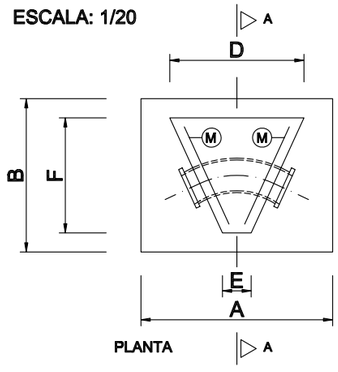

PLANTA

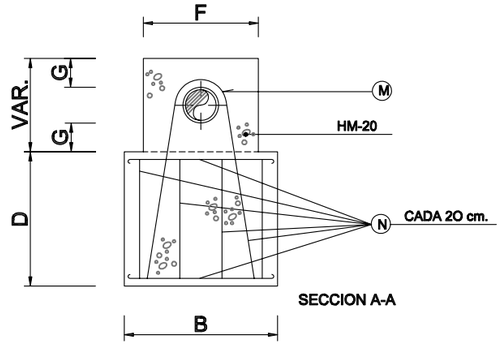

SECCION A-A

M.A.	D.N. mm.	DIMENSIONES							ARMADURAS	
		A	B	C	D	E	F	G	M	N
2.2	≤ 100	0.80	0.50	0.40	0.50	0.15	0.40	0.15	2 Ø16	Ø 10
2.3	≤ 200	1.00	0.80	0.80	0.70	0.50	0.60	0.15	3 Ø12	Ø 10
2.4	≤ 300	1.50	1.40	1.00	1.10	0.30	1.00	0.15	4 Ø16	Ø 12

NOTA.- TODOS LOS M. A. LLEVARAN UNA CAMA DE HORMIGON DE LIMPIEZA, DE 10 cm. DE ESPESOR.

ESTUDIO A. MORENO S.L.
AVDA. GRAN VIA, 68-1º D. VIGO
Telf-Fax-986-41 69 35
estudioamoreno@hotmail.com

AUTOR DEL PROYECTO:
ALBERTO MORENO PIKE
Ingeniero de Caminos

PETICIONARIO: CONCELLERÍA DE FOMENTO — CONCELLO DE VIGO

TITULO DEL PROYECTO: HUMANIZACIÓN DA AVD. ALCALDE GREGORIO ESPINO FASE II, VIGO

SITUACION: Rúa Gregorio Espino

TERMINO MUNICIPAL: Vigo

FECHA: 03/2016

E:S/ESCALA

DESIGNACION: Red de Abastecimiento: Detalles red de abastecimiento

PLANO Nº : 04.2

HOJA 4 DE 4

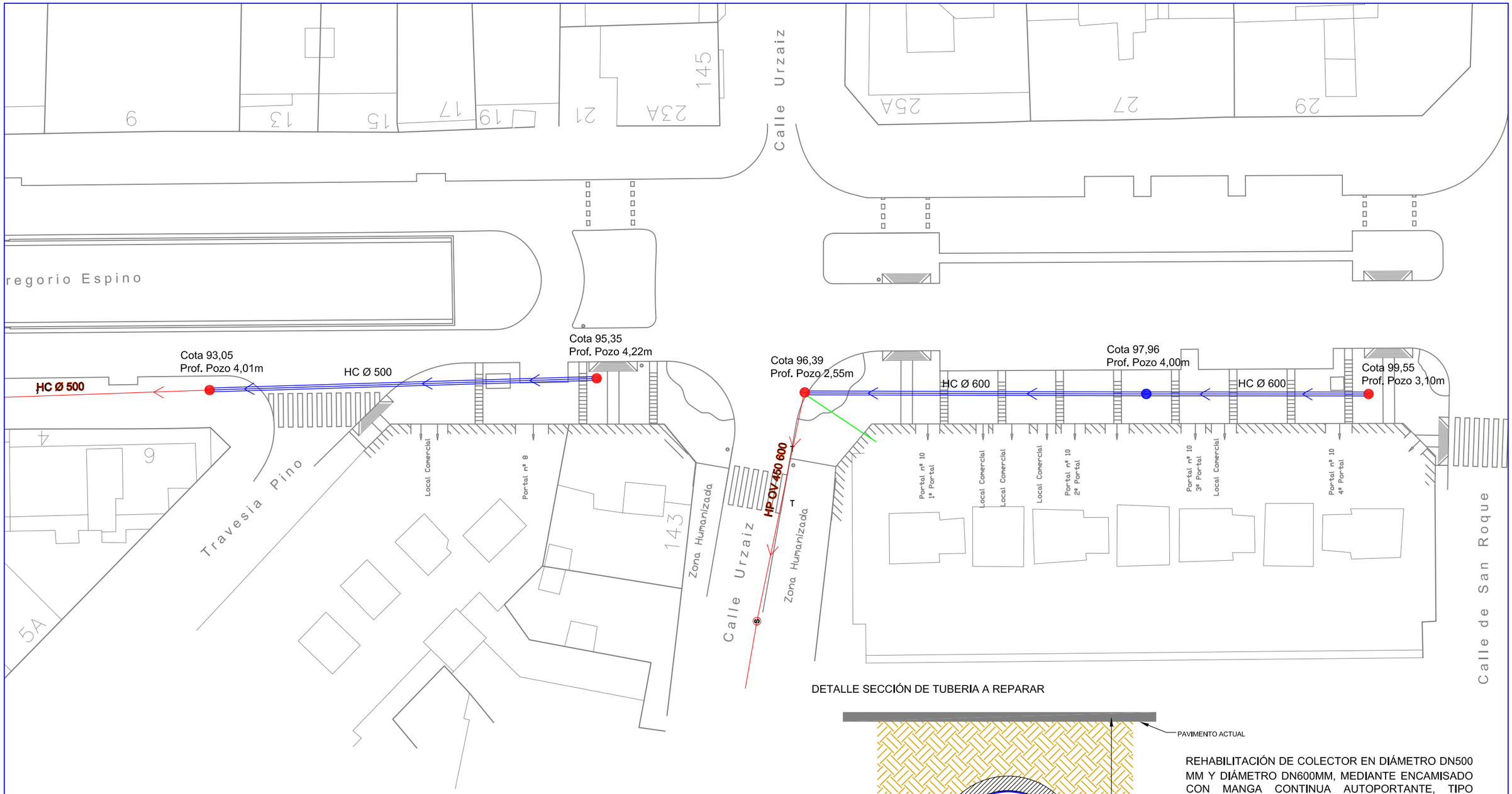

DETALLE SECCIÓN DE TUBERIA A REPARAR

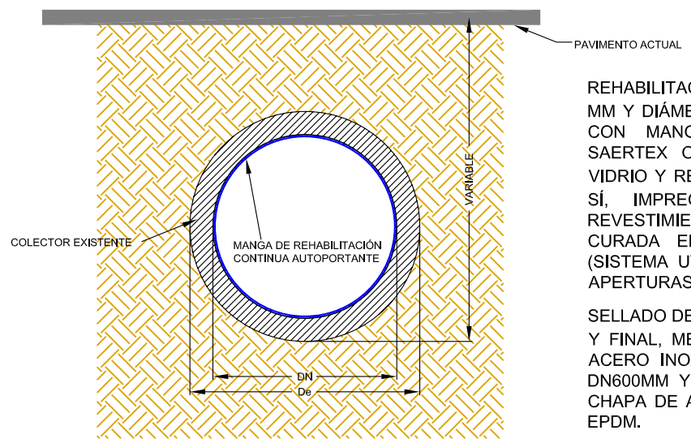

REHABILITACIÓN DE COLECTOR EN DIÁMETRO DN500 MM Y DIÁMETRO DN600MM, MEDIANTE ENCAMISADO CON MANGA CONTINUA AUTOPORTANTE, TIPO SAERTEX O SIMILAR, COMPUESTA DE FIBRA DE VIDRIO Y REDES DE POLIÉSTER SOLAPADAS ENTRE SÍ, IMPREGNADA CON RESINA EPOXI, CON REVESTIMIENTO INTERIOR DE POLIPROPILENO Y CURADA EN OBRA CON RAYOS ULTRAVIOLETA (SISTEMA UVA POWER LIGHT O SIMILAR). INCLUSO APERTURAS DE ACOMETIDAS A TUBO EXISTENTES.

SELLADO DE MANGA EN POZOS DE REGISTRO INICIAL Y FINAL, MEDIANTE INSTALACIÓN DE COLLARÍN DE ACERO INOXIDABLE TIPO QUICK LOCK LINER END DN600MM Y DN 500MM O SIMILAR, FORMADO POR CHAPA DE ACERO INOXIDABLE AISI 316L Y CAUCHO EPDM.

LEYENDA

- RED DE FECALES A MANTENER
- REPARACIÓN CON MANGA
- ACOMETIDA A RENOVAR
- POZO RE REGISTRO EXISTENTE A REPARAR
- POZO RE REGISTRO EXISTENTE A MANTENER

ESTUDIO A. MORENO S.L.
AVDA. GRAN VIA, 68-1º D. VIGO
Telf-Fax-986-41 69 35
estudioamoreno@hotmail.com

AUTOR DEL PROYECTO:
ALBERTO MORENO PIKE
Ingeniero de Caminos

PETICIONARIO: CONCELLERÍA DE FOMENTO — CONCELLO DE VIGO

TITULO DEL PROYECTO:
HUMANIZACIÓN DA AVD. ALCALDE GREGORIO ESPINO FASE II, VIGO

SITUACION: Rúa Gregorio Espino

TERMINO MUNICIPAL: Vigo

FECHA: 03/2016

E: 1/400

DESIGNACION: Red de Saneamiento: Planta general Fecales

PLANO Nº : 05.1

HOJA 1 DE 1

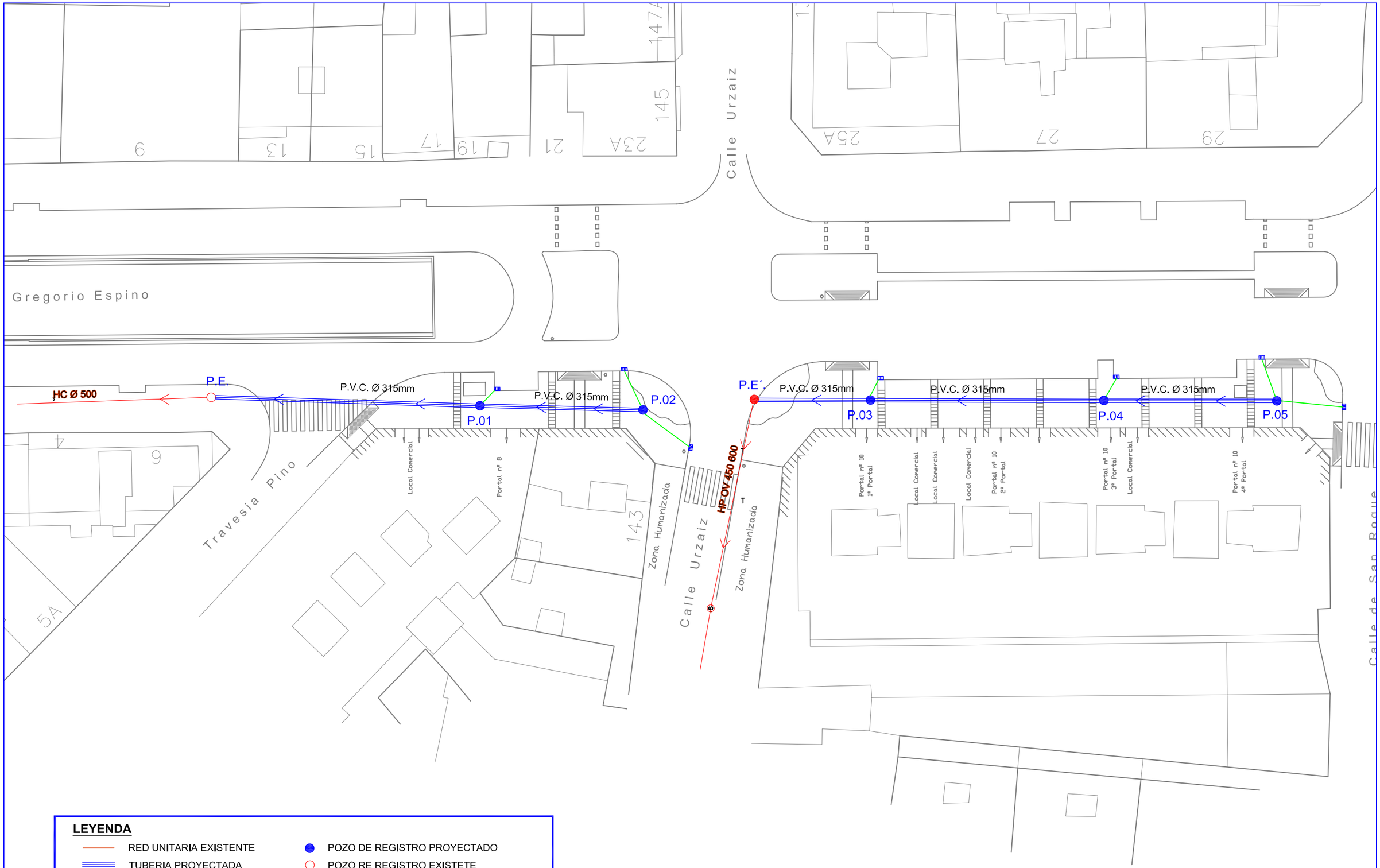

LEYENDA

- RED UNITARIA EXISTENTE
- TUBERIA PROYECTADA
- ACOMETIDA SUMIDERO
- POZO DE REGISTRO PROYECTADO
- POZO RE REGISTRO EXISTETE
- SUMIDERO PROYECTADO

ESTUDIO A. MORENO S.L.
AVDA. GRAN VIA, 68-1º D. VIGO
Telf-Fax-986-41 69 35
estudioamoreno@hotmail.com

AUTOR DEL PROYECTO:
ALBERTO MORENO PIKE
Ingeniero de Caminos

PETICIONARIO:
CONCELLERÍA DE FOMENTO
CONCELLO DE VIGO

TITULO DEL PROYECTO:
HUMANIZACIÓN DA AVD. ALCALDE GREGORIO ESPINO FASE II, VIGO

SITUACION: Rúa Gregorio Espino

TERMINO MUNICIPAL: Vigo

FECHA: 03/2016

E: 1/400

DESIGNACION:
Red de Saneamiento: Planta general Pluviales

PLANO Nº : 05.2

HOJA 1 DE 1

PLUVIALES 1

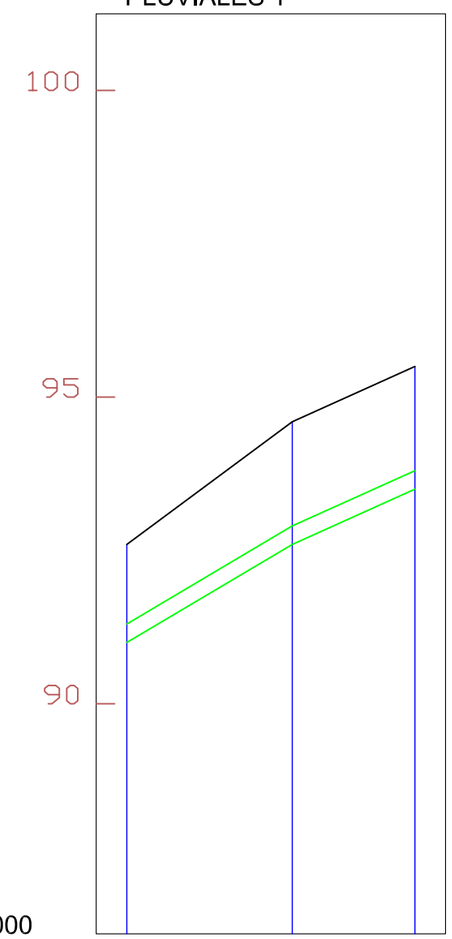

ESCALA VERTICAL 100

ESCALA HORIZONTAL 1000

CANALIZACION	P.V.C. 315 mm		
PENDIENTES	0.059	0.045	
COTAS ROJAS	1.60	2.00	2.00
ORDENADA RASANTE	91.00	92.60	93.50
ORDENADA TERRENO	92.60	94.60	95.50
DISTANCIA A ORIGEN	0.00	27.00	47.00
DISTANCIA PARCIAL	0.00	27.00	20.00
PERFIL	P.E.	1	2

PLUVIALES 2

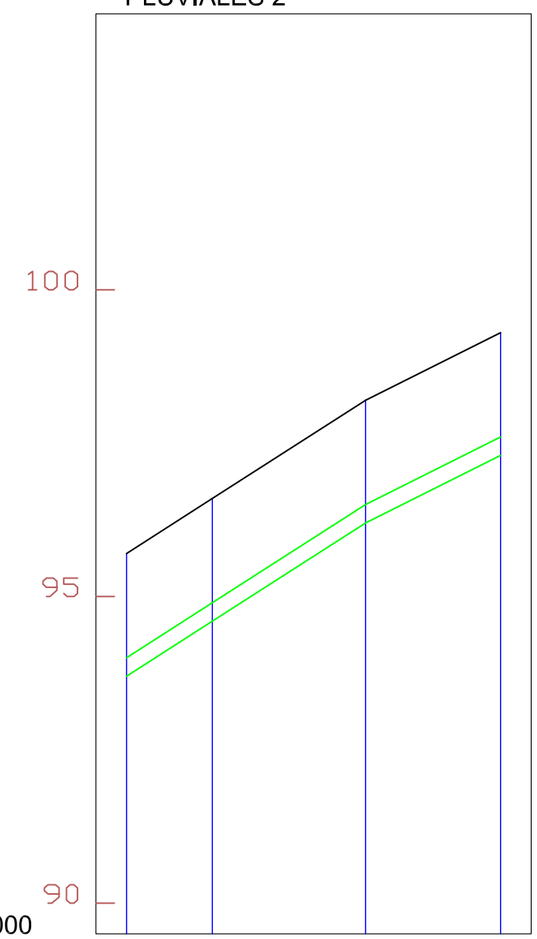

ESCALA VERTICAL 100

ESCALA HORIZONTAL 1000

CANALIZACION	P.V.C. 315 mm			
PENDIENTES	0.064	0.064	0.050	
COTAS ROJAS	2.00	2.00	2.00	2.00
ORDENADA RASANTE	93.70	94.60	96.20	97.30
ORDENADA TERRENO	95.70	96.60	98.20	99.30
DISTANCIA A ORIGEN	0.00	14.00	39.00	61.00
DISTANCIA PARCIAL	0.00	14.00	25.00	22.00
PERFIL	P.E'.	3	4	5

ESTUDIO A. MORENO S.L.
AVDA. GRAN VIA, 68-1º D. VIGO
Telf-Fax-986-41 69 35
estudioamoreno@hotmail.com

AUTOR DEL PROYECTO:
ALBERTO MORENO PIKE
Ingeniero de Caminos

PETICIONARIO: CONCELLERÍA DE FOMENTO — CONCELLO DE VIGO

TITULO DEL PROYECTO:
HUMANIZACIÓN DA AVD. ALCALDE GREGORIO ESPINO
FASE II, VIGO

SITUACION: Rúa Gregorio Espino

TERMINO MUNICIPAL: Vigo

FECHA: 03/2016

E: 1/100

DESIGNACION:
Red de Saneamiento:
Perfil Longitudinal pluviales

PLANO Nº : 05.3

HOJA 1 DE 1

POZO DE REGISTRO

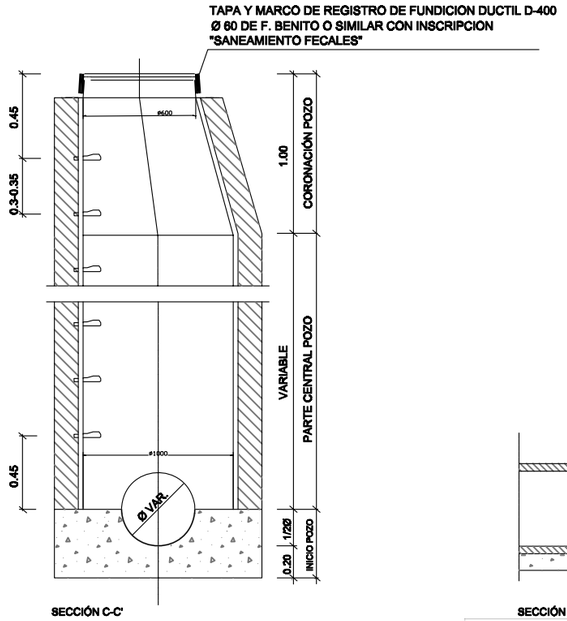

SECCIÓN C-C'

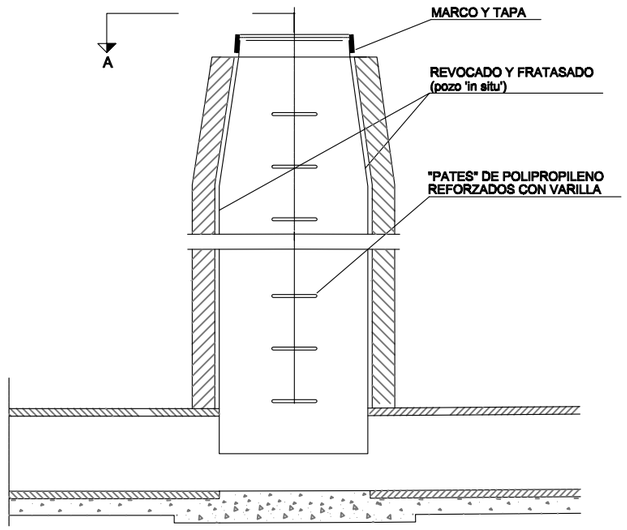

SECCIÓN B-B'

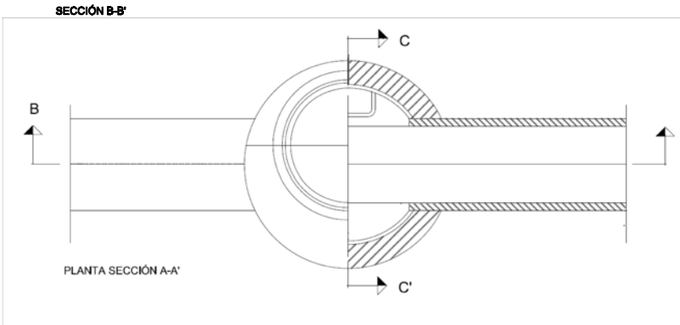

TAMBIEN PUEDEN SER CONSTRUIDOS 'IN SITU'	
	HORMIGÓN MASA HM-20
GROSOR PARED	0.15

TUBOS CORRUGADOS PVC DOBLE CAPA (SANECOR DE URALITA O SIMILAR)

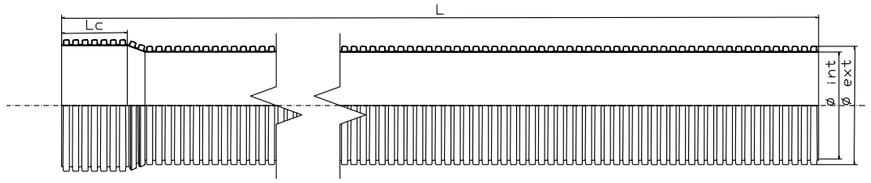

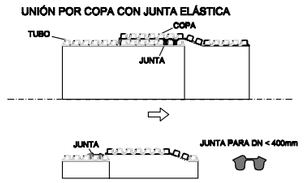

DN(mm)	RCE (kN/m²)	Ø ext (mm)	Ø int (mm)	Lc mín (mm)	L (m)
200	8	200	181	118	6
250	8	250	226	161	6
315	8	315	285	180	6
400	8	400	362	194	6
500	8	539	539	214	6

TAPA DE REGISTRO Y MARCO

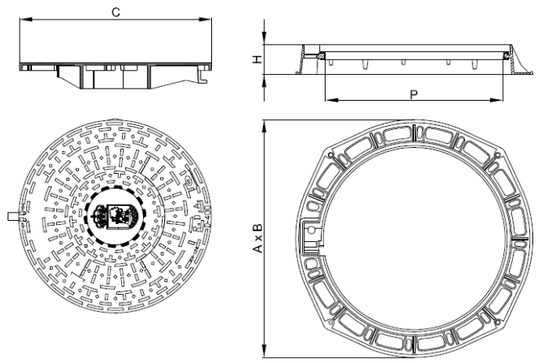

Realizada en fundición dúctil, cumple con las prescripciones de la Norma Europea EN-124.

Clase D-400. Uso en calles y calzadas de tráfico I.

Superficie metálica antideslizante.

Marco provisto de junta de insonorización de polietileno.

Cierre: mediante encaje de las 3 pestañas situadas en la superficie inferior de la tapa en sus correspondientes guías del marco.

Accesorios: dispositivo antirrobo en acero inoxidable Llave de maniobra.

Marcaje : SANEAMIENTO FECALES

Zona de instalación: calzadas, calles peatonales, áreas de estacionamiento, para tráfico ligero de vehículos

	A x B Long. ext. marco	H Altura	C Long. tapa	P Paso libre
Marco redondo	Ø850	100	Ø650	Ø600

ZANJA TIPO DE SANEAMIENTO

E 1/30

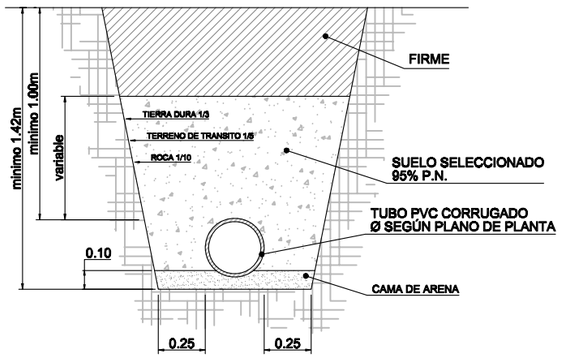

ZANJA TIPO DE SANEAMIENTO CON REFUERZO DE HORMIGÓN

E 1/30

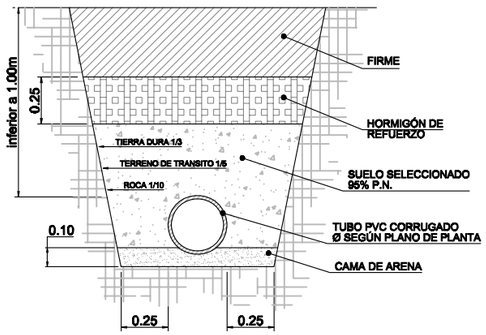

ESTUDIO A. MORENO S.L.
AVDA. GRAN VIA, 68-1º D. VIGO
Telf-Fax-986-41 69 35
estudioamoreno@hotmail.com

AUTOR DEL PROYECTO:
ALBERTO MORENO PIKE
Ingeniero de Caminos

PETICIONARIO: CONCELLERÍA DE FOMENTO — CONCELLO DE VIGO

TITULO DEL PROYECTO: HUMANIZACIÓN DA AVD. ALCALDE GREGORIO ESPINO FASE II, VIGO

SITUACION: Rúa Gregorio Espino

TERMINO MUNICIPAL: Vigo

FECHA: 03/2016

E:S/ESCALA

DESIGNACION: Red de Saneamiento: Detalles

PLANO Nº : 05.4

HOJA 1 DE 2

DETALLE COLOCACIÓN DE CANAL HORMIGÓN POLÍMERO TIPO ULMA (O SIMILAR)

E 1/20

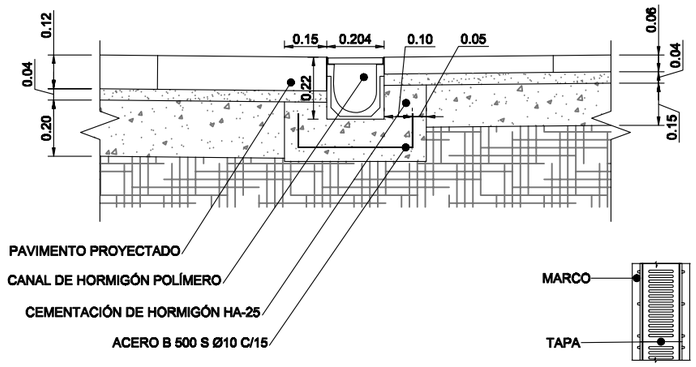

SUMIDERO SIFÓNICO

E 1/20

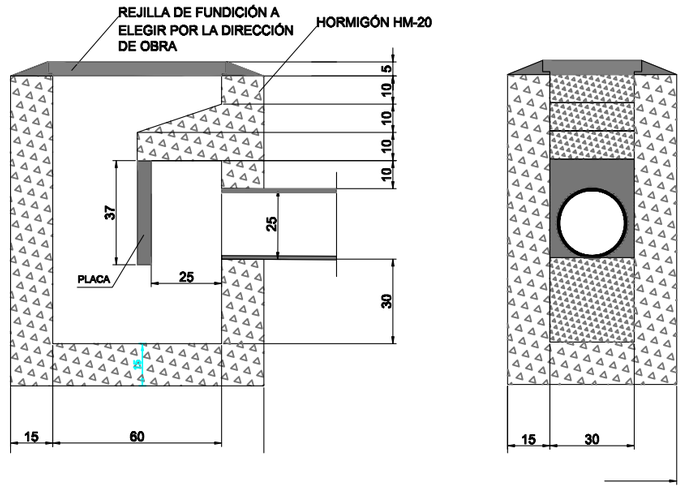

SUMIDERO

E 1/20

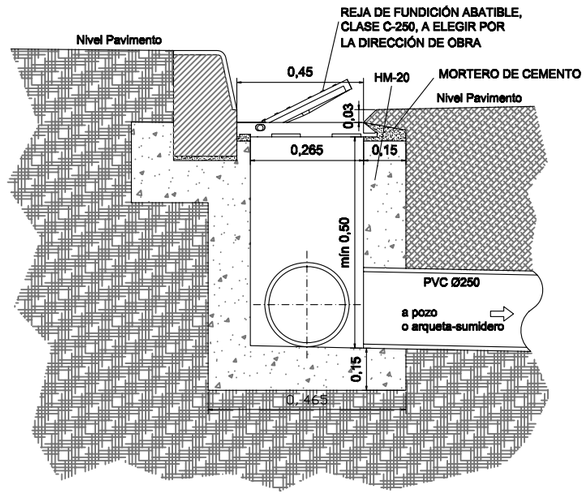

ARQUETÓN SIFÓNICO

E 1/40

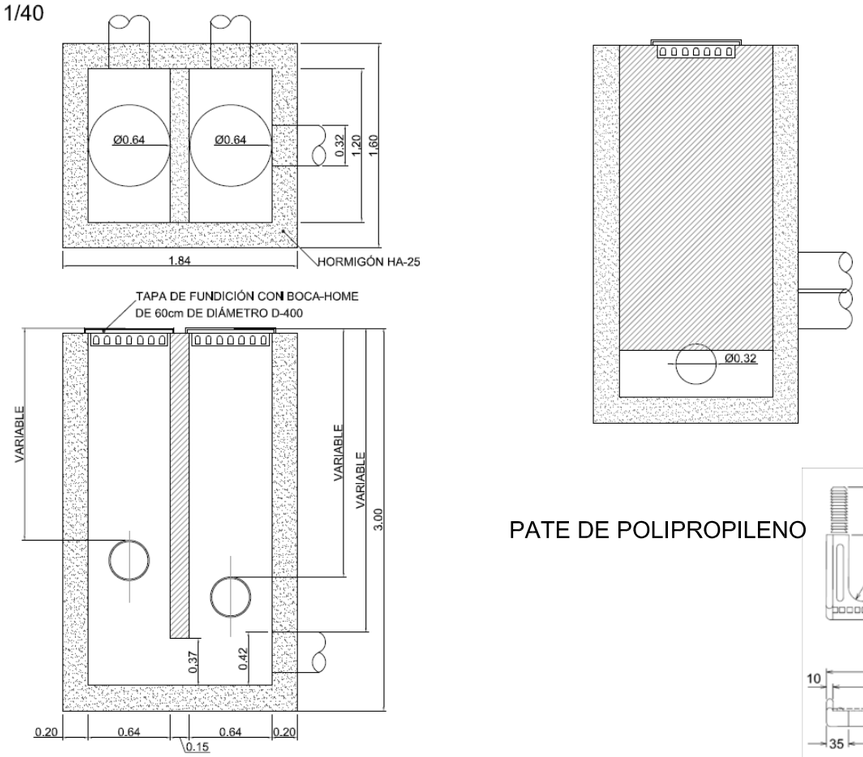

DETALLE ARQUETA DE CANAL

E 1/10

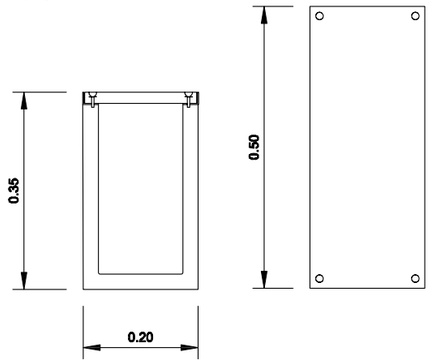

PATE DE POLIPROPILENO

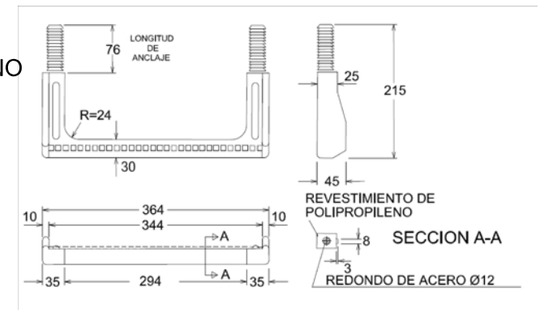

REJILLA DE SUMIDERO Y MARCO

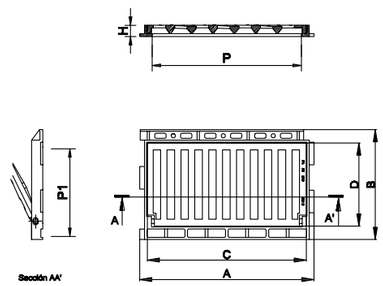

Realizada en fundición dúctil, cumple con las prescripciones de la Norma Europea EN-124.

Reja dúctil formada por barrotes de moldura en diagonal (antibicicleta) que garantizan la más alta absorción.

Clase C-250.

Superficie metálica antideslizante.

Revestida con pintura negra.

	A x B Long. ext. marco	H Altura	C x D Long. tapa	P x P1 Paso libre
DELTA 50 V	620 x 390	70	565 x 295	530 x 265

ESTUDIO A. MORENO S.L.
AVDA. GRAN VIA, 68-1º D. VIGO
Telf-Fax-986-41 69 35
estudioamoreno@hotmail.com

AUTOR DEL PROYECTO:
ALBERTO MORENO PIKE
Ingeniero de Caminos

PETICIONARIO: CONCELLERÍA DE FOMENTO — CONCELLO DE VIGO

TITULO DEL PROYECTO: HUMANIZACIÓN DA AVD. ALCALDE GREGORIO ESPINO FASE II, VIGO

SITUACION: Rúa Gregorio Espino

TERMINO MUNICIPAL: Vigo

FECHA: 03/2016

E:S/ESCALA

DESIGNACION: Red de Saneamiento: Detalles

PLANO Nº : 05.4

HOJA 2 DE 2

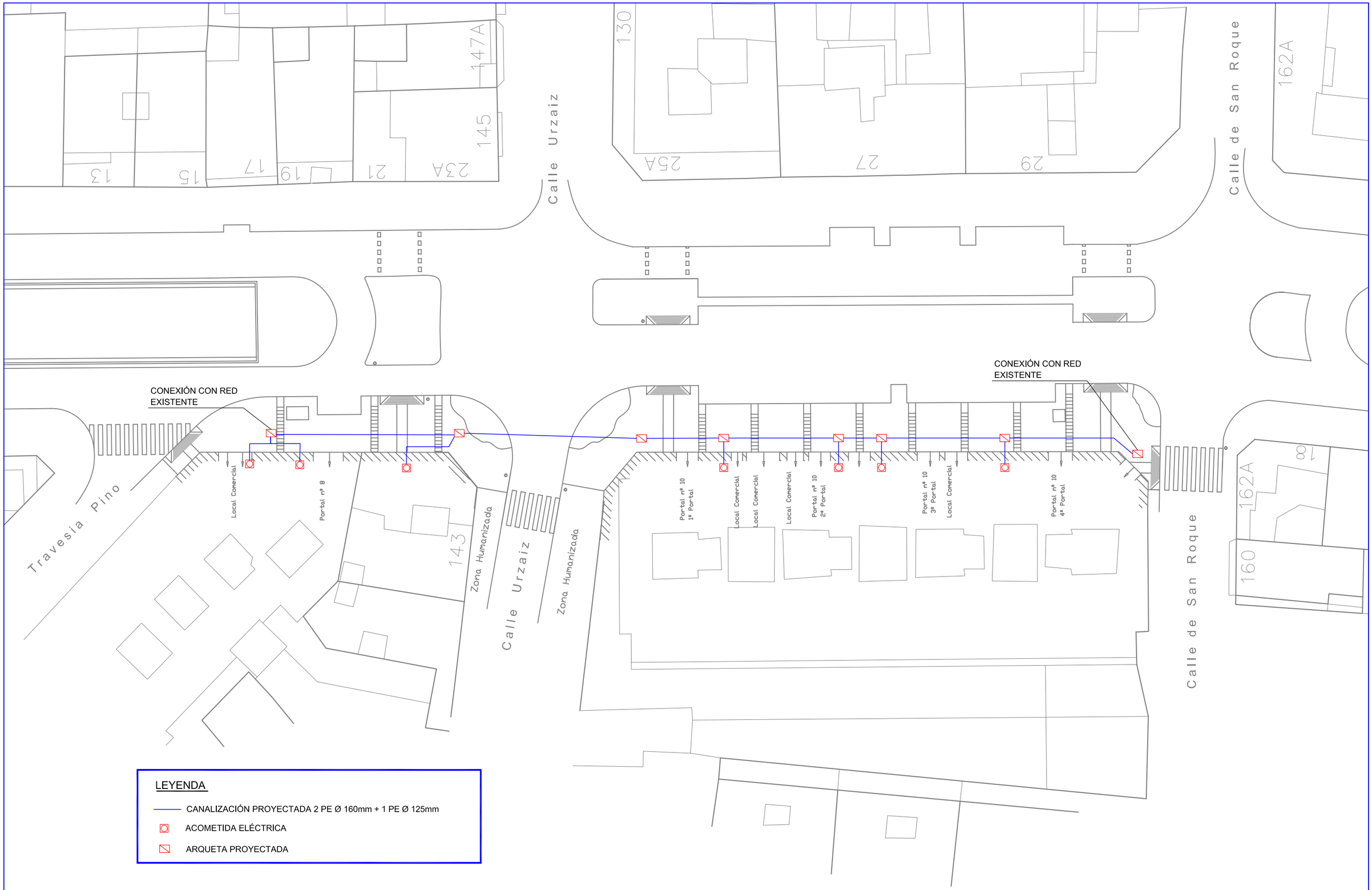

ESTUDIO A. MORENO S.L.
AVDA. GRAN VIA, 68-1º D. VIGO
Telf-Fax-986-41 69 35
estudioamoreno@hotmail.com

AUTOR DEL PROYECTO:
ALBERTO MORENO PIKE
Ingeniero de Caminos

PETICIONARIO:
CONCELLERÍA DE FOMENTO
CONCELLO DE VIGO

TITULO DEL PROYECTO:
HUMANIZACIÓN DA AVD. ALCALDE GREGORIO ESPINO
FASE II, VIGO

SITUACION: Rúa Gregorio Espino

TERMINO MUNICIPAL: Vigo

FECHA: 03/2016

E: 1/400

DESIGNACION:
Red Energía Eléctrica:
Planta Red de Energía Eléctrica

PLANO Nº : 06.1

HOJA 1 DE 1

ARQUETA

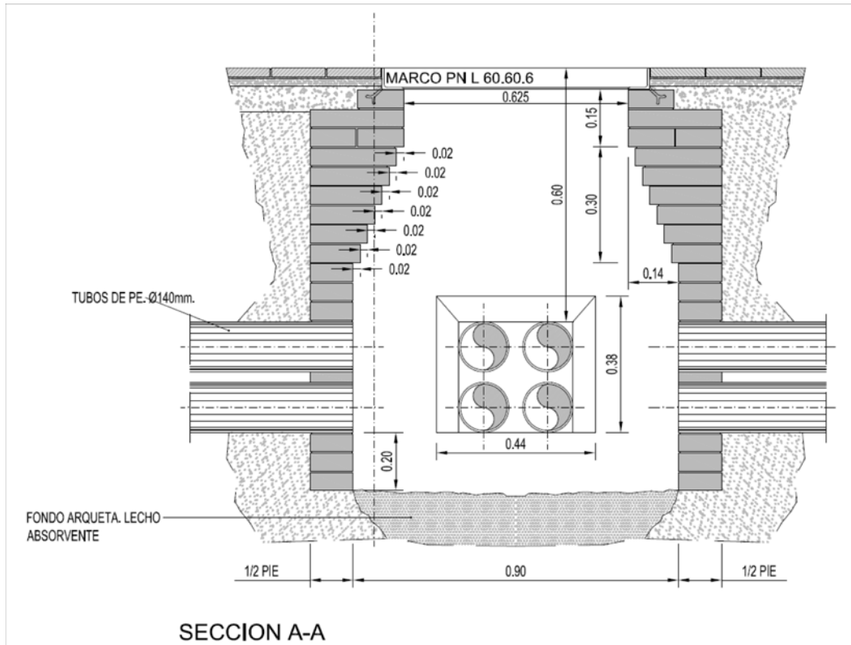

SECCION A-A

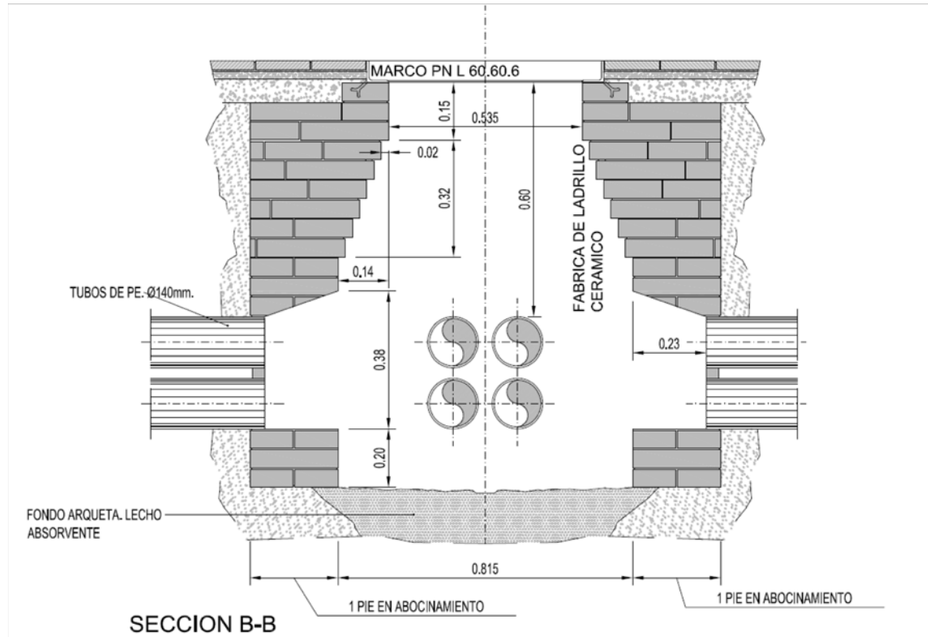

SECCION B-B

CANALIZACIÓN ENTUBADA

HERRAJES PARA ARQUTEAS

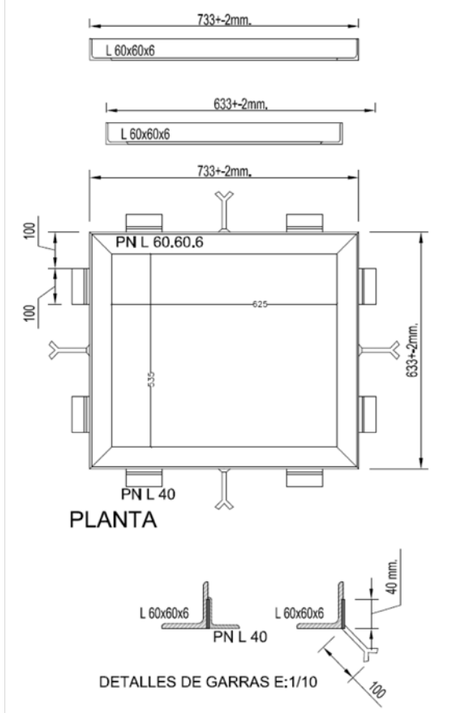

PLANTA

DETALLES DE GARRAS E:1/10

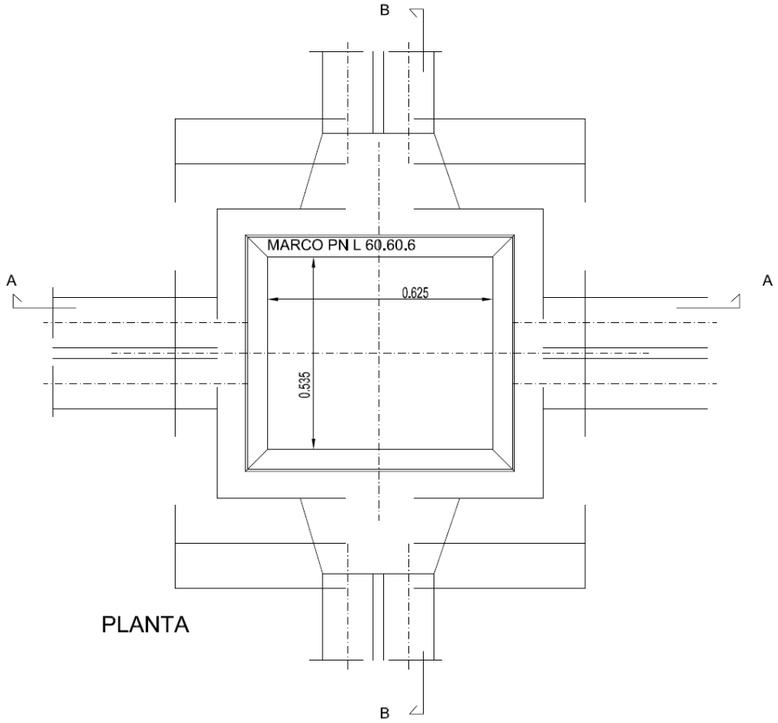

PLANTA

ESTUDIO A. MORENO S.L. AVDA. GRAN VIA, 68-1º D. VIGO Telf-Fax-986-41 69 35 estudioamoreno@hotmail.com	AUTOR DEL PROYECTO: ALBERTO MORENO PIKE Ingeniero de Caminos	PETICIONARIO: CONCELLERÍA DE FOMENTO CONCELLO DE VIGO	TITULO DEL PROYECTO: HUMANIZACIÓN DA AVD. ALCALDE GREGORIO ESPINO FASE II, VIGO	SITUACION: Rúa Gregorio Espino TERMINO MUNICIPAL: Vigo	FECHA: 03/2016 E:S/ESCALA	DESIGNACION: Red Energía Eléctrica: Detalles	PLANO Nº : 06.2 HOJA 1 DE 1

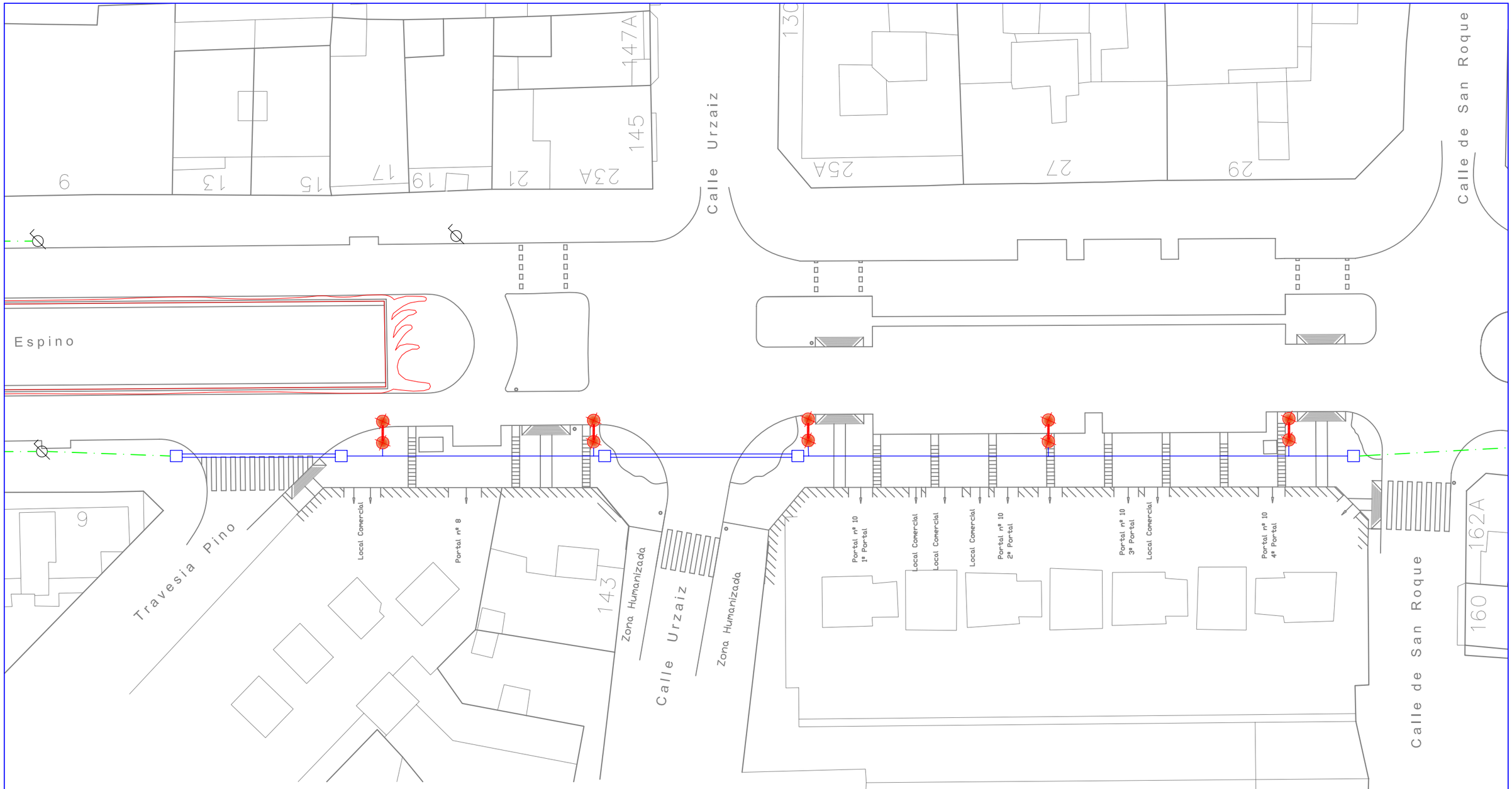

LEYENDA

CANALIZACIÓN PROYECTADA EN ACERA
2 TUBOS PE Ø 110mm + 1 TUBO PE Ø 63mm
+ CABLE TIPO RV-K 0,6/1 KV. 4x(1x10)mm² + 16TT

CANALIZACIÓN PROYECTADA EN CRUCES
4 TUBOS PE Ø 110mm + 1 TUBO PE Ø 63mm
+ CABLE TIPO RV-K 0,6/1 KV. 4x(1x10)mm² + 16TT

CANALIZACIÓN PROYECTADA EN CRUCES
PARA BALIZA DE PARAPETO 1 TUBO PE Ø 63mm

CANALIZACIÓN EXISTENTE

FAROLA EXISTENTE

ARQUETA PROYECTADA

COLUMNA TURIA DE 10MTS DE ALTURA CON 2 BRAZOS
LUMINARIA SUPERIOR IDEA 700, VSAP DE 150W
LUMINARIA INFERIOR IDEA 500, VSAP DE 50W

BALIZA CON TIRA LED 14,4w/METRO IP65 5000K DE 150 W
CUADRO ELECTRICO CON PROTECCIÓN TÉRMICO
DIFERENCIAL Y RELOJ, DENTRO DE LAS BALIZAS

ESTUDIO A. MORENO S.L.
AVDA. GRAN VIA, 68-1º D. VIGO
Telf-Fax-986-41 69 35
estudioamoreno@hotmail.com

AUTOR DEL PROYECTO:
ALBERTO MORENO PIKE
Ingeniero de Caminos

PETICIONARIO:
CONCELLERÍA DE FOMENTO
CONCELLO DE VIGO

TITULO DEL PROYECTO:
HUMANIZACIÓN DA AVD. ALCALDE GREGORIO ESPINO
FASE II, VIGO

SITUACION:
Rúa Gregorio Espino

TERMINO MUNICIPAL:
Vigo

FECHA:
03/2016

E: 1/400

DESIGNACION:
Red de Alumbrado Público:
Planta Red Alumbrado Público

PLANO Nº : 07.1

HOJA 1 DE 3

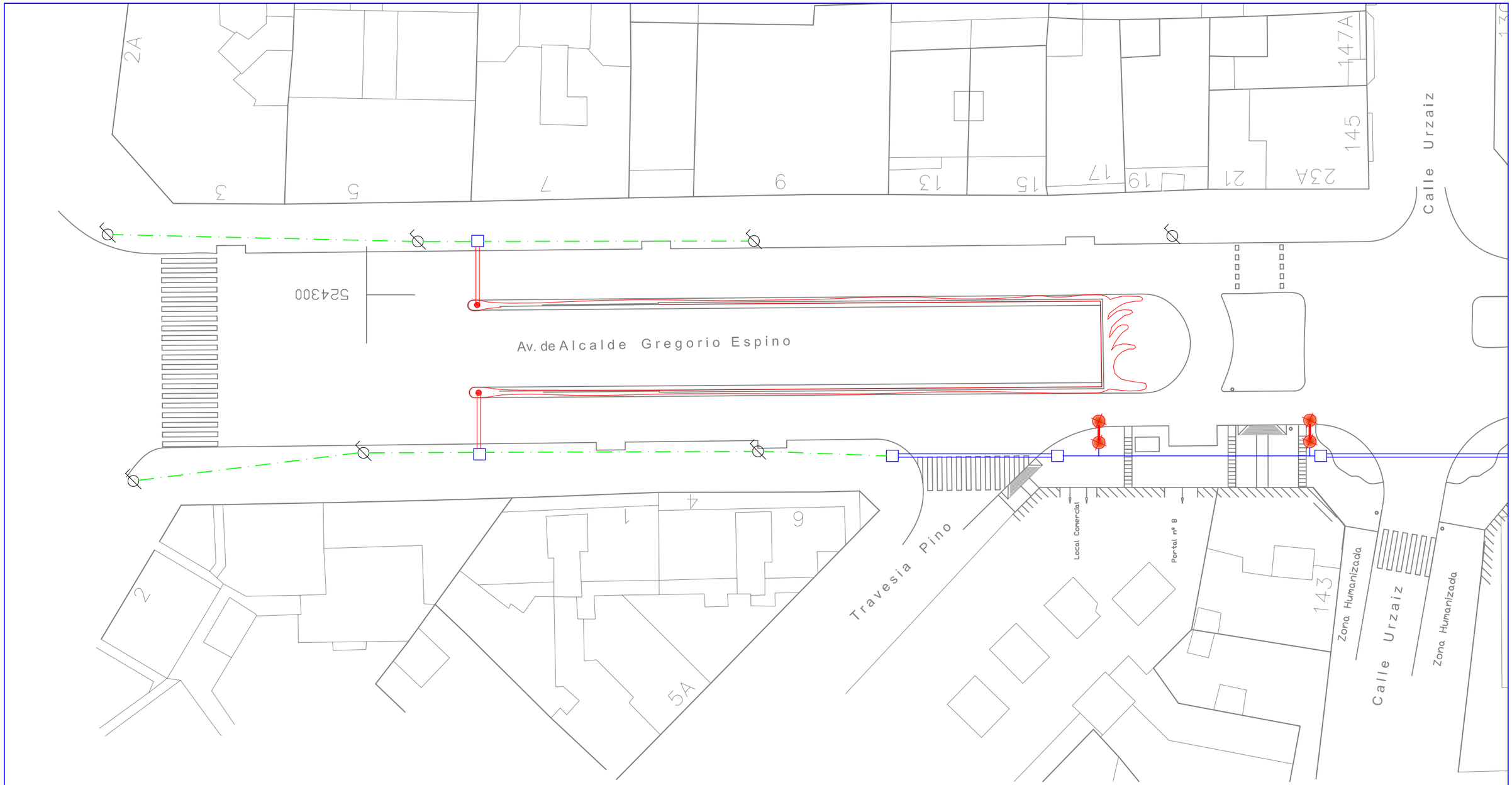

LEYENDA

- CANALIZACIÓN PROYECTADA EN ACERA
  2 TUBOS PE Ø 110mm + 1 TUBO PE Ø 63mm
  + CABLE TIPO RV-K 0,6/1 KV. 4x(1x10)mm² + 16TT
- CANALIZACIÓN PROYECTADA EN CRUCES
  4 TUBOS PE Ø 110mm + 1 TUBO PE Ø 63mm
  + CABLE TIPO RV-K 0,6/1 KV. 4x(1x10)mm² + 16TT
- CANALIZACIÓN PROYECTADA EN CRUCES
  PARA BALIZA DE PARAPETO 1 TUBO PE Ø 63mm
- CANALIZACIÓN EXISTENTE
- FAROLA EXISTENTE
- ARQUETA PROYECTADA
- COLUMNA TURIA DE 10MTS DE ALTURA CON 2 BRAZOS
  LUMINARIA SUPERIOR IDEA 700, VSAP DE 150W
  LUMINARIA INFERIOR IDEA 500, VSAP DE 50W
- BALIZA CON TIRA LED 14,4w/METRO IP65 5000K DE 150 W
  CUADRO ELECTRICO CON PROTECCIÓN TÉRMICO
  DIFERENCIAL Y RELOJ, DENTRO DE LAS BALIZAS

ESTUDIO A. MORENO S.L.
AVDA. GRAN VIA, 68-1º D. VIGO
Telf-Fax-986-41 69 35
estudioamoreno@hotmail.com

AUTOR DEL PROYECTO:
ALBERTO MORENO PIKE
Ingeniero de Caminos

PETICIONARIO:
CONCELLERÍA DE FOMENTO
CONCELLO DE VIGO

TITULO DEL PROYECTO:
HUMANIZACIÓN DA AVD. ALCALDE GREGORIO ESPINO FASE II, VIGO

SITUACION: Rúa Gregorio Espino

TERMINO MUNICIPAL: Vigo

FECHA: 03/2016

E: 1/400

DESIGNACION:
Red de Alumbrado Público:
Planta Red Alumbrado Público

PLANO Nº : 07.1

HOJA 2 DE 3

LEYENDA

- CANALIZACIÓN PROYECTADA EN ACERA
  2 TUBOS PE Ø 110mm + 1 TUBO PE Ø 63mm
  + CABLE TIPO RV-K 0,6/1 KV. 4x(1x10)mm² + 16TT
- CANALIZACIÓN PROYECTADA EN CRUCES
  4 TUBOS PE Ø 110mm + 1 TUBO PE Ø 63mm
  + CABLE TIPO RV-K 0,6/1 KV. 4x(1x10)mm² + 16TT
- CANALIZACIÓN PROYECTADA EN CRUCES
  PARA BALIZA DE PARAPETO 1 TUBO PE Ø 63mm
- CANALIZACIÓN EXISTENTE
- FAROLA EXISTENTE
- ARQUETA PROYECTADA
- COLUMNA TURIA DE 10MTS DE ALTURA CON 2 BRAZOS
  LUMINARIA SUPERIOR IDEA 700, VSAP DE 150W
  LUMINARIA INFERIOR IDEA 500, VSAP DE 50W
- BALIZA CON TIRA LED 14,4w/METRO IP65 5000K DE 150 W
  CUADRO ELECTRICO CON PROTECCIÓN TÉRMICO
  DIFERENCIAL Y RELOJ, DENTRO DE LAS BALIZAS

ESTUDIO A. MORENO S.L.
AVDA. GRAN VIA, 68-1º D. VIGO
Telf-Fax-986-41 69 35
estudioamoreno@hotmail.com

AUTOR DEL PROYECTO:
ALBERTO MORENO PIKE
Ingeniero de Caminos

PETICIONARIO:
CONCELLERÍA DE FOMENTO
CONCELLO DE VIGO

TITULO DEL PROYECTO:
HUMANIZACIÓN DA AVD. ALCALDE GREGORIO ESPINO FASE II, VIGO

SITUACION: Rúa Gregorio Espino

TERMINO MUNICIPAL: Vigo

FECHA: 03/2016

E: 1/400

DESIGNACION:
Red de Alumbrado Público:
Planta Red Alumbrado Público

PLANO Nº : 07.1

HOJA 3 DE 3

COLUMNA TURIA DE ALTURA A 10MTS. CON 2 BRAZOS

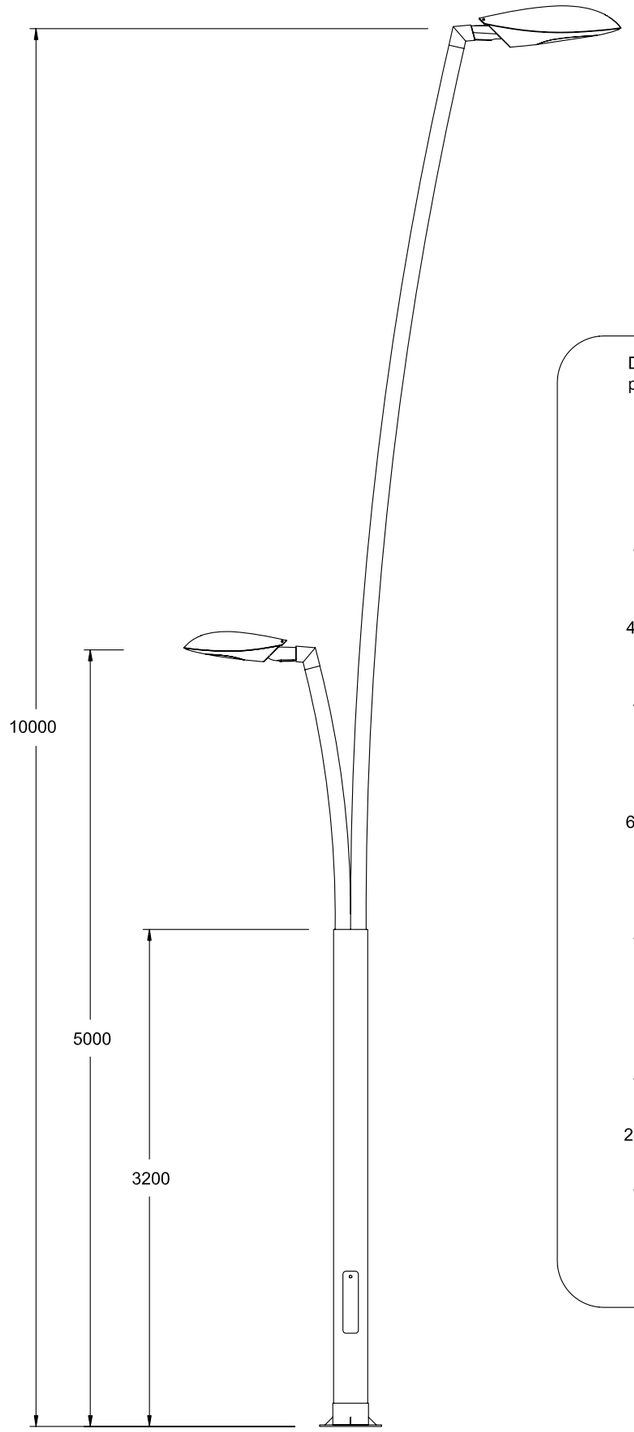

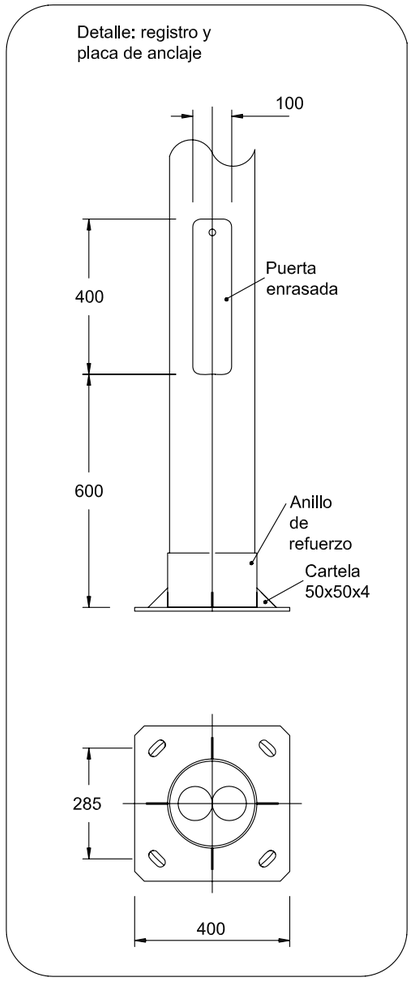

LUMINARIA IDEA 500 / 50W HPS DE SALVI

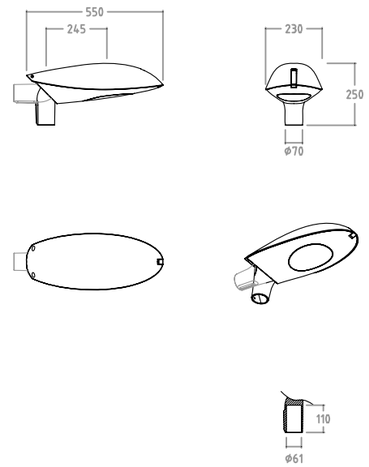

CARACTERISTICAS TÉCNICAS

Longitud: TOP 550 mm / HOR 600 mm
Altura: TOP 250 mm / HOR 160 mm
Armadura en fundición de aluminio
Fijación: Top, horizontal o Lateral
Conexión: terminal hembra INT: 60 MM / Ø EXT: 76 MM
Reflector de aluminio facetado con tecnología AIRTECH®
Portalámparas cerámico multiposición: G12, E27 y PGZ12
Difusor de vidrio curvo de 4 mm.
(Opcional tratamiento auto-limpiable)
Índice de protección: IP 67 G.O./ IP 66 luminaria
Resistencia a los impactos: IK 09
Índice de contaminación lumínica FHS 0.1%
Tensión nominal: AC 200-240V 50/60Hz
Aislamiento eléctrico: clase I (opcional clase II)
Color: Gris Plata G2
Acabado en imprimación epoxy y poliuretano alifático bicomponente
Peso en vacío: 6 kg
Norma EN 60598 55015

LUMINARIA IDEA 700 / 150W HPS DE SALVI

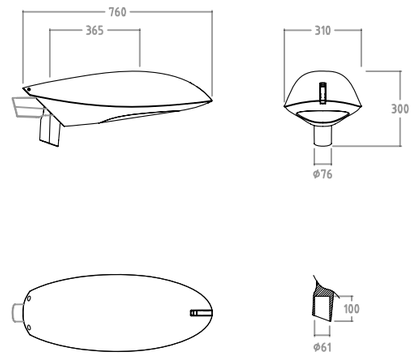

CARACTERISTICAS TÉCNICAS

Longitud: 760 mm
Alto (mm): 220 (HOR) / 300 (TOP)
Ancho: 305 mm
Armadura en fundición de aluminio
Fijación: HOR / TOP
Conexión: terminal hembra ØINT: 60 mm / ØEXT: 76 mm
Difusor de vidrio curvo de 4 mm.
(Opcional tratamiento auto-limpiable)
Portalámparas cerámico multiposición: E27, E40 y PGZ12
Índice de protección: IP 67 G.O./ IP 66 luminaria
Resistencia a los impactos: IK 09
Índice de contaminación lumínica FHS 0.1%
Tensión nominal: AC 200-240V 50/60Hz
Clase I (opcional II)
Color: Gris plata G2
Acabado con imprimación Epoxy y poliuretano alifático bicompenente
Peso en vacío: 12 Kg
Norma EN 60598 55015

ESTUDIO A. MORENO S.L.
AVDA. GRAN VIA, 68-1º D. VIGO
Telf-Fax-986-41 69 35
estudioamoreno@hotmail.com

AUTOR DEL PROYECTO:
ALBERTO MORENO PIKE
Ingeniero de Caminos

PETICIONARIO:
CONCELLERÍA DE FOMENTO
CONCELLO DE VIGO

TITULO DEL PROYECTO:
HUMANIZACIÓN DA AVD. ALCALDE GREGORIO ESPINO FASE II, VIGO

SITUACION: Rúa Gregorio Espino
TERMINO MUNICIPAL: Vigo

FECHA: 03/2016
E:S/ESCALA

DESIGNACION:
Red de Alumbrado Público: Detalles

PLANO Nº : 07.2
HOJA 1 DE 2

ARQUETA DE PASO

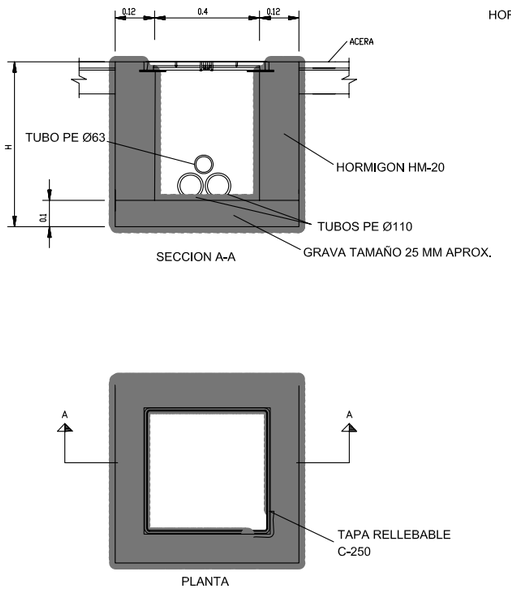

ARQUETA DE CRUCE

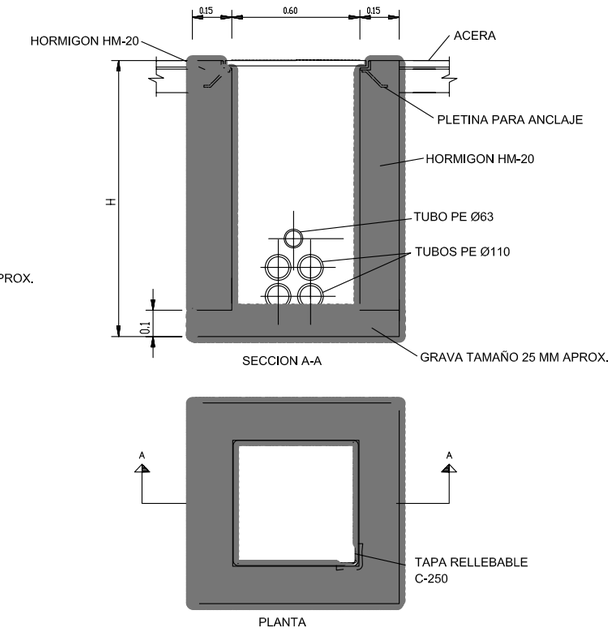

CONEXION A LA COLUMNA DE LA PICA DE TIERRA

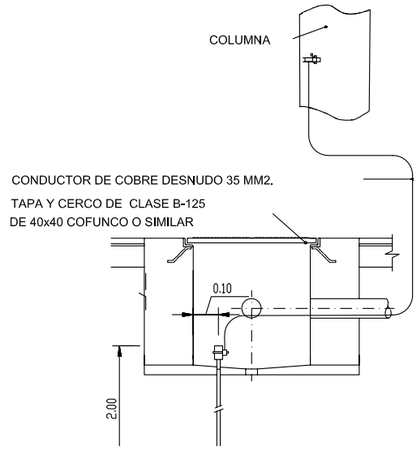

CONEXION EN BASE DE COLUMNA

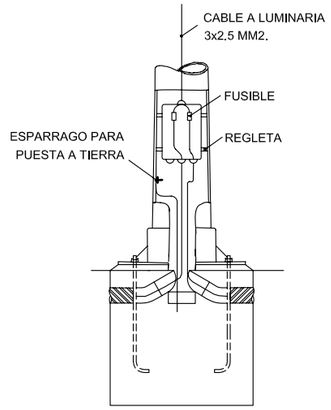

SECCION DE ZANJA CRUCE CALZADA

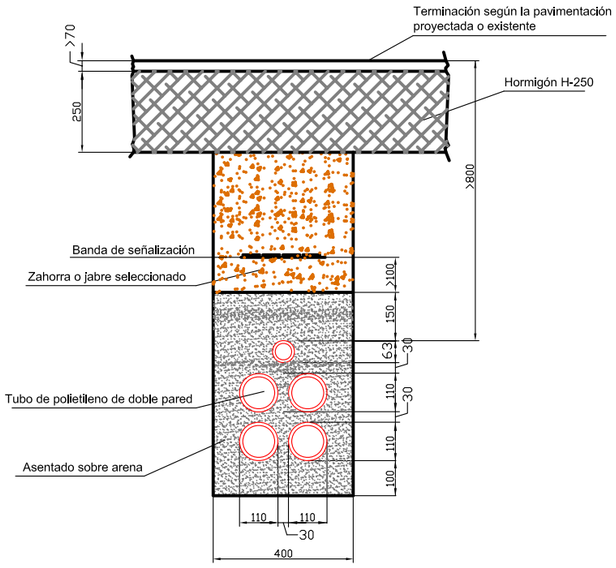

SECCION DE ZANJA CRUCE CALZADA PARA BALIZAS DE PARAPETOS

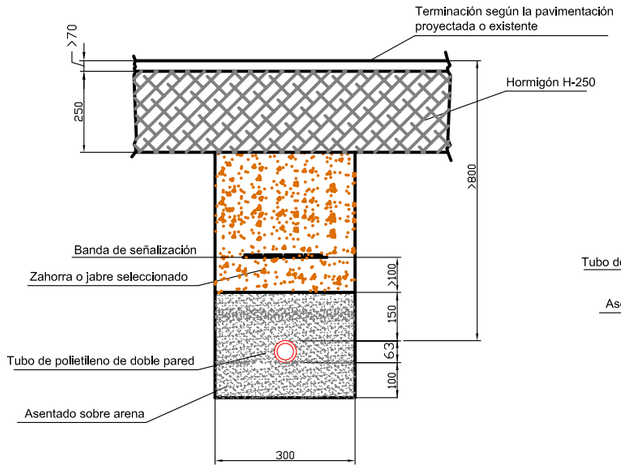

SECCION DE ZANJA EN ARCENES, MEDIANAS Y ACERAS

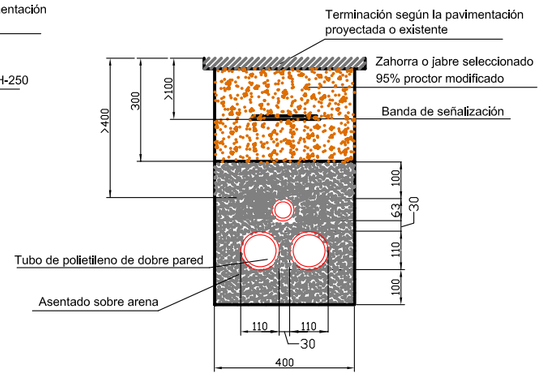

SECCION DE ZANJA JARDIN

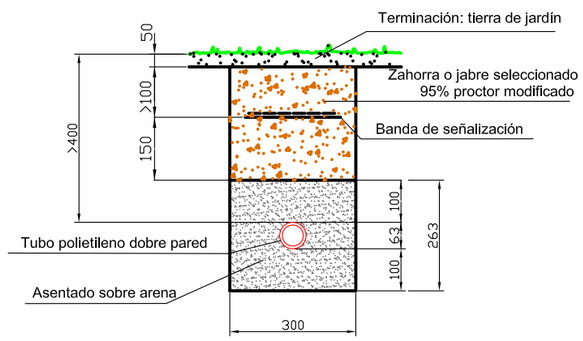

ESTUDIO A. MORENO S.L. AVDA. GRAN VIA, 68-1º D. VIGO Telf-Fax-986-41 69 35 estudioamoreno@hotmail.com	AUTOR DEL PROYECTO: ALBERTO MORENO PIKE Ingeniero de Caminos	PETICIONARIO: CONCELLERÍA DE FOMENTO CONCELLO DE VIGO	TITULO DEL PROYECTO: HUMANIZACIÓN DA AVD. ALCALDE GREGORIO ESPINO FASE II, VIGO	SITUACION: Rúa Gregorio Espino TERMINO MUNICIPAL: Vigo	FECHA: 03/2016 E:S/ESCALA	DESIGNACION: Red de Alumbrado Público: Detalles	PLANO Nº : 07.2 HOJA 2 DE 2

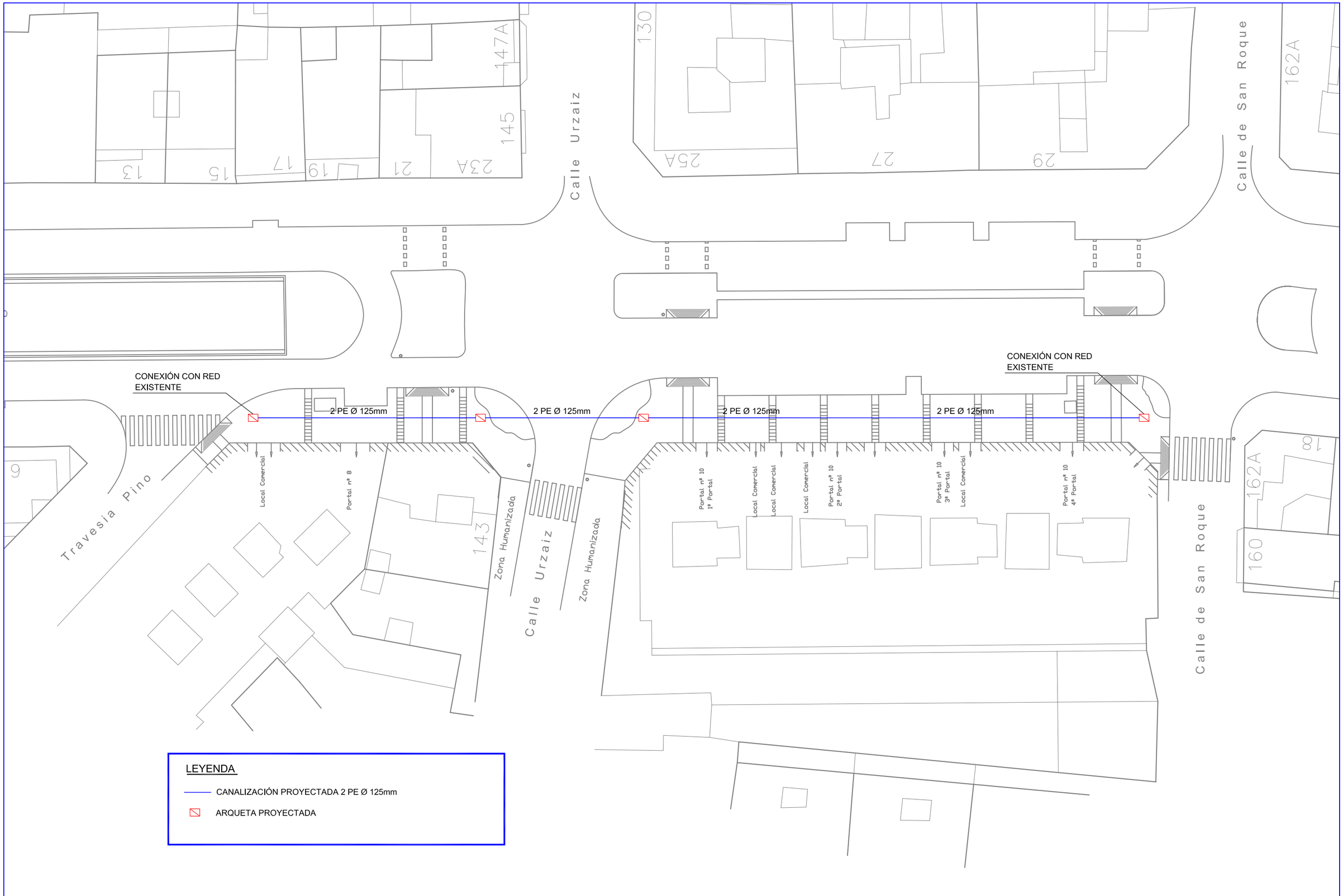

ESTUDIO A. MORENO S.L.
AVDA. GRAN VIA, 68-1º D. VIGO
Telf-Fax-986-41 69 35
estudioamoreno@hotmail.com

AUTOR DEL PROYECTO:
ALBERTO MORENO PIKE
Ingeniero de Caminos

PETICIONARIO:
CONCELLERÍA DE FOMENTO
CONCELLO DE VIGO

TITULO DEL PROYECTO:
HUMANIZACIÓN DA AVD. ALCALDE GREGORIO ESPINO FASE II, VIGO

SITUACION:
Rúa Gregorio Espino

TERMINO MUNICIPAL:
Vigo

FECHA:
03/2016

E: 1/400

DESIGNACION:
Red de Telecomunicaciones:
Planta Red Telecomunicaciones

PLANO Nº : 08.1

HOJA 1 DE 1

ZANJAS Y CANALIZACIONES

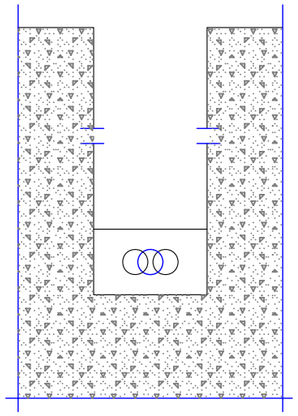

ZANJA PARA 1 O 2 CONDUCTOS

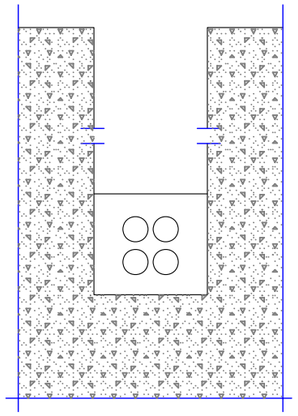

ZANJA PARA 4 CONDUCTOS

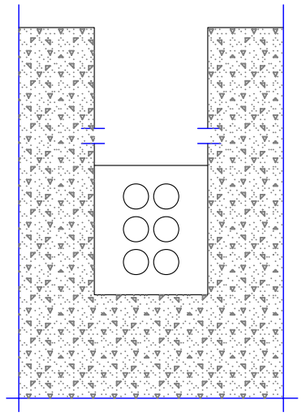

ZANJA PARA 6 CONDUCTOS

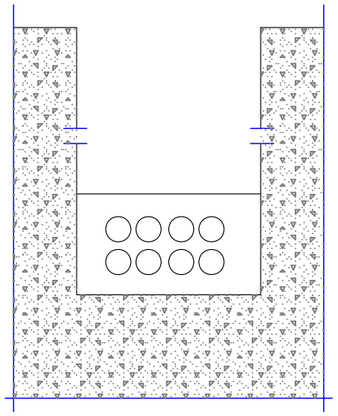

ZANJA PARA 8 CONDUCTOS

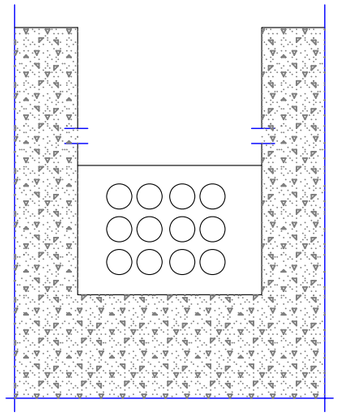

ZANJA PARA 12 CONDUCTOS

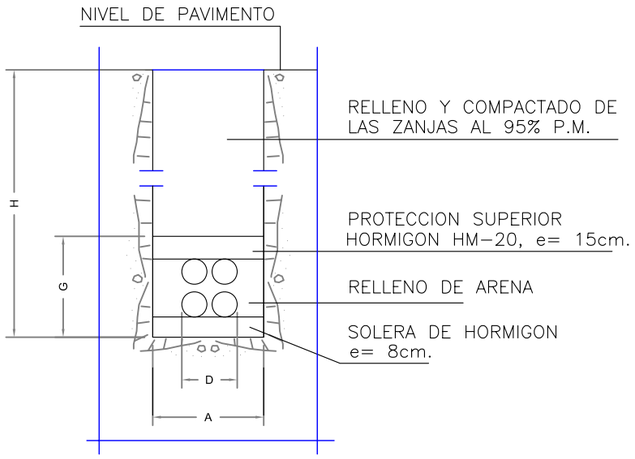

ZANJA TIPO

Nº DE CONDUCTOS POR ZANJA	H=ALTURA TOTAL			ANCHURA		ESPE. TOTAL	ZANJA	
	H1	H2	H3	A	D	G	Hmax.	Amin.
1	0.72	1.27	0.87	0.31	0.20	0.27	1.25	0.45
2	0.72	1.27	0.87	0.45	0.25	0.27	1.50	0.50
4	1.86	1.41	1.01	0.45	0.25	0.41	2.50	0.60
6	1.00	1.55	1.15	0.45	0.25	0.50	2.75	0.65
8	0.86	1.41	1.01	0.73	0.53	0.41	3.00	0.70
12	1.00	1.55	1.15	0.79	0.53	0.53	6.00	0.75

NOTAS:
- TODO EL HORMIGON SERA HM-20.
- TODAS LAS SEPARACIONES ENTRE TUBOS Ø125 SERAN DE 3cm.
- SE MANTENDRAN LAS MISMAS DISTANCIAS ENTRE EJES PARA TUBOS Ø63 Y Ø40, QUE LAS ESTABLECIDAS PARA TUBOS Ø125.
- TAMBIEN SE MANTENDRAN LAS ALTURAS MINIMAS CORRESPONDIENTES.
- A CADA ALTURA MAXIMA LE CORRESPONDE UNA ANCHURA MINIMA.
- HAN SIDO FIJADOS TRES TIPOS DIFERENTES DE PAVIMENTOS, A LOS CUALES CORRESPONDEN DIFERENTES ALTURAS: H1= TERRENO NATURAL; H2= CALZADAS; H3= ACERAS.
- PARA SITUAR CORRECTAMENTE LOS TUBOS Ø63 y Ø40 ES NECESARIO CALCULAR PREVIAMENTE LA DISTANCIA ENTRE EJES DE LOS TUBOS Ø125.
- EN LA INSTALACION Y TENDIDO DE LOS TUBOS SE TENDRA PREVISTA LA COLOCACION DE UN ALAMBRE PARA EL POSTERIOR PASADO DE CABLES.

ESTUDIO A. MORENO S.L.
AVDA. GRAN VIA, 68-1º D. VIGO
Telf-Fax-986-41 69 35
estudioamoreno@hotmail.com

AUTOR DEL PROYECTO:
ALBERTO MORENO PIKE
Ingeniero de Caminos

PETICIONARIO: CONCELLERÍA DE FOMENTO — CONCELLO DE VIGO

TITULO DEL PROYECTO:
HUMANIZACIÓN DA AVD. ALCALDE GREGORIO ESPINO
FASE II, VIGO

SITUACION: Rúa Gregorio Espino
TERMINO MUNICIPAL: Vigo

FECHA: 03/2016
E:S/ESCALA

DESIGNACION: Red de Telecomunicaciones: Detalles

PLANO Nº : 08.2
HOJA 1 DE 2

ARQUETA TIPO H

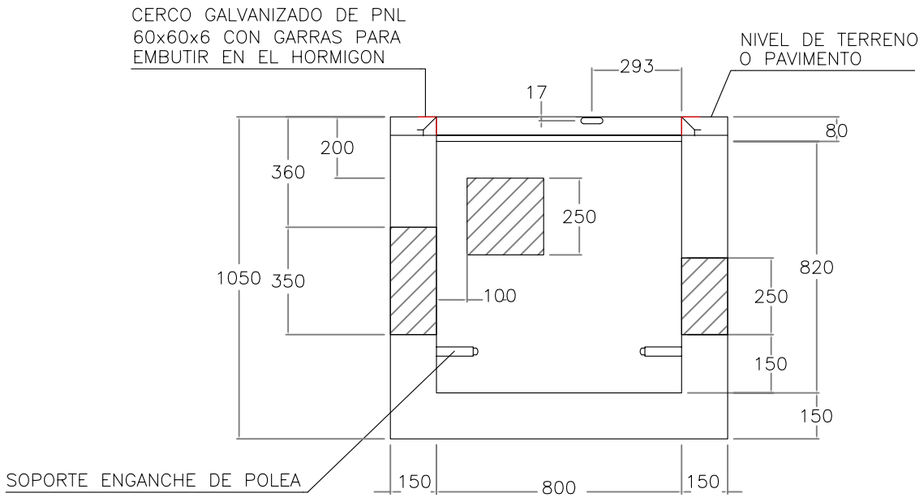

SECCION A–A

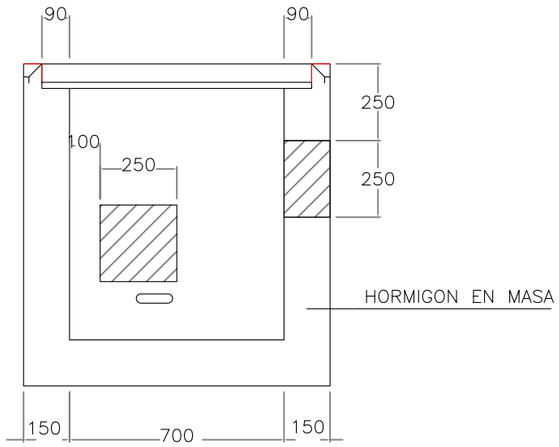

SECCION B–B

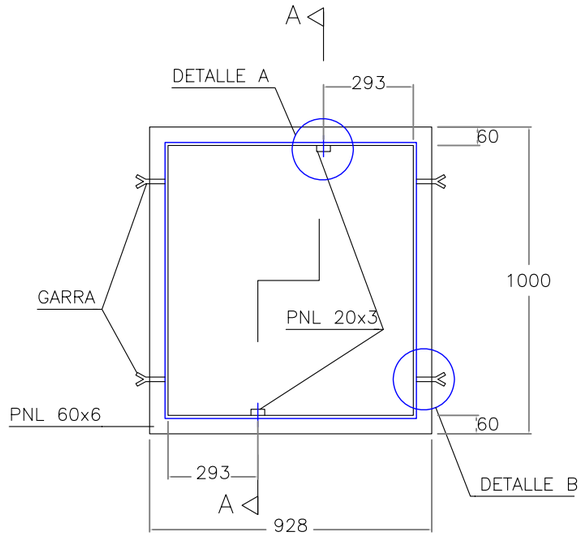

PLANTA

SECCION A–A

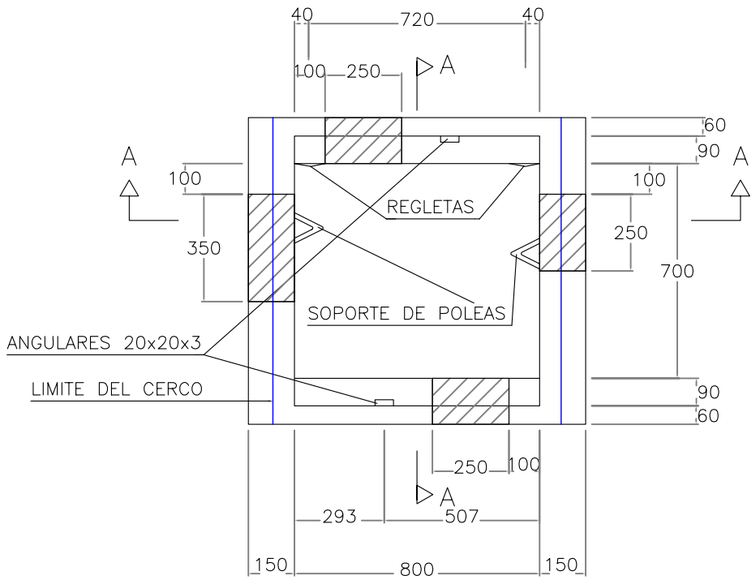

PLANTA

PERSPECTIVA CERCO

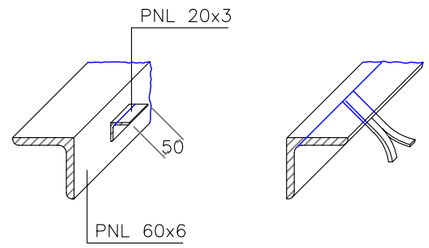

DETALLE A

DETALLE B

NOTA:– LAS COTAS EN mm.
– LAS VENTANAS SE CERRARAN PROVISIONALMENTE CON LADRILLO HASTA EL MOMENTO DE REALIZAR LAS ENTRADAS DE CONDUCTOS.

ESTUDIO A. MORENO S.L. AVDA. GRAN VIA, 68-1º D. VIGO Telf-Fax-986-41 69 35 estudioamoreno@hotmail.com	AUTOR DEL PROYECTO: ALBERTO MORENO PIKE Ingeniero de Caminos	PETICIONARIO: CONCELLERÍA DE FOMENTO CONCELLO DE VIGO	TITULO DEL PROYECTO: HUMANIZACIÓN DA AVD. ALCALDE GREGORIO ESPINO FASE II, VIGO	SITUACION: Rúa Gregorio Espino TERMINO MUNICIPAL: Vigo	FECHA: 03/2016 E:S/ESCALA	DESIGNACION: Red de Telecomunicaciones: Detalles	PLANO Nº : 08.2 HOJA 2 DE 2

LEYENDA

- CANALIZACIÓN DE RIEGO PROYECTADA PE Ø 25mm + 1 TUBO PVC Ø 110mm
- ARQUETA DE RIEGO PROYECTADA
- PROGRAMADOR TUBOS 2 ESTACIONES
- ACOMETIDA
- ELECTROVÁLVULA
- SISTEMA DE RIEGO RADICULAR
- BOCA DE RIEGO PROYECTADA
- LINEA DE GOTEO 3 x PEØ16mm CADA 30cm
- ALCORQUE 80 x 80cm LIGUSTRUM LUCIDUM EXCELSUM SUPERBUM
- JARDINERA CON PLANTACIONES
- JARDINERA CON GRAVA DE COLORES

ESTUDIO A. MORENO S.L.
AVDA. GRAN VIA, 68-1º D. VIGO
Telf-Fax-986-41 69 35
estudioamoreno@hotmail.com

AUTOR DEL PROYECTO:
ALBERTO MORENO PIKE
Ingeniero de Caminos

PETICIONARIO:
CONCELLERÍA DE FOMENTO
CONCELLO DE VIGO

TITULO DEL PROYECTO:
HUMANIZACIÓN DA AVD. ALCALDE GREGORIO ESPINO FASE II, VIGO

SITUACION: Rúa Gregorio Espino

TERMINO MUNICIPAL: Vigo

FECHA: 03/2016

E: 1/400

DESIGNACION:
Red de Riego y Jardineria:
Planta red de riego

PLANO Nº : 09.1

HOJA 1 DE 1

SECCION TRANSVERSAL JARDINERA CONTENEDORES

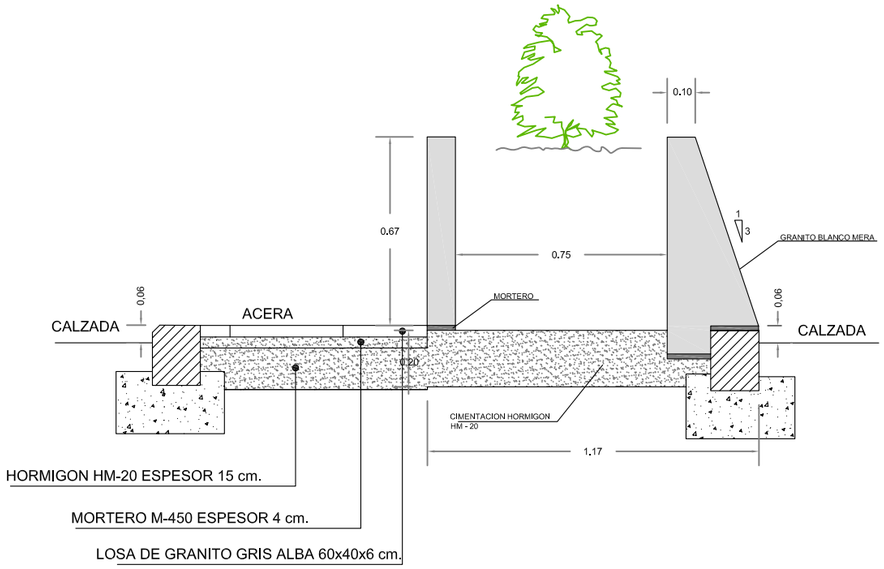

SECCION TRANSVERSAL JARDINERA

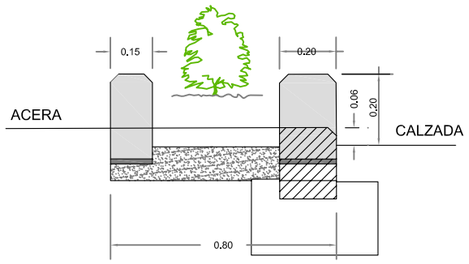

ALCORQUE TIPO

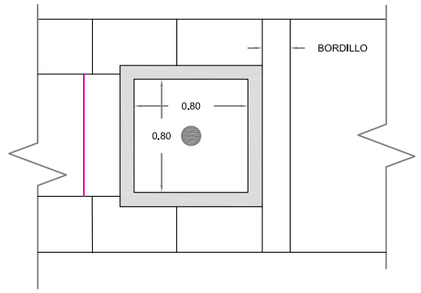

ARQUETA DE RIEGO

E 1/15

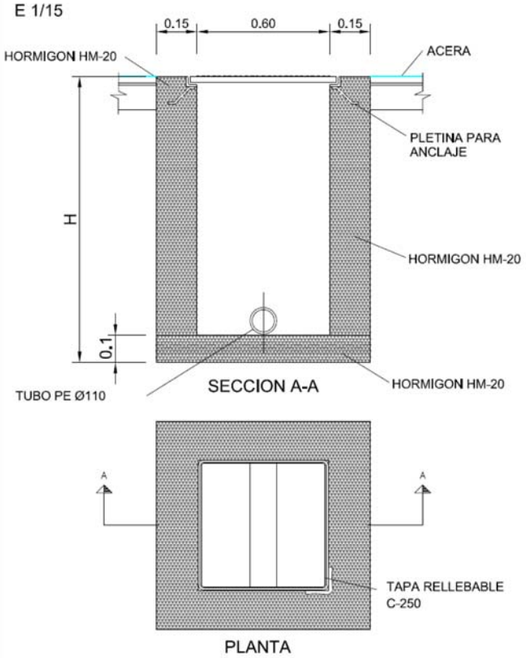

SECCIÓN TIPO CANALIZACIÓN DE RIEGO

E 1/15

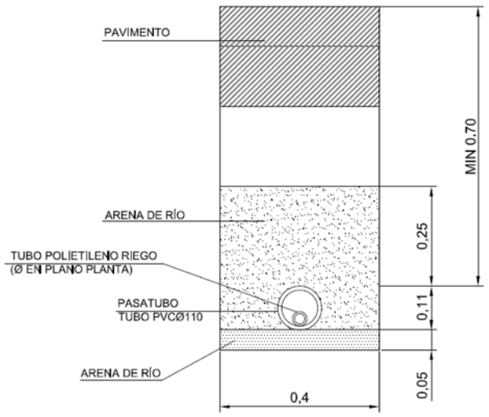

DETALLE PLANTACIÓN

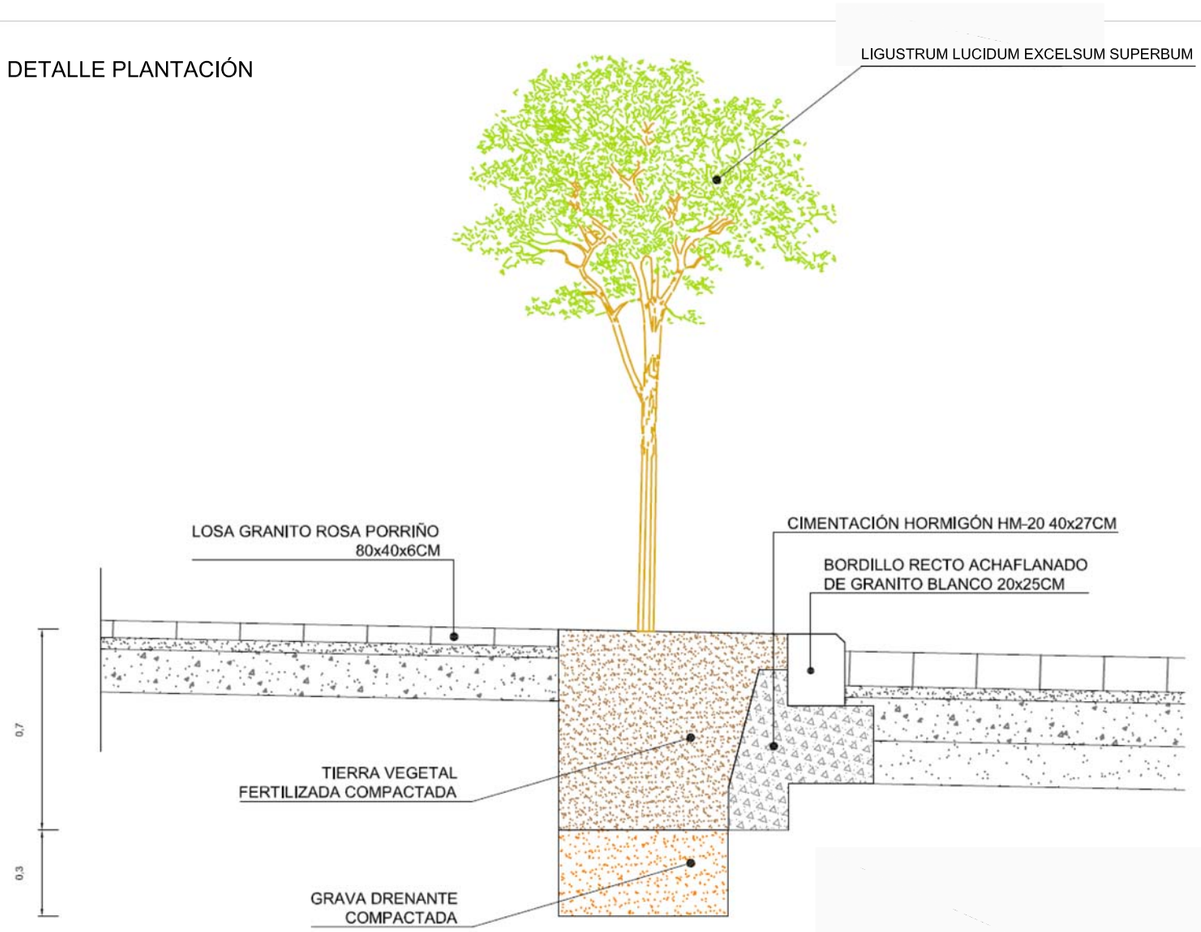

ESTUDIO A. MORENO S.L. AVDA. GRAN VIA, 68-1º D. VIGO Telf-Fax-986-41 69 35 estudioamoreno@hotmail.com	AUTOR DEL PROYECTO: ALBERTO MORENO PIKE Ingeniero de Caminos	PETICIONARIO: CONCELLERÍA DE FOMENTO CONCELLO DE VIGO	TITULO DEL PROYECTO: HUMANIZACIÓN DA AVD. ALCALDE GREGORIO ESPINO FASE II, VIGO	SITUACION: Rúa Gregorio Espino TERMINO MUNICIPAL: Vigo	FECHA: 03/2016 E:S/ESCALA	DESIGNACION: Red de Riego y Jardineria: Detalles	PLANO Nº : 09.2 HOJA 1 DE 1

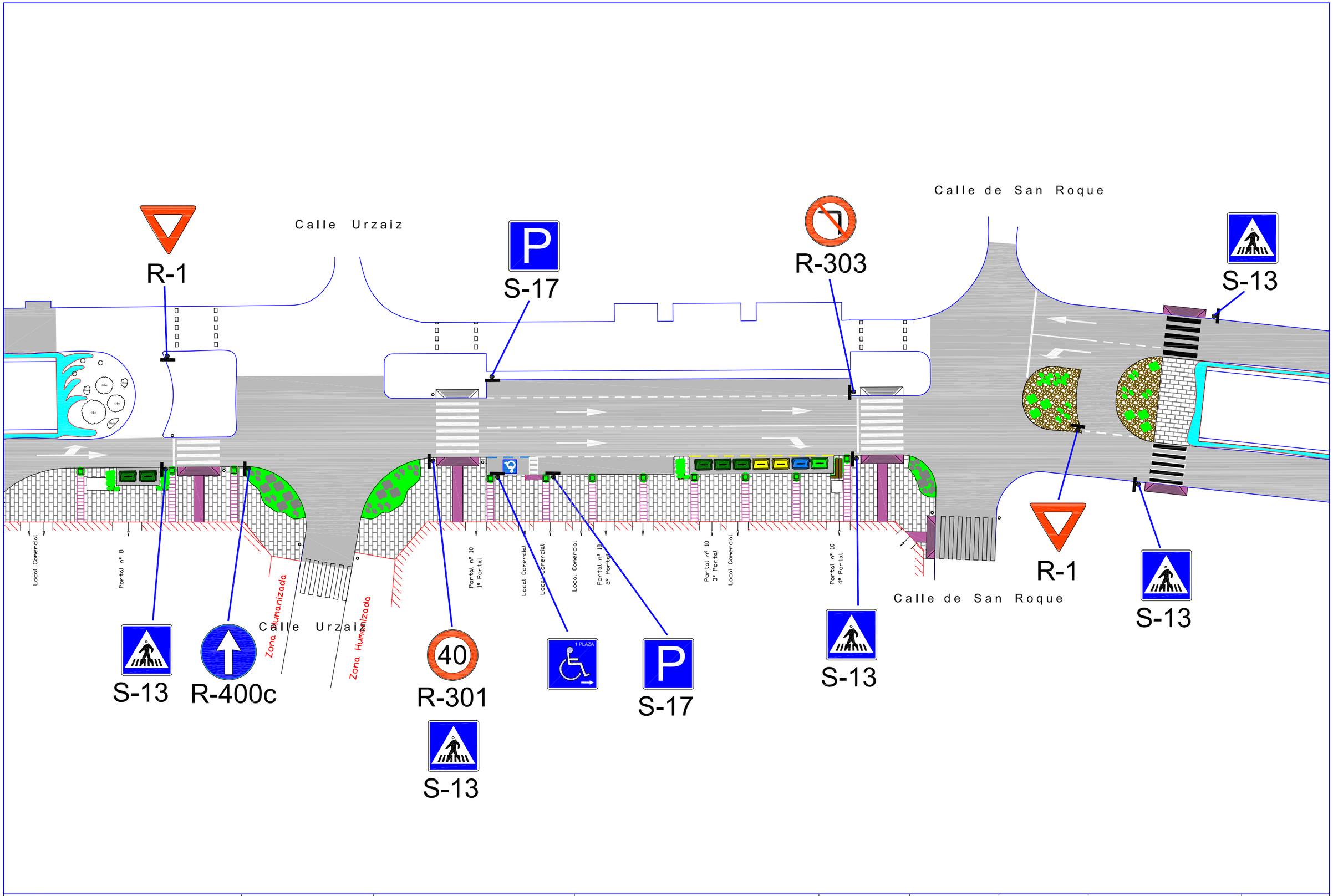

ESTUDIO A. MORENO S.L. AVDA. GRAN VIA, 68-1º D. VIGO Telf-Fax-986-41 69 35 estudioamoreno@hotmail.com	AUTOR DEL PROYECTO: ALBERTO MORENO PIKE Ingeniero de Caminos	PETICIONARIO: CONCELLERÍA DE FOMENTO CONCELLO DE VIGO	TITULO DEL PROYECTO: HUMANIZACIÓN DA AVD. ALCALDE GREGORIO ESPINO FASE II, VIGO	SITUACION: Rúa Gregorio Espino TERMINO MUNICIPAL: Vigo	FECHA: 03/2016 E: 1/400		DESIGNACION: Señalización: Planta de Señalización	PLANO Nº : 10.1 HOJA 1 DE 1

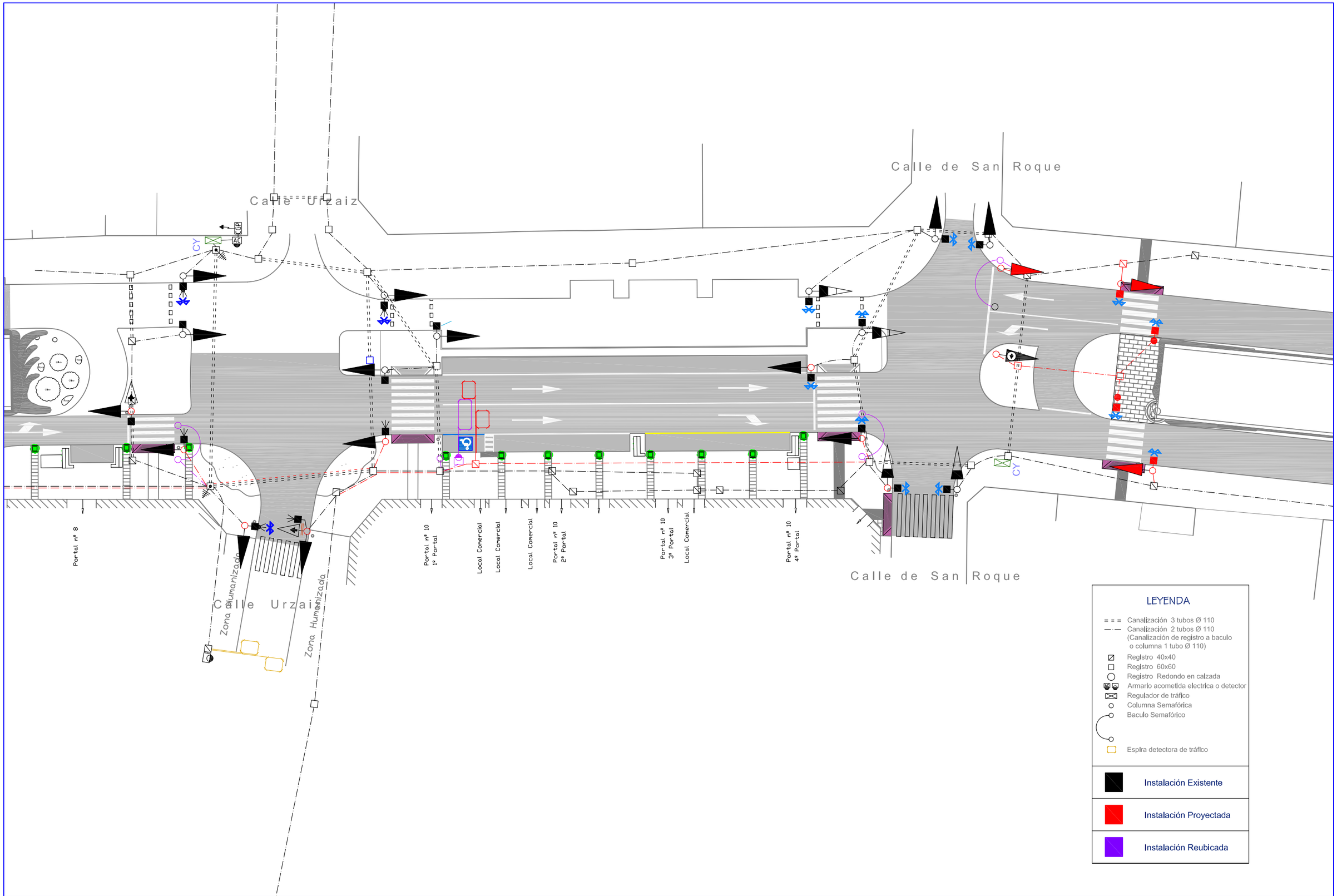

ESTUDIO A. MORENO S.L.
AVDA. GRAN VIA, 68-1º D. VIGO
Telf-Fax-986-41 69 35
estudioamoreno@hotmail.com

AUTOR DEL PROYECTO:
ALBERTO MORENO PIKE
Ingeniero de Caminos

PETICIONARIO:
CONCELLERÍA DE FOMENTO
CONCELLO DE VIGO

TITULO DEL PROYECTO:
HUMANIZACIÓN DA AVD. ALCALDE GREGORIO ESPINO
FASE II, VIGO

SITUACION: Rúa Gregorio Espino

TERMINO MUNICIPAL: Vigo

FECHA: 03/2016

E: 1/400

DESIGNACION:
Señalización:
Planta de Red Semafórica

PLANO Nº : 10.2

HOJA 1 DE 1

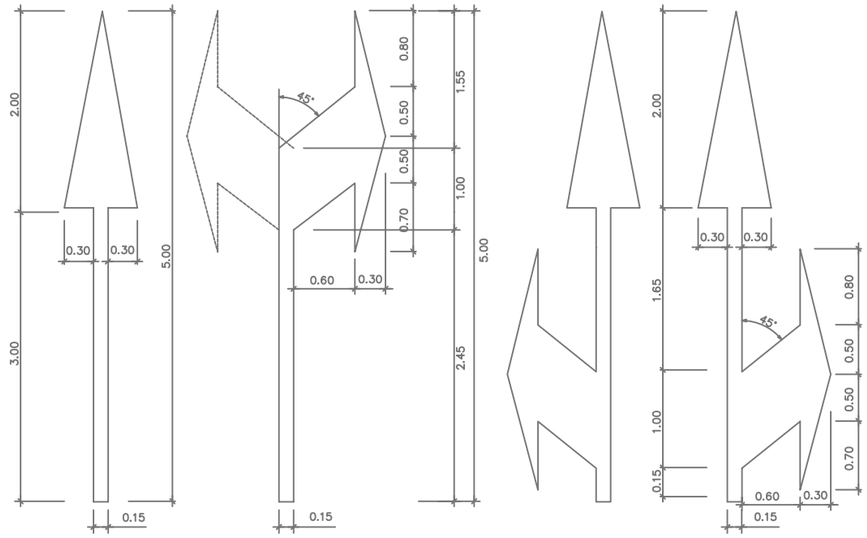

S= 1.20 m2
RECTA

A UN SENTIDO S= 1.5037 m2
A DOS SENTIDOS S= 2.6399 m2
GIROS

S= 2.175 m2 S= 2.175 m2
MIXTAS

FLECHAS PARA VIA CON VM ≤ 60Km/h (M-5.2)
ESCALA 1:30

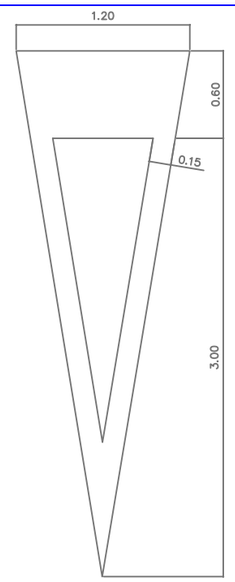

S= 1.434 m2

CEDA EL PASO (M-6.5)
ESCALA 1:20

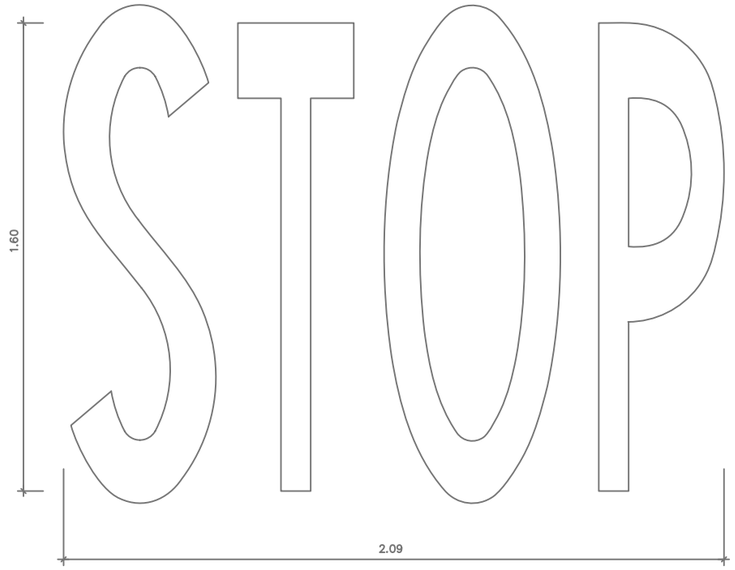

S= 1.23 m2

STOP (M-6.4)
ESCALA 1:10

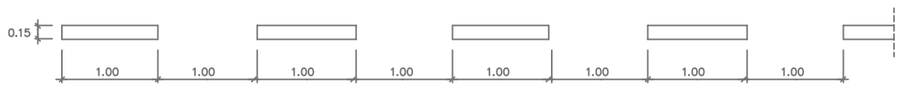

DELIMITACION PARA ESTACIONAMIENTO SIN DELIMITACION DE PLAZAS (M-7.3a)

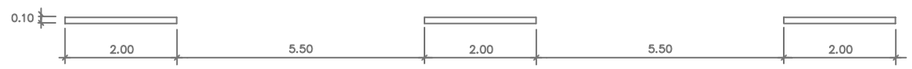

SEPARACION DE CARRILES (M-1.3)

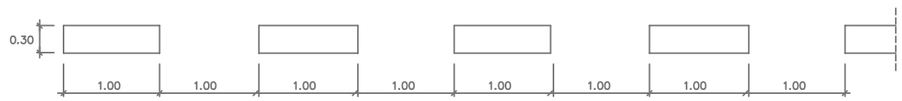

BORDE DE CALZADA, LINEA DISCONTINUA (M-1.7)

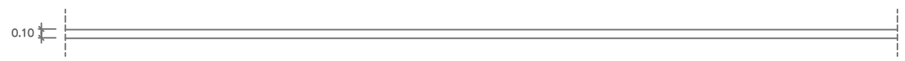

BORDE DE CALZADA, LINEA CONTINUA (M-2.6)

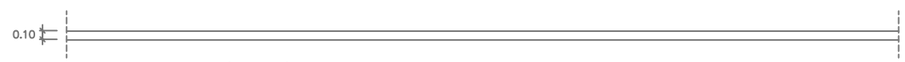

LINEA CONTINUA (M-2.1)

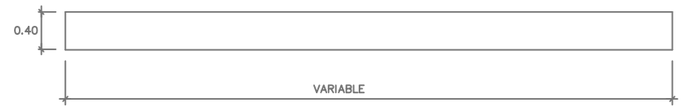

LINEA DE PARADA (M-4.1)

LINEAS EN CALZADA
SIN ESCALA

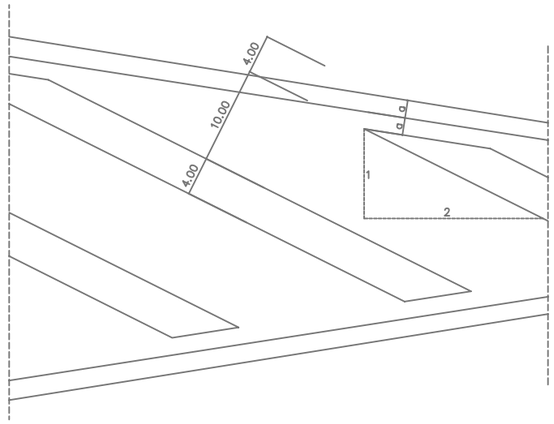

CEBREADO EN ISLETA (M-7.2a)
ESCALA 1:30

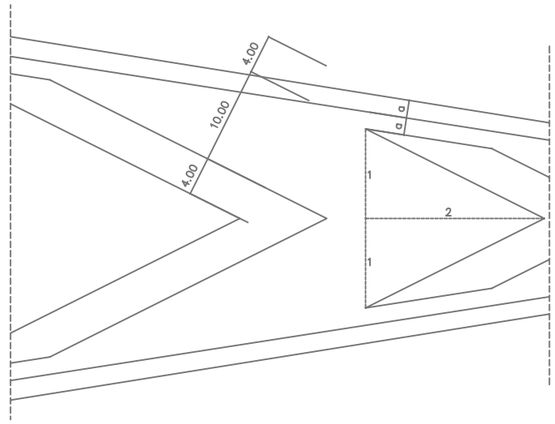

CEBREADO EN ISLETA (M-7.2c)
ESCALA 1:30

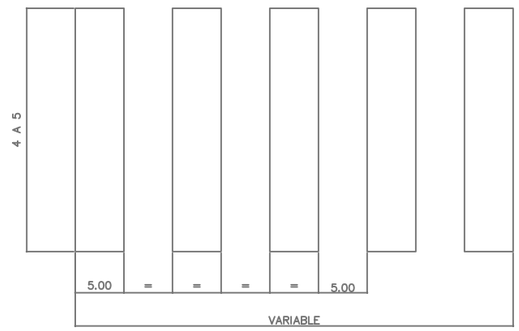

PASO DE PEATONES (M-4.3)
ESCALA 1:30

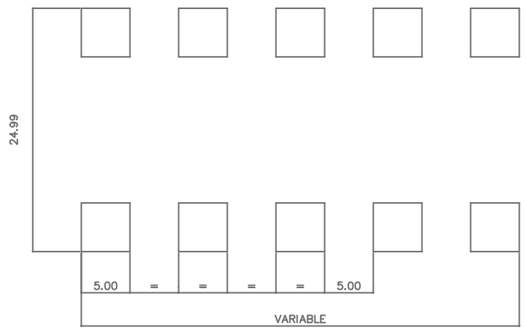

PASO DE PEATONES (M-4.4)
ESCALA 1:30

ESTUDIO A. MORENO S.L.
AVDA. GRAN VIA, 68-1º D. VIGO
Telf-Fax-986-41 69 35
estudioamoreno@hotmail.com

AUTOR DEL PROYECTO:
ALBERTO MORENO PIKE
Ingeniero de Caminos

PETICIONARIO:
CONCELLERÍA DE FOMENTO
CONCELLO DE VIGO

TITULO DEL PROYECTO:
HUMANIZACIÓN DA AVD. ALCALDE GREGORIO ESPINO FASE II, VIGO

SITUACION: Rúa Gregorio Espino

TERMINO MUNICIPAL: Vigo

FECHA: 03/2016

E:S/ESCALA

DESIGNACION:
Señalización:
Detalles

PLANO Nº : 10.3

HOJA 1 DE 2

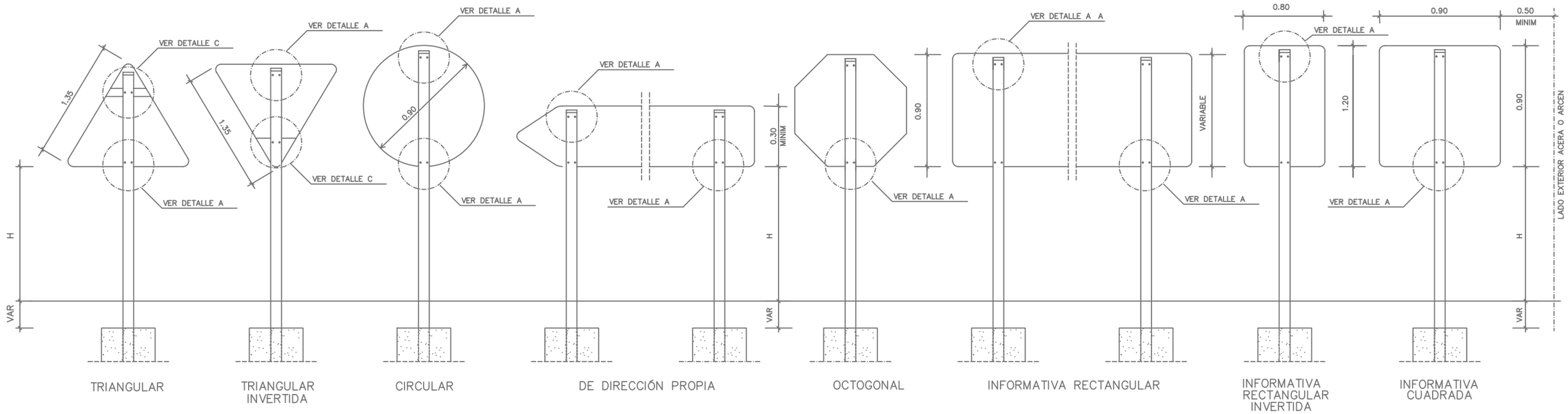

SEÑALIZACIÓN VERTICAL (PLACAS)
ESCALA s/e

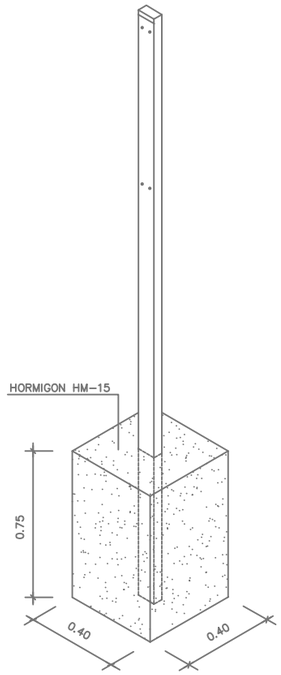

POSTE DE SUJECION DE SEÑALES
ESCALA 1:2

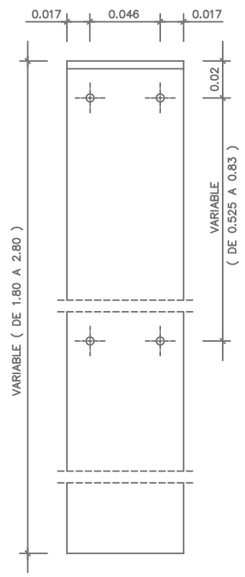

ALZADO

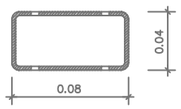

SECCION
GRUESO CHAPA = 2 mm

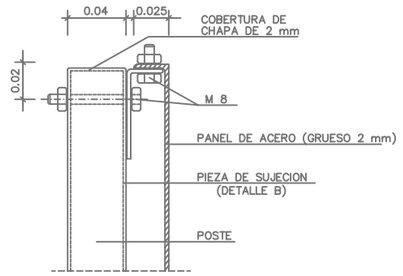

DETALLE A
ESCALA 1:2

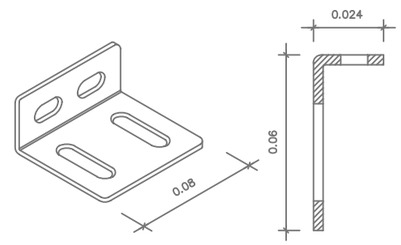

DETALLE B
ESCALA 1:1

	ZONA PEATONES	OTRAS ZONAS
H	2.00 MINIMO	1.00 MINIMO

ESTUDIO A. MORENO S.L.
AVDA. GRAN VIA, 68-1º D. VIGO
Telf-Fax-986-41 69 35
estudioamoreno@hotmail.com

AUTOR DEL PROYECTO:
ALBERTO MORENO PIKE
Ingeniero de Caminos

PETICIONARIO: CONCELLERÍA DE FOMENTO — CONCELLO DE VIGO

TITULO DEL PROYECTO:
HUMANIZACIÓN DA AVD. ALCALDE GREGORIO ESPINO FASE II, VIGO

SITUACION: Rúa Gregorio Espino
TERMINO MUNICIPAL: Vigo

FECHA: 03/2016
E:S/ESCALA

DESIGNACION: Señalización: Detalles

PLANO Nº : 10.3
HOJA 2 DE 2

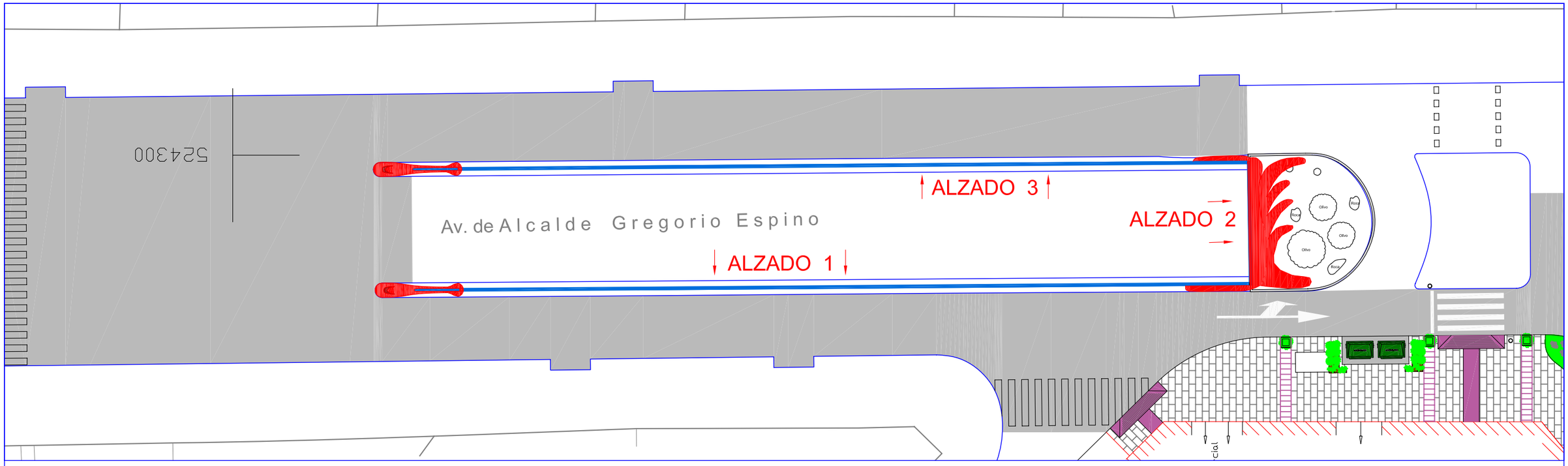

Planta Entrada Norte Tunel e:1/300

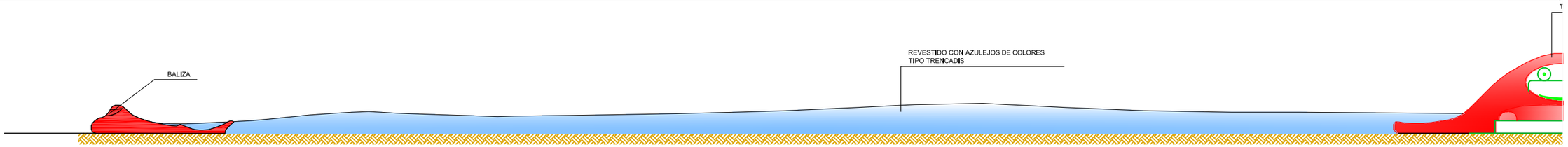

Alzado 1 Entrada Norte Tunel e:1/200

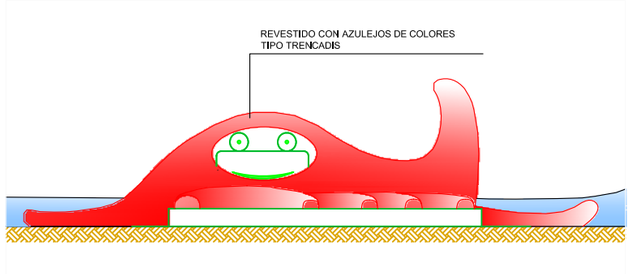

Alzado 2 Entrada Norte Tunel e:1/200

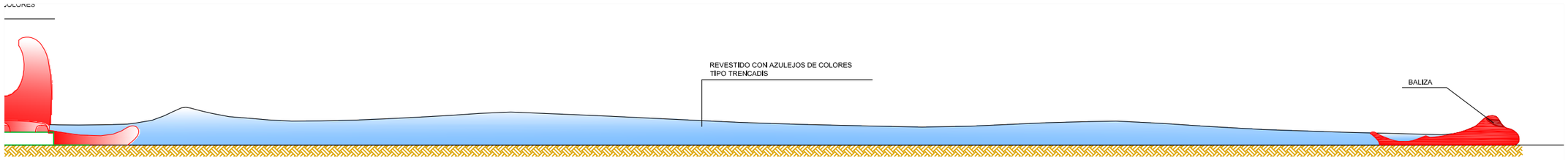

Alzado 3 Entrada Norte Tunel e:1/200

ESTUDIO A. MORENO S.L. AVDA. GRAN VIA, 68-1º D. VIGO Telf-Fax-986-41 69 35 estudioamoreno@hotmail.com	AUTOR DEL PROYECTO: ALBERTO MORENO PIKE Ingeniero de Caminos	PETICIONARIO: CONCELLERÍA DE FOMENTO CONCELLO DE VIGO	TITULO DEL PROYECTO: HUMANIZACIÓN DA AVD. ALCALDE GREGORIO ESPINO FASE II, VIGO	SITUACION: Rúa Gregorio Espino TERMINO MUNICIPAL: Vigo	FECHA: 03/2016 E: 1/200	DESIGNACION: Detalles: Alzados Parapetos Entrada Norte	PLANO Nº : 11.1 HOJA 1 DE 2

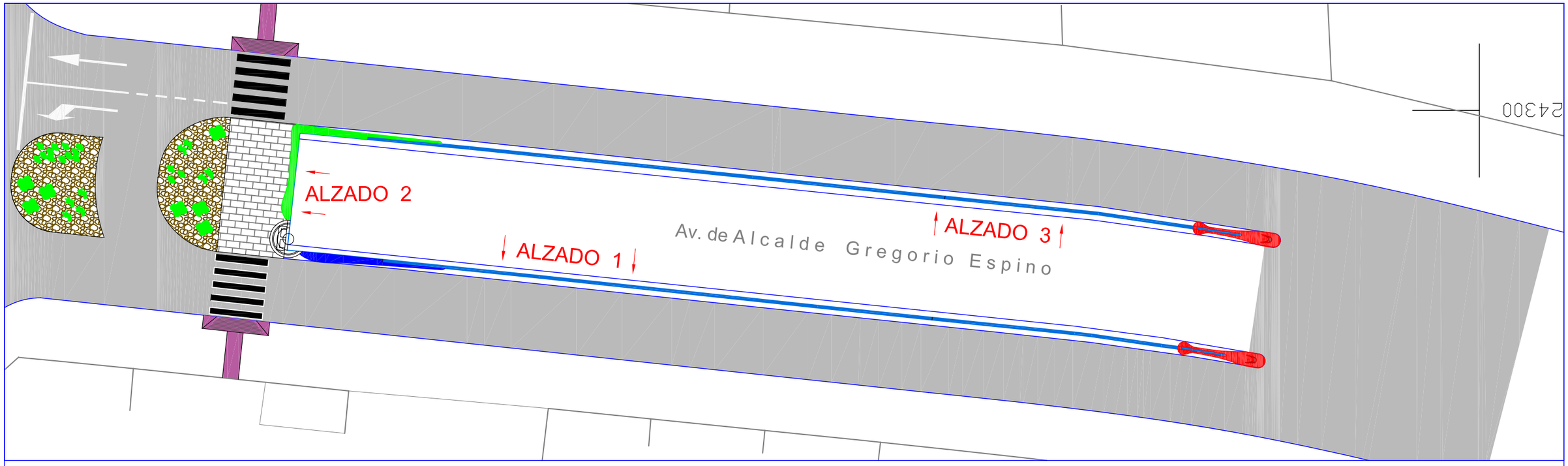

Planta Entrada Sur Tunel e:1/300

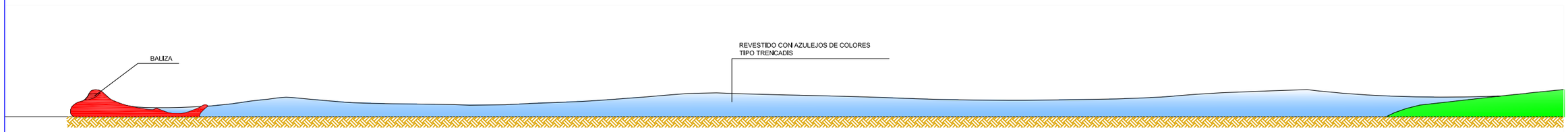

Alzado 1 Entrada Sur Tunel e:1/200

Alzado 2 Entrada Sur Tunel e:1/200

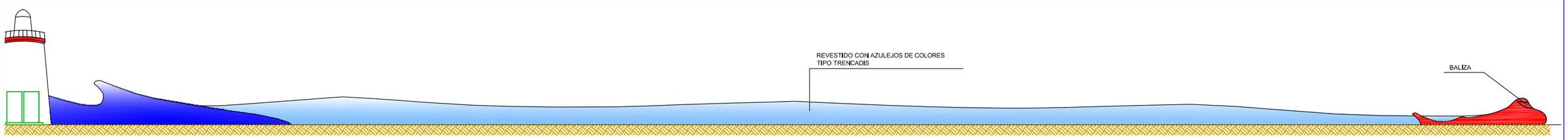

Alzado 3 Entrada Sur Tunel e:1/200

ESTUDIO A. MORENO S.L.
AVDA. GRAN VIA, 68-1º D. VIGO
Telf-Fax-986-41 69 35
estudioamoreno@hotmail.com

AUTOR DEL PROYECTO:
ALBERTO MORENO PIKE
Ingeniero de Caminos

PETICIONARIO:
CONCELLERÍA DE FOMENTO
CONCELLO DE VIGO

TITULO DEL PROYECTO:
HUMANIZACIÓN DA AVD. ALCALDE GREGORIO ESPINO FASE II, VIGO

SITUACION: Rúa Gregorio Espino

TERMINO MUNICIPAL: Vigo

FECHA: 03/2016

E: 1/200

DESIGNACION:
Detalles:
Alzados Parapetos Entrada Norte

PLANO Nº : 11.1

HOJA 2 DE 2

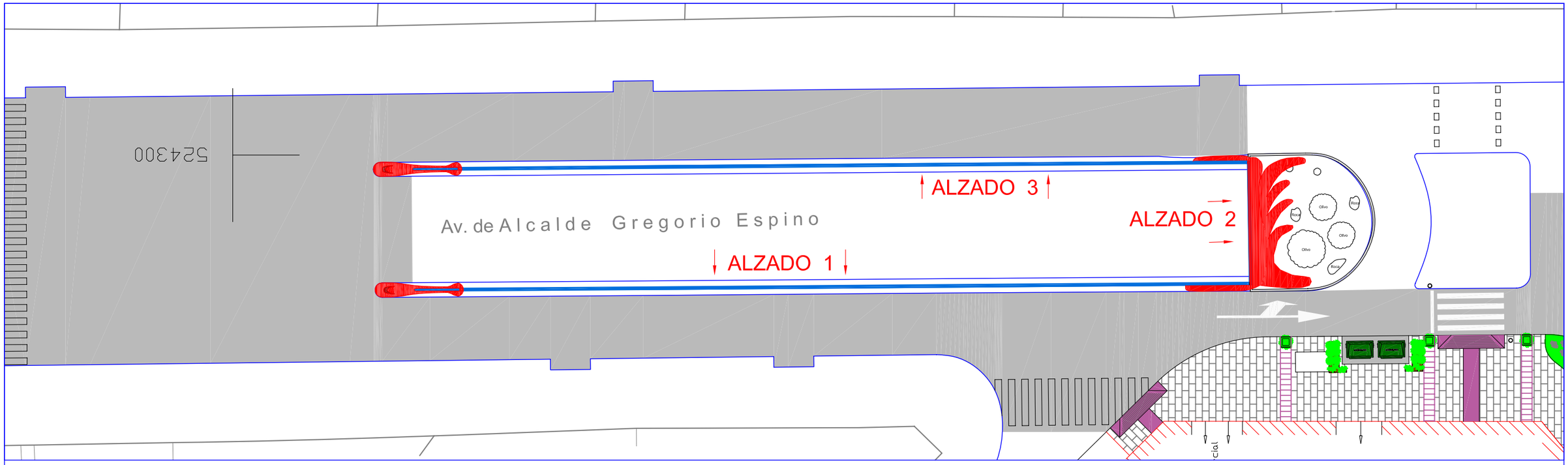

Planta Entrada Norte Tunel e:1/300

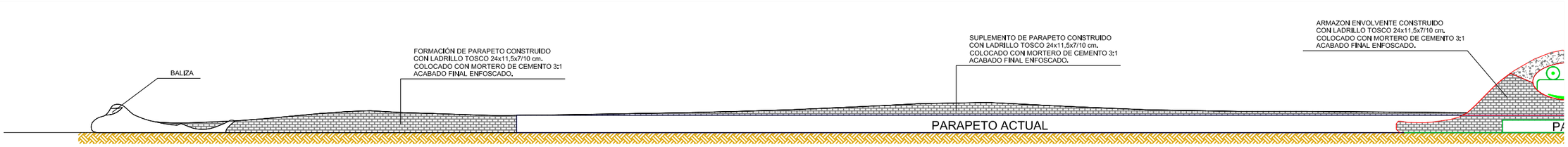

Alzado 1 Entrada Norte Tunel e:1/200

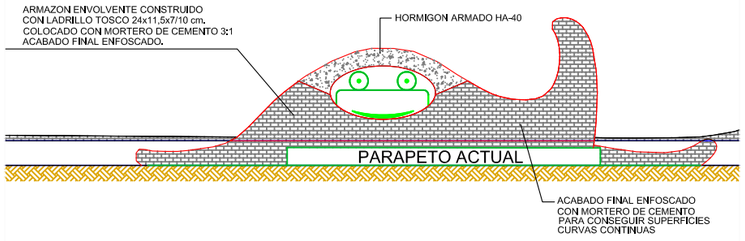

Alzado 2 Entrada Norte Tunel e:1/200

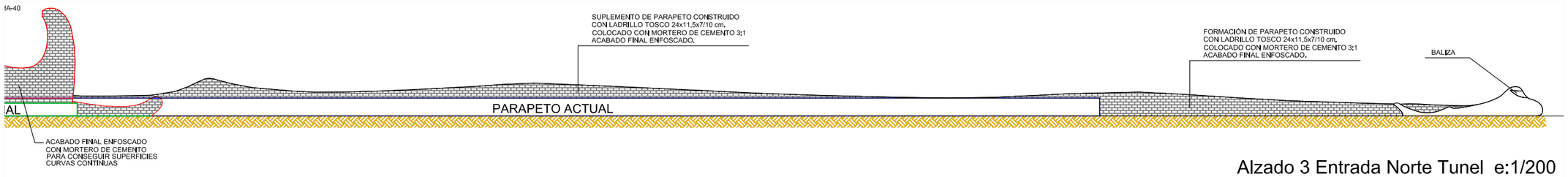

Alzado 3 Entrada Norte Tunel e:1/200

ESTUDIO A. MORENO S.L.
AVDA. GRAN VIA, 68-1º D. VIGO
Telf-Fax-986-41 69 35
estudioamoreno@hotmail.com

AUTOR DEL PROYECTO:
ALBERTO MORENO PIKE
Ingeniero de Caminos

PETICIONARIO:
CONCELLERÍA DE FOMENTO
CONCELLO DE VIGO

TITULO DEL PROYECTO:
HUMANIZACIÓN DA AVD. ALCALDE GREGORIO ESPINO
FASE II, VIGO

SITUACION: Rúa Gregorio Espino
TERMINO MUNICIPAL: Vigo

FECHA: 03/2016
E: 1/200

DESIGNACION:
Detalles construcción:
Parapetos Entrada Norte

PLANO Nº : 11.2
HOJA 1 DE 2

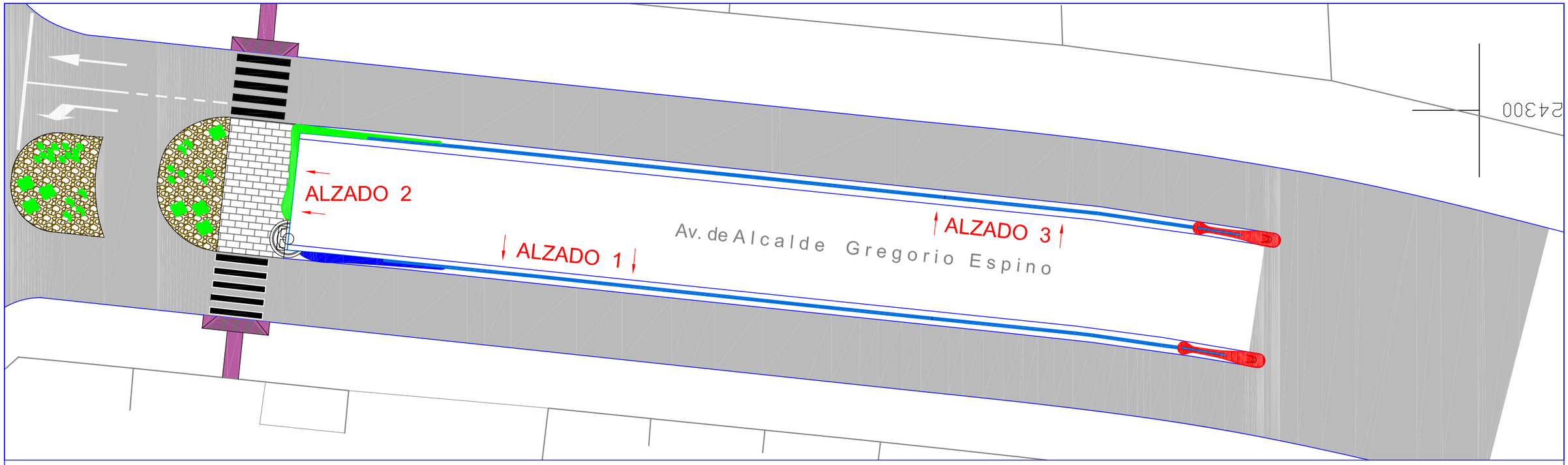

Planta Entrada Sur Tunel e:1/300

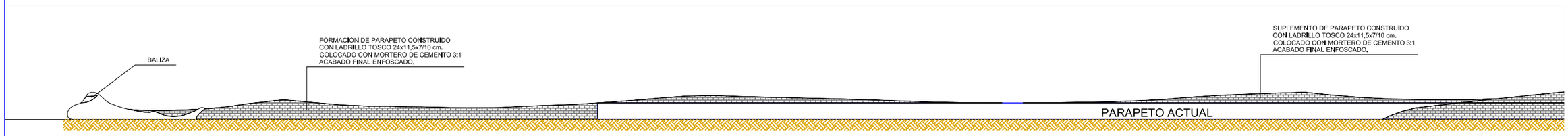

Alzado 1 Entrada Sur Tunel e:1/200

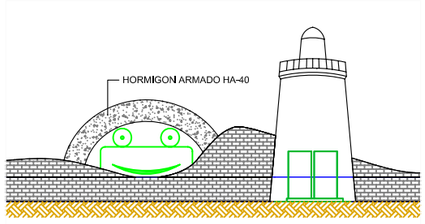

Alzado 2 Entrada Sur Tunel e:1/200

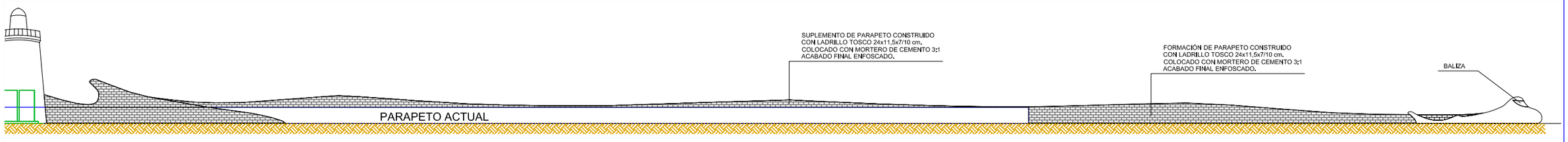

Alzado 3 Entrada Sur Tunel e:1/200

ESTUDIO A. MORENO S.L. AVDA. GRAN VIA, 68-1º D. VIGO Telf-Fax-986-41 69 35 estudioamoreno@hotmail.com	AUTOR DEL PROYECTO: ALBERTO MORENO PIKE Ingeniero de Caminos	PETICIONARIO: CONCELLERÍA DE FOMENTO CONCELLO DE VIGO	TITULO DEL PROYECTO: HUMANIZACIÓN DA AVD. ALCALDE GREGORIO ESPINO FASE II, VIGO	SITUACION: Rúa Gregorio Espino TERMINO MUNICIPAL: Vigo	FECHA: 03/2016 E: 1/200	DESIGNACION: Detalles construcción: Parapetos Entrada Sur	PLANO Nº : 11.2 HOJA 2 DE 2

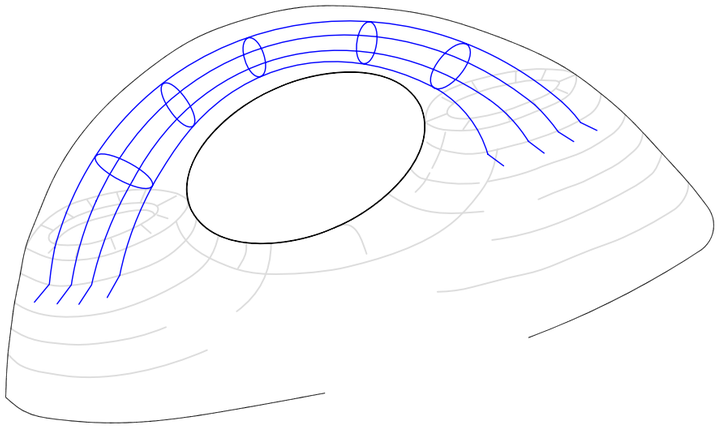

ALZADO CONSTRUCCION ARCOS

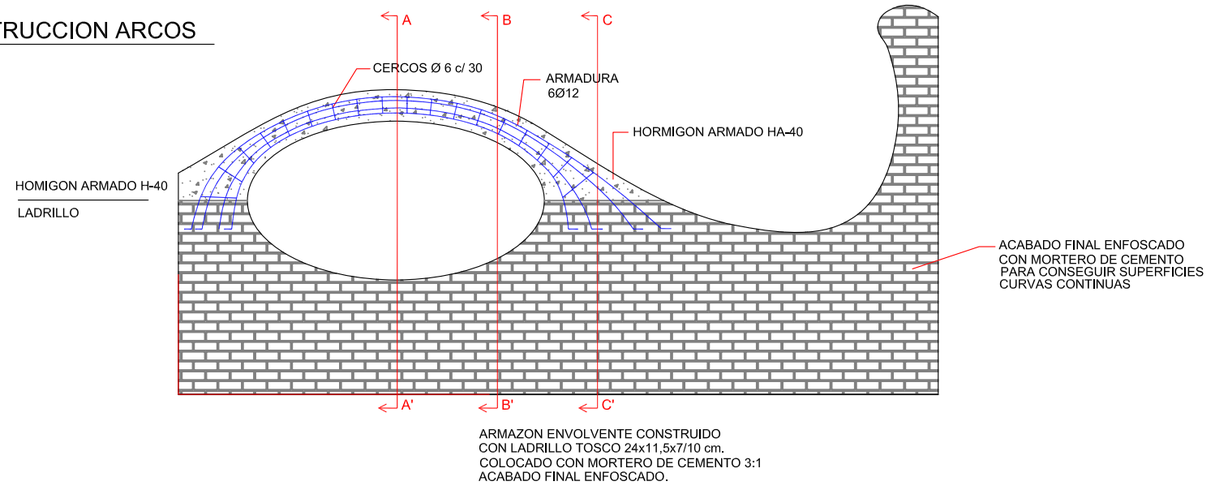

SECCION CONSTRUCCION ARCOS

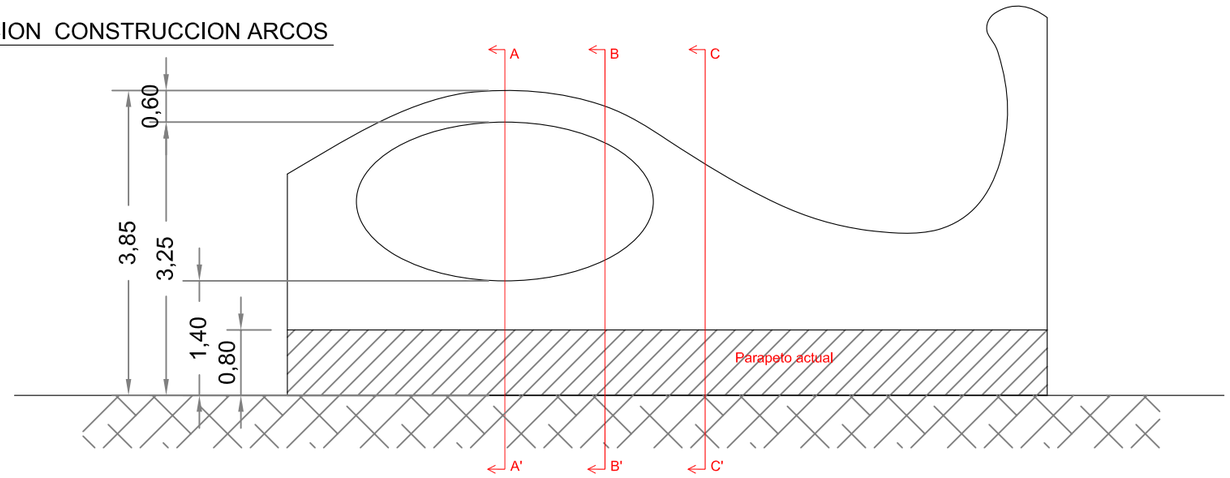

SECCION A-A'

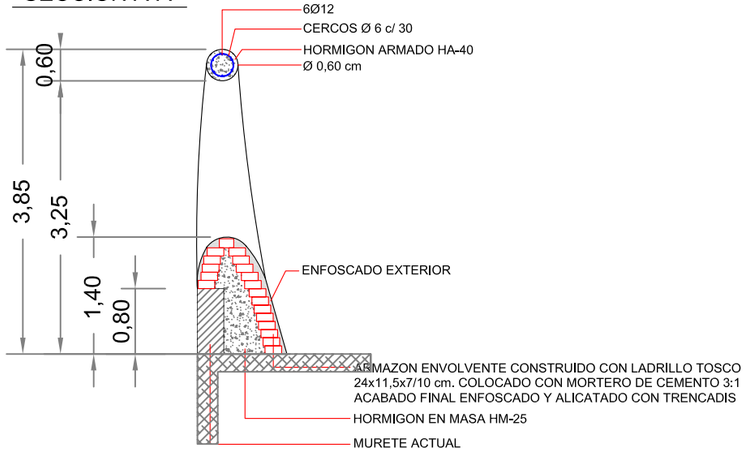

SECCION B-B'

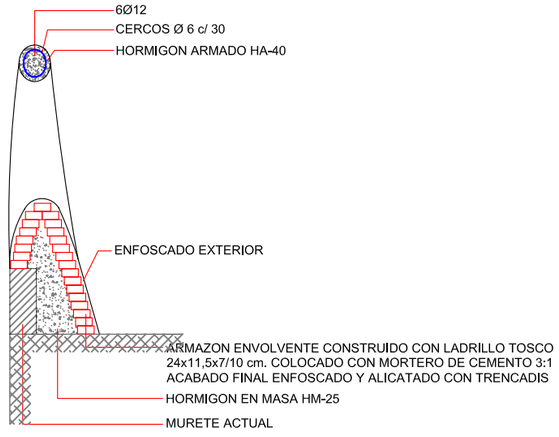

SECCION C-C'

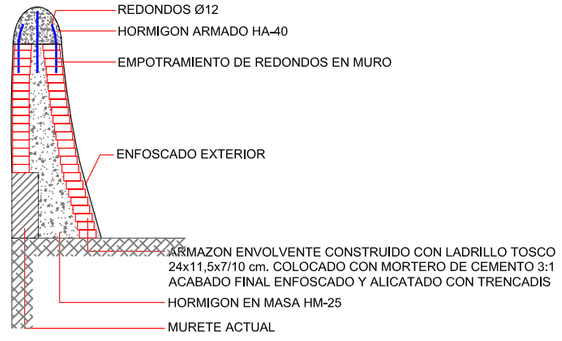

ESTUDIO A. MORENO S.L.
AVDA. GRAN VIA, 68-1º D. VIGO
Telf-Fax-986-41 69 35
estudioamoreno@hotmail.com

AUTOR DEL PROYECTO:
ALBERTO MORENO PIKE
Ingeniero de Caminos

PETICIONARIO: CONCELLERÍA DE FOMENTO — CONCELLO DE VIGO

TITULO DEL PROYECTO:
HUMANIZACIÓN DA AVD. ALCALDE GREGORIO ESPINO FASE II, VIGO

SITUACION: Rúa Gregorio Espino

TERMINO MUNICIPAL: Vigo

FECHA: 03/2016

E:S/ESCALA

DESIGNACION: Detalles Parapetos

PLANO Nº : 11.2

HOJA 1 DE 7

MOLDES / ENCOFRADOS PARA HORMIGONAR

1.-MOLDE ARCO
2.-MOLDE COLUMNA

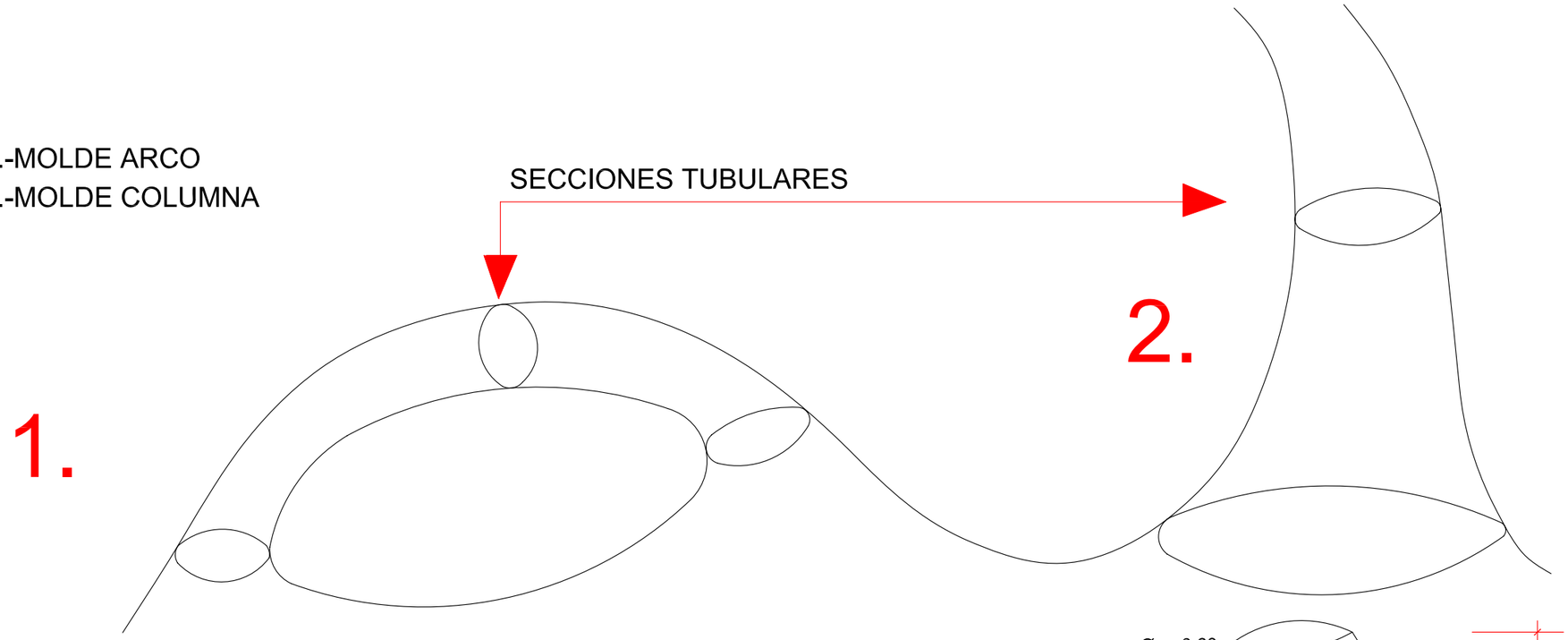

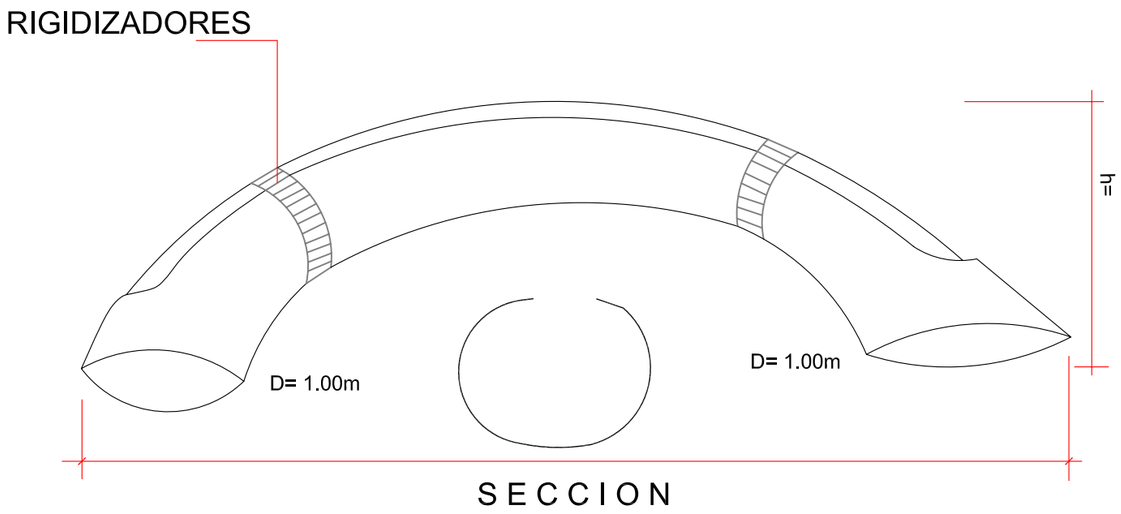

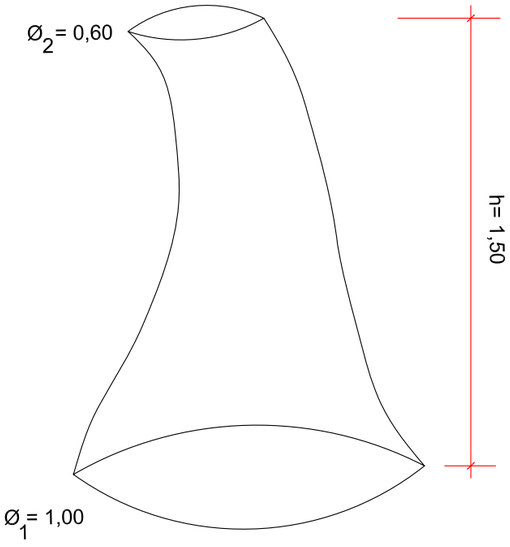

ESTUDIO A. MORENO S.L. AVDA. GRAN VIA, 68-1º D. VIGO Telf-Fax-986-41 69 35 estudioamoreno@hotmail.com	AUTOR DEL PROYECTO: ALBERTO MORENO PIKE Ingeniero de Caminos	PETICIONARIO: CONCELLERÍA DE FOMENTO CONCELLO DE VIGO	TITULO DEL PROYECTO: HUMANIZACIÓN DA AVD. ALCALDE GREGORIO ESPINO FASE II, VIGO	SITUACION: Rúa Gregorio Espino TERMINO MUNICIPAL: Vigo	FECHA: 03/2016 E:S/ESCALA	DESIGNACION: Detalles Parapetos	PLANO Nº : 11.2 HOJA 2 DE 7

MOLDE ARCO

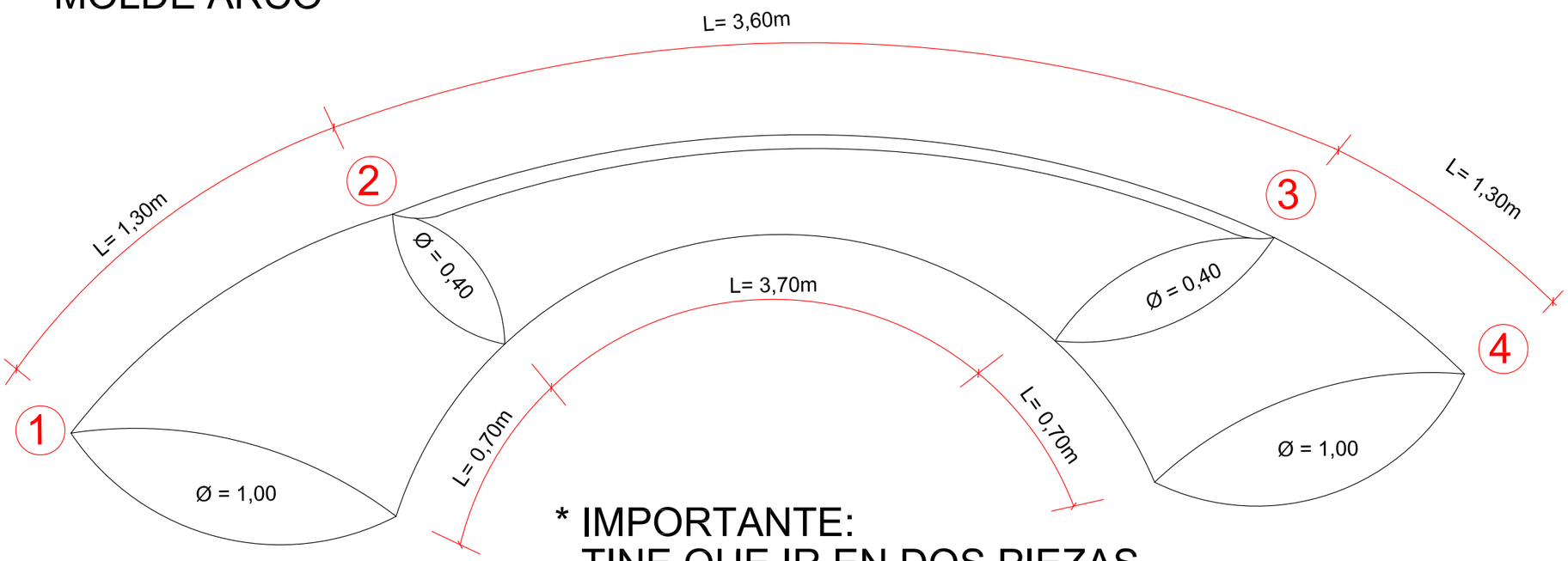

* IMPORTANTE:
TINE QUE IR EN DOS PIEZAS LONGITUDINALES PARA PODER DESMOLDAR.

ENTRE 1-2
3-4

SECCION CERRADA

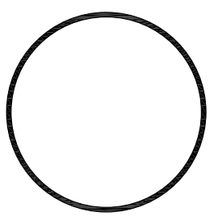

ENTRE 2-3

SECCION ABIERTA

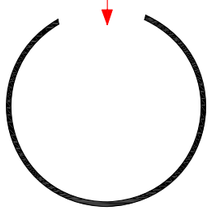

ABIERTO POR ARRIBA
PARA PODER HORMIGONAR

ESTUDIO A. MORENO S.L. AVDA. GRAN VIA, 68-1º D. VIGO Telf-Fax-986-41 69 35 estudioamoreno@hotmail.com	AUTOR DEL PROYECTO: ALBERTO MORENO PIKE Ingeniero de Caminos	PETICIONARIO: CONCELLERÍA DE FOMENTO CONCELLO DE VIGO	TITULO DEL PROYECTO: HUMANIZACIÓN DA AVD. ALCALDE GREGORIO ESPINO FASE II, VIGO	SITUACION: Rúa Gregorio Espino TERMINO MUNICIPAL: Vigo	FECHA: 03/2016 E:S/ESCALA	DESIGNACION: Detalles Parapetos: Molde Arco	PLANO Nº : 11.2 HOJA 3 DE 7

PROCESO CONSTRUCTIVO PARAPETOS

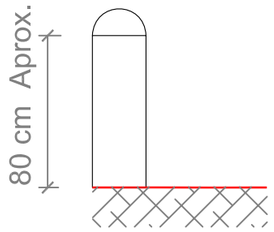

PARAPETO
HORMIGON
EXISTENTE

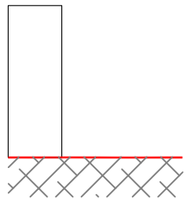

1.-ELIMINACION
MEDIA CAÑA
SUPERIOR
MEDIANTE CORTE
CON RADIAL Y
PICADO.

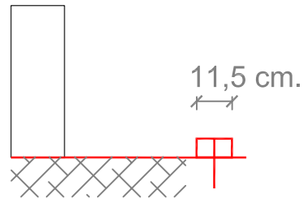

2.- COLOCACION DE
PRIMERA FILA
DE LADRILLOM TOSCO
SECCION REPLANTEO
COLOCADOS CON
MORTERO Y REFUEZOS
CON REDONDOS Ø 12
CADA 30 cm.

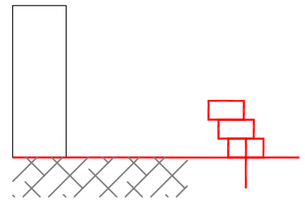

3.- COLOCACION DE LA
SEGUNDA Y TERCERA
FILA DE LADRILLO TOSCO.
CADA FILA DE LADRILLOS
IRA RETIRADA HACIA
EL INTERIOR SEGUN
REPLANTEO, PARA
CONSEGUIR PARAMENTOS
VERTICALES INCLINADOS.

4.-REFUERZO INTERIOR DE LAS TRES
ILADAS DE LADRILLOS Y POSTERIOR
MACIZADO INTERIOR CON HORMIGON
EN MASA HM-25

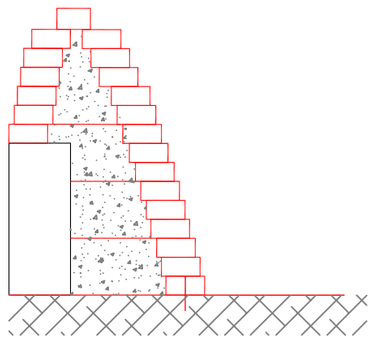

5.-RELLENO CON HORMIGÓN EN MASA HM-25
POR TONGADAS CADA TRES FILAS DE LADRILLO
TOSCO COLOCADAS

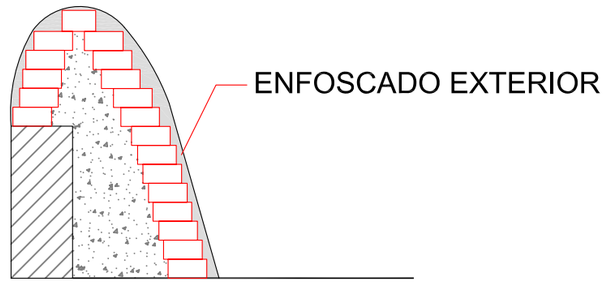

6.-ENFOSCADO DE CEMENTO DE 2CM DE ESPESOR,
MAESTRADO, APLICADO SOBRE PARAMENTO DE
FABRICA INCLINADA, ACABADO FRATASADO, CON
MORTERO DE CEMENTO M-5. POSTERIOR ALICATADO
CON AZULEJOS DE COLORES TIPO TRENCADIS

ESTUDIO A. MORENO S.L.
AVDA. GRAN VIA, 68-1º D. VIGO
Telf-Fax-986-41 69 35
estudioamoreno@hotmail.com

AUTOR DEL PROYECTO:
ALBERTO MORENO PIKE
Ingeniero de Caminos

PETICIONARIO:
CONCELLERÍA DE FOMENTO
CONCELLO DE VIGO

TITULO DEL PROYECTO:
HUMANIZACIÓN DA AVD.
ALCALDE GREGORIO ESPINO
FASE II, VIGO

SITUACION: Rúa Gregorio Espino
TERMINO MUNICIPAL: Vigo

FECHA: 03/2016
E:S/ESCALA

DESIGNACION:
Detalles Parapetos:
Recrecido zona cabeceras

PLANO Nº : 11.2
HOJA 4 DE 7

DETALLES DE BALIZAS SITUADAS EN EL FINAL DE LOS PARAPETOS DE AMBAS ENTRADAS DE LOS TÚNELES

PLANTA

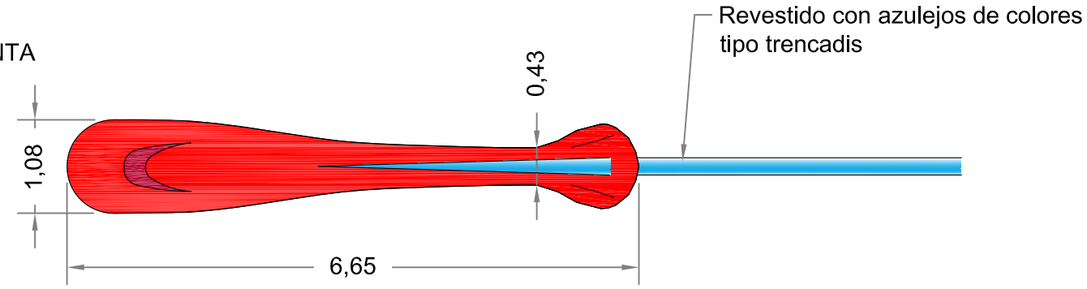

ALZADO INTERIOR

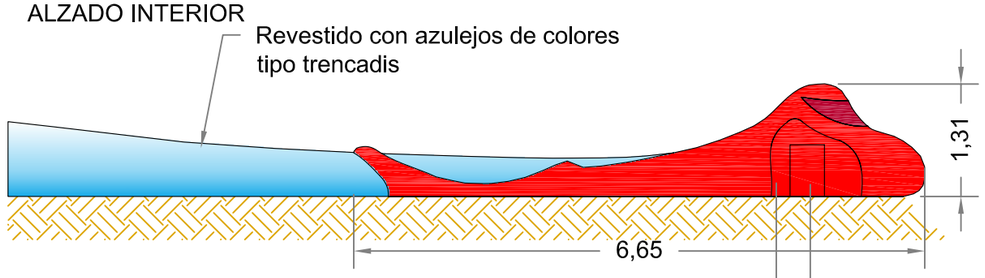

VISTA INTERIOR DESDE EL TÚNEL

ALZADO FRONTAL

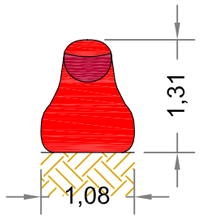

ALZADO EXTERIOR

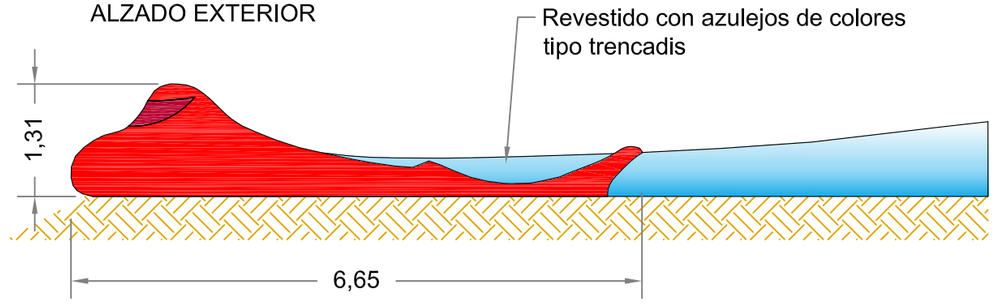

ARMARIO ELÉCTRICO HOMOLOGADO PARA ALBERGAR FUENTE DE ALIMENTACIÓN DE LA TIRA LED, PROTECCIÓN TÉRMICO DIFERENCIAL Y RELOJ PROGRAMADOR.

PUERTA DE ACCESO AL INTERIOR DE LA BALIZA

ESTUDIO A. MORENO S.L.
AVDA. GRAN VIA, 68-1º D. VIGO
Telf-Fax-986-41 69 35
estudioamoreno@hotmail.com

AUTOR DEL PROYECTO:
ALBERTO MORENO PIKE
Ingeniero de Caminos

PETICIONARIO: CONCELLERÍA DE FOMENTO — CONCELLO DE VIGO

TITULO DEL PROYECTO: HUMANIZACIÓN DA AVD. ALCALDE GREGORIO ESPINO FASE II, VIGO

SITUACION: Rúa Gregorio Espino

TERMINO MUNICIPAL: Vigo

FECHA: 03/2016

E:S/ESCALA

DESIGNACION: Detalles Parapetos: Balizas

PLANO Nº : 11.2

HOJA 5 DE 7

VISTA FRONTAL PARAPETO ENTRADA SUR TÚNEL

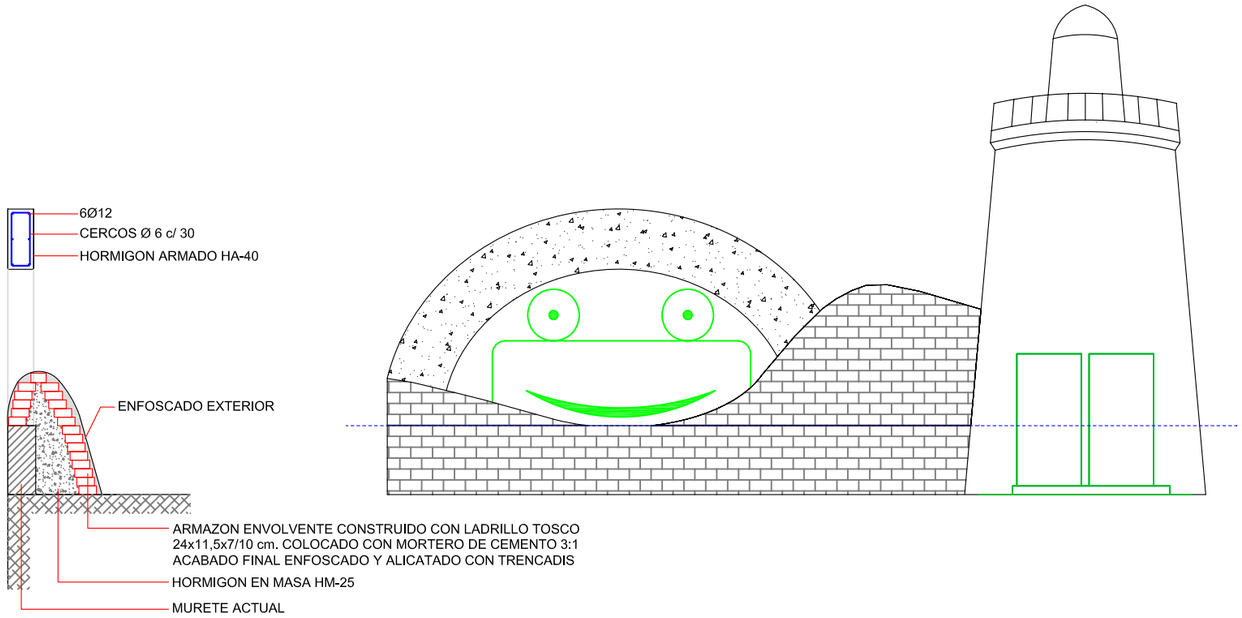

DETALLE DE PLANTA FORMACIÓN DE FARO

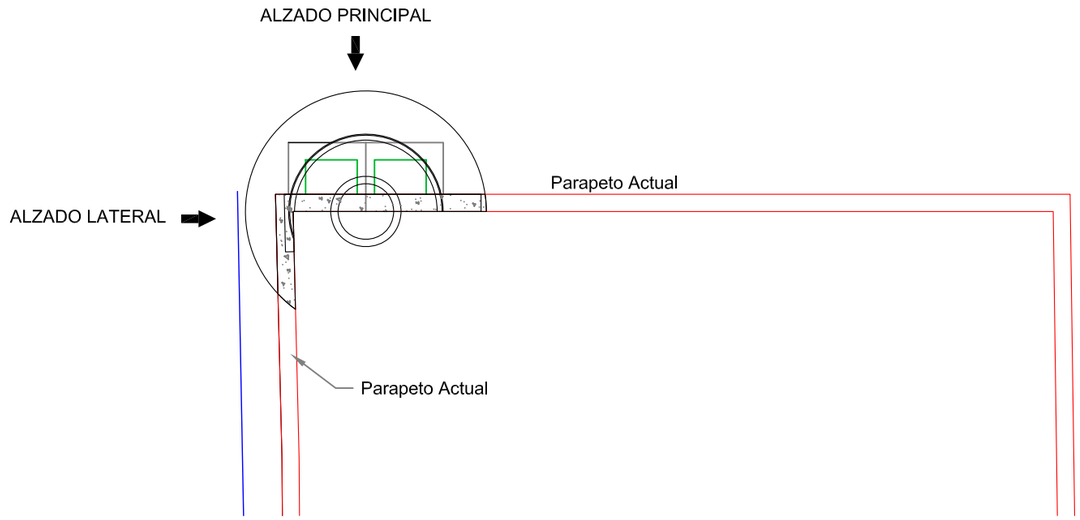

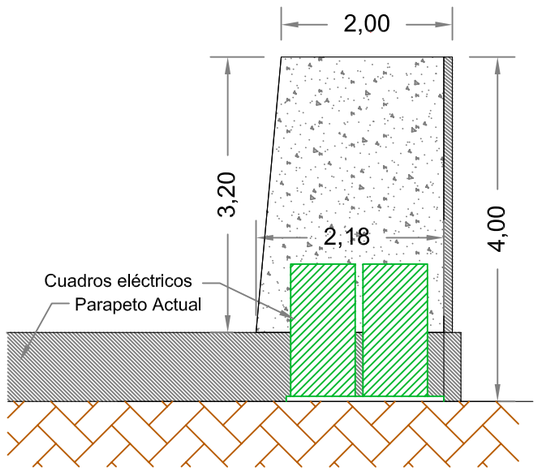

ALZADO FRONTAL
DETALLE FORMACIÓN MURO HORMIGÓN

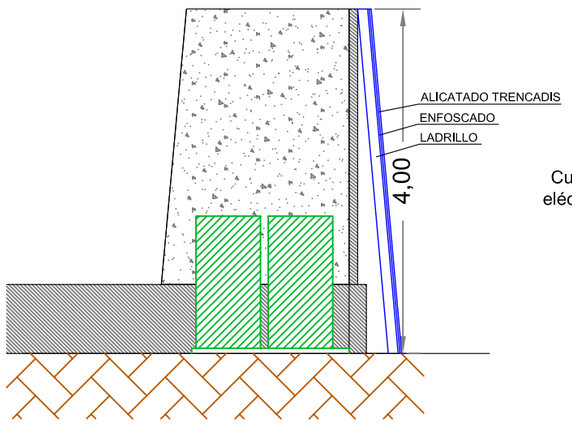

ALZADO FRONTAL
DETALLE FORMACIÓN MURO LADRILLO Y TRENCADIS

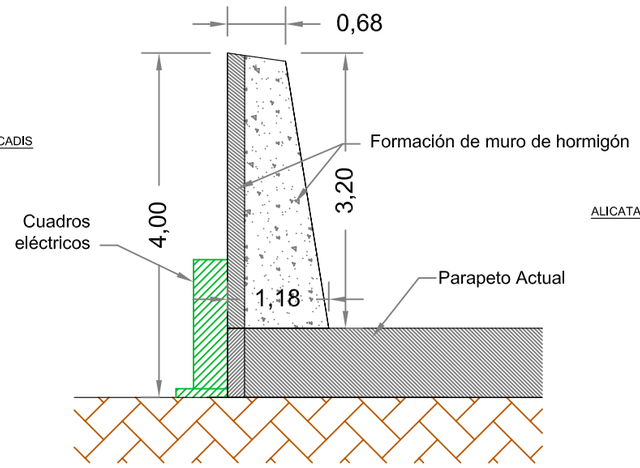

ALZADO LATERAL
DETALLE FORMACIÓN MURO HORMIGÓN

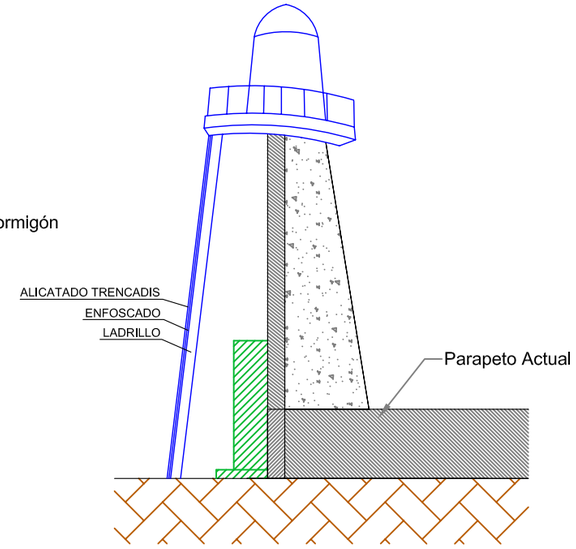

SECCIÓN LATERAL
DETALLE FORMACIÓN MURO LADRILLO Y TRENCADIS

ESTUDIO A. MORENO S.L. AVDA. GRAN VIA, 68-1º D. VIGO Telf-Fax-986-41 69 35 estudioamoreno@hotmail.com	AUTOR DEL PROYECTO: ALBERTO MORENO PIKE Ingeniero de Caminos	PETICIONARIO: CONCELLERÍA DE FOMENTO CONCELLO DE VIGO	TITULO DEL PROYECTO: HUMANIZACIÓN DA AVD. ALCALDE GREGORIO ESPINO FASE II, VIGO	SITUACION: Rúa Gregorio Espino TERMINO MUNICIPAL: Vigo	FECHA: 03/2016 E:S/ESCALA	DESIGNACION: Detalles Parapetos: Construcción de Faro	PLANO Nº : 11.2 HOJA 6 DE 7

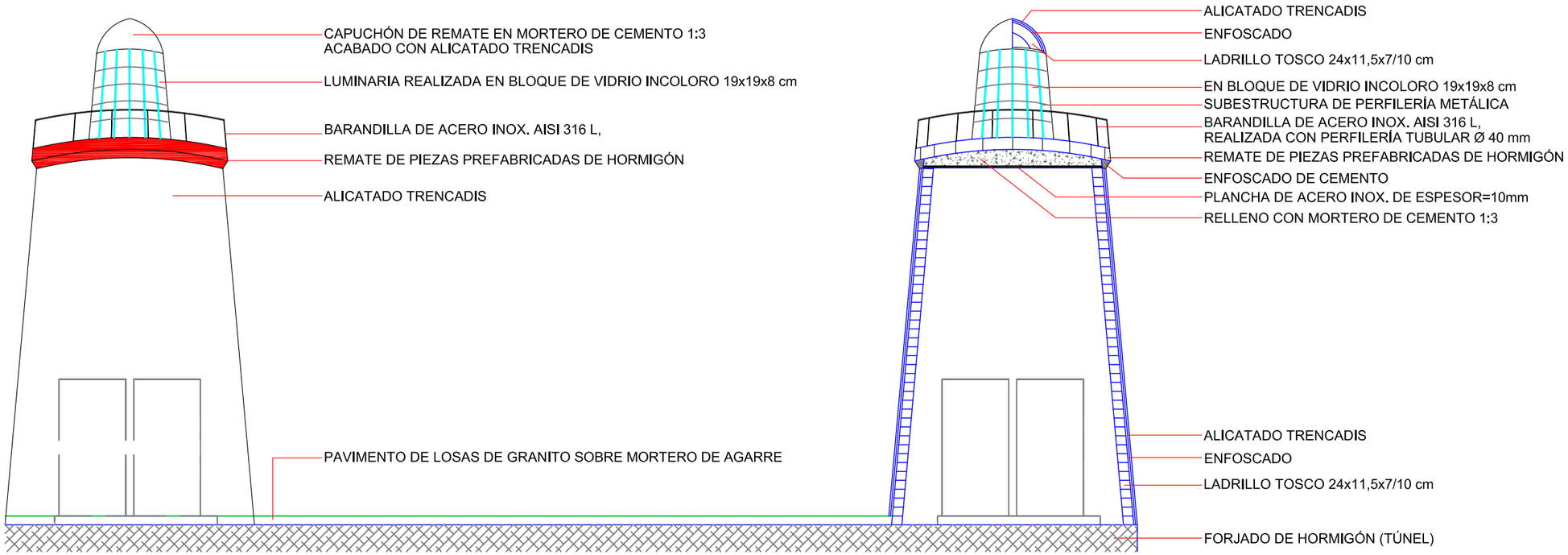

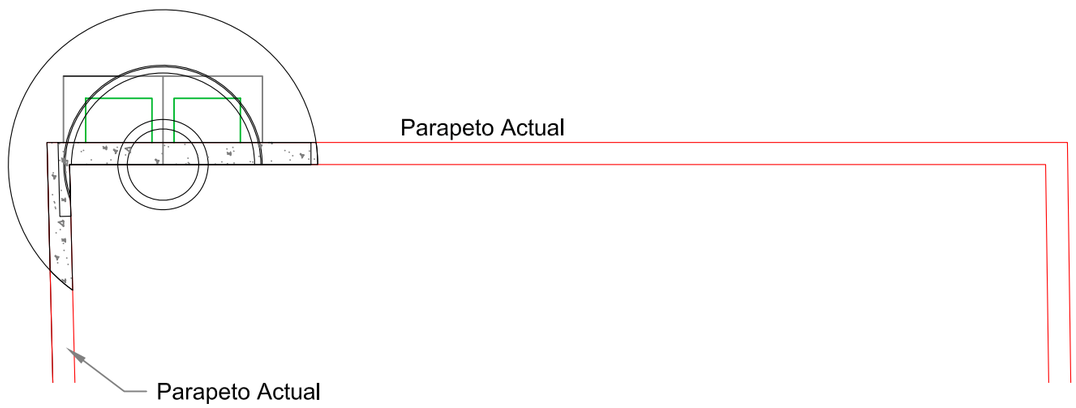

ESTUDIO A. MORENO S.L. AVDA. GRAN VIA, 68-1º D. VIGO Telf-Fax-986-41 69 35 estudioamoreno@hotmail.com	AUTOR DEL PROYECTO: ALBERTO MORENO PIKE Ingeniero de Caminos	PETICIONARIO: CONCELLERÍA DE FOMENTO CONCELLO DE VIGO	TITULO DEL PROYECTO: HUMANIZACIÓN DA AVD. ALCALDE GREGORIO ESPINO FASE II, VIGO	SITUACION: Rúa Gregorio Espino TERMINO MUNICIPAL: Vigo	FECHA: 03/2016 E:S/ESCALA	DESIGNACION: Detalles Parapetos Faro	PLANO Nº : 11.2 HOJA 6 DE 7

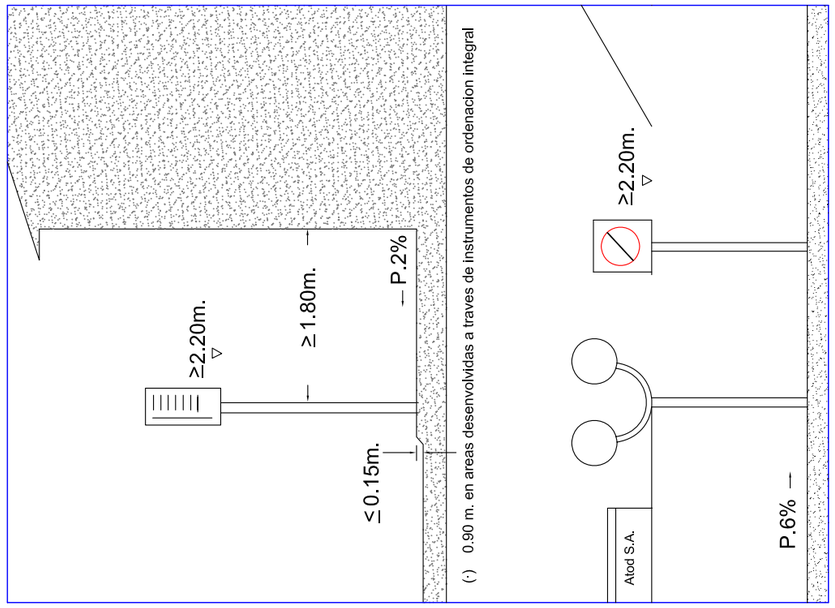

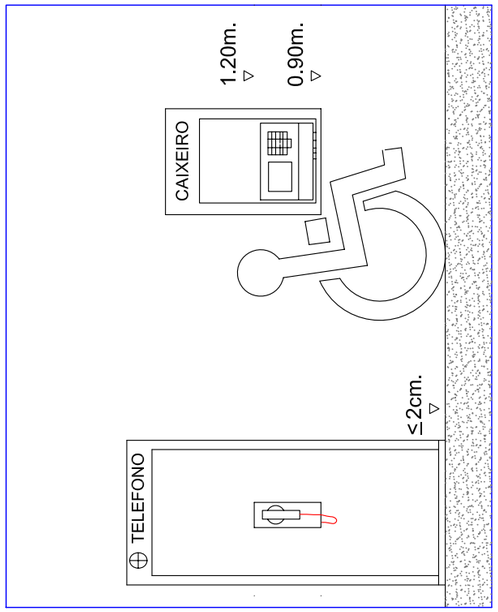

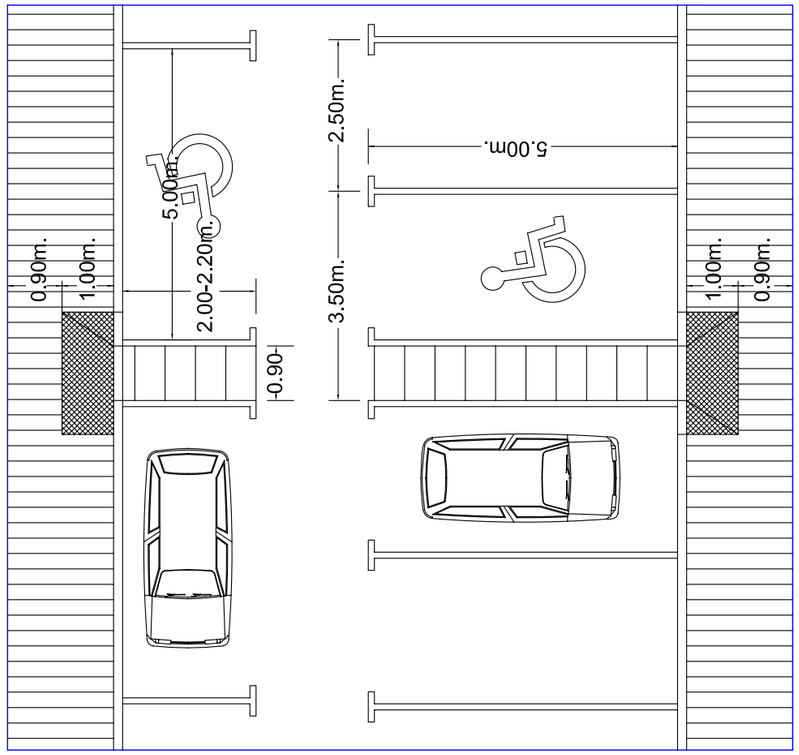

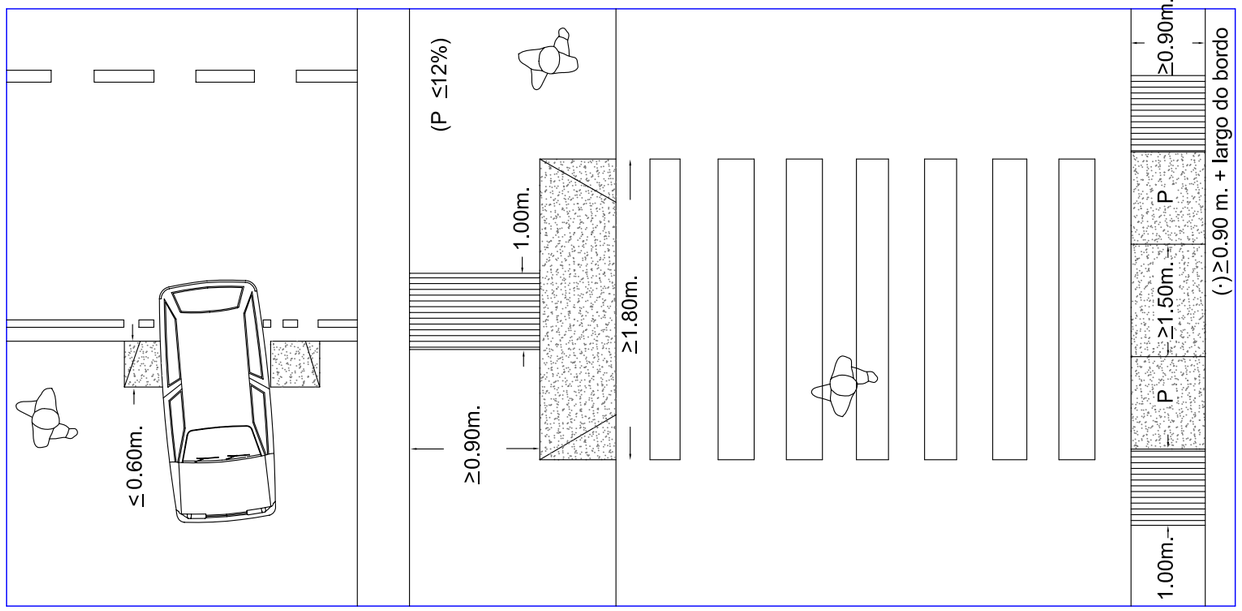

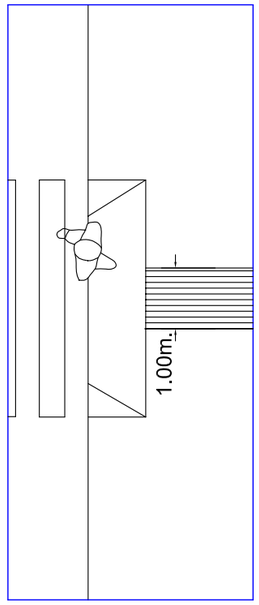

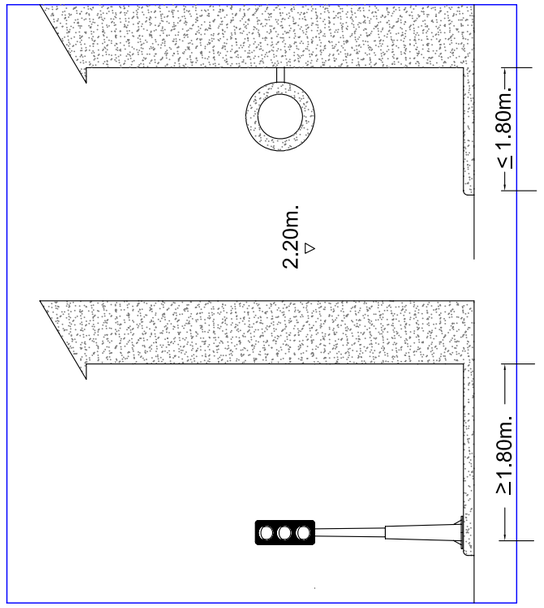

ESTUDIO A. MORENO S.L.
AVDA. GRAN VIA, 68-1º D. VIGO
Telf-Fax-986-41 69 35
estudioamoreno@hotmail.com

AUTOR DEL PROYECTO:
ALBERTO MORENO PIKE
Ingeniero de Caminos

PETICIONARIO:
CONCELLERÍA DE FOMENTO
CONCELLO DE VIGO

TITULO DEL PROYECTO:
HUMANIZACIÓN DA AVD. ALCALDE GREGORIO ESPINO FASE II, VIGO

SITUACION: Rúa Gregorio Espino

TERMINO MUNICIPAL: Vigo

FECHA: 03/2016

E:S/ESCALA

DESIGNACION: Eliminación de barreras Arquitectónicas

PLANO Nº : 12

HOJA 1 DE 1

ESTUDIO A. MORENO S.L.
AVDA. GRAN VIA, 68-1º D. VIGO
Telf-Fax-986-41 69 35
estudioamoreno@hotmail.com

AUTOR DEL PROYECTO:
ALBERTO MORENO PIKE
Ingeniero de Caminos

PETICIONARIO:
CONCELLERÍA DE FOMENTO
CONCELLO DE VIGO

TITULO DEL PROYECTO:
HUMANIZACIÓN DA AVD. ALCALDE GREGORIO ESPINO FASE II, VIGO

SITUACION: Rúa Gregorio Espino

TERMINO MUNICIPAL: Vigo

FECHA: 03/2016

E: 1/400

DESIGNACION: Imagen Final

PLANO Nº : 13

HOJA 1 DE 2

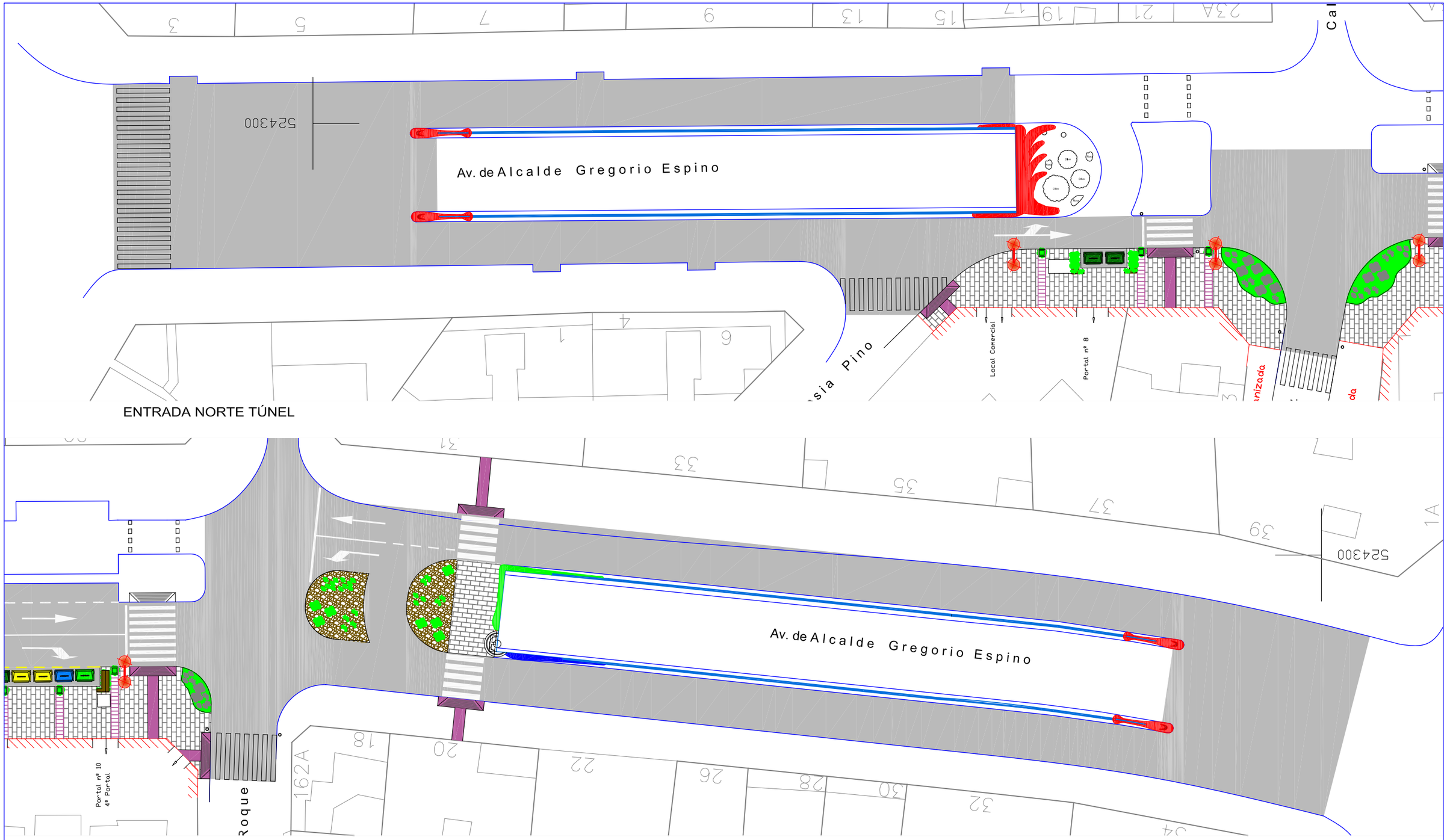

LEYENDA

- LOSA DE GRANITO GRIS ALBA 60x40x6CM
- LOSA DE GRANITO ROSA PORRIÑO 80x40x6CM
- PAVIMENTO BITUMINOSO
- JARDINERA CON PLANTACIONES
- JARDINERA CON GRAVA DE COLORES
- VADO PEATONAL. LOSA GRANITO ROJO ALTAMIRA 30x30CM
- COLUMNA + FAROLA
- ALCORQUE + ÁRBOL
- PARAPETO ALICATADO TIPO TRENCADIS

ESTUDIO A. MORENO S.L.
AVDA. GRAN VIA, 68-1º D. VIGO
Telf-Fax-986-41 69 35
estudioamoreno@hotmail.com

AUTOR DEL PROYECTO:
ALBERTO MORENO PIKE
Ingeniero de Caminos

PETICIONARIO:
CONCELLERÍA DE FOMENTO
CONCELLO DE VIGO

TITULO DEL PROYECTO:
HUMANIZACIÓN DA AVD. ALCALDE GREGORIO ESPINO
FASE II, VIGO

SITUACION: Rúa Gregorio Espino

TERMINO MUNICIPAL: Vigo

FECHA: 03/2016

E: 1/400

DESIGNACION: Imagen Final

PLANO Nº : 13

HOJA 2 DE 2